SÉRIE SPAC

Ensemble de pompe de puisard assemblé

Liberty Pumps®

Une Entreprise Détenue par Une Famille et ses Employés

Disponible en tailles de puits de 18" x 22" et 18" x 30"

Système de pompe de puisard assemblé. Une plateforme prémoulée aide à stabiliser la pompe et réduit le risque de blocage causé par les débris.

Caractéristiques

- Pompe de puisard de 1/3 ou ½ HP
- Puits de collecte en mousse structurelle durable et couvercle en polyéthylène avec joint et matériel.
- Préassemblé avec un tuyau d'évacuation en PVC de 3,81 cm (1½ po), nomenclature 40
- Une plateforme de soutien prémoulée soulève la pompe du fond du puisard et aide à la sécuriser durant le transport
- Deux emboîtements d'entrée de 10,16 cm (4 po) avec œillet d'étanchéité en caoutchouc fournis
- Couvercle scellé par joint – résistant au radon
- Modèles avec alarme et Wi-Fi disponibles



Pompe de secours à batterie prête. Plateforme conçue pour localiser correctement une pompe de secours Liberty 441 ou 442.

Garantie de 3 ans



NightEye®

Modèle sans fil disponible

SSPMA CERTIFIED Pompes

C SP US Pompes

innover. évoluer.

Série SPAC

Courbes de rendement

60 Hz, 3450 tr/min

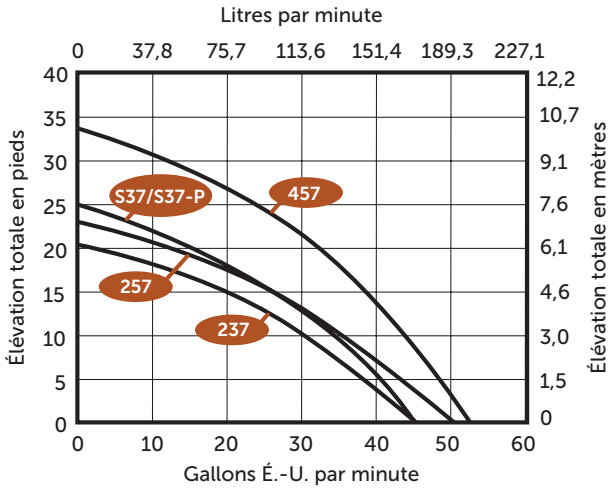

Systèmes d'alarme

Grâce à l'option d'alarme posée en usine, vous aurez maintenant l'assurance d'une alerte préventive en cas de problème majeur! Choisissez entre une alarme standard ou une alarme NightEye sans fil® Surveillance et alarme intelligentes de la pompe notifications envoyées sur votre appareil intelligent - n'importe où dans le monde.

NightEye®
Modèle sans fil disponible



Données sur les dimensions

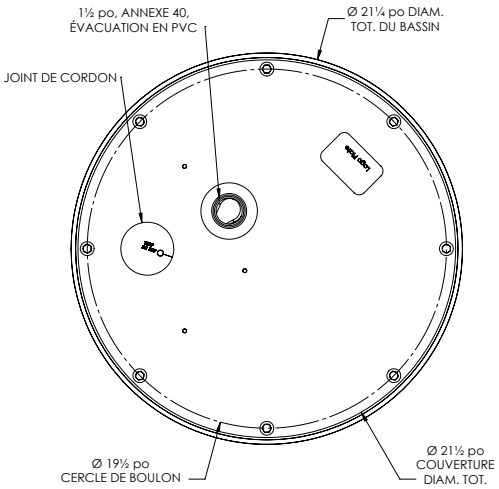

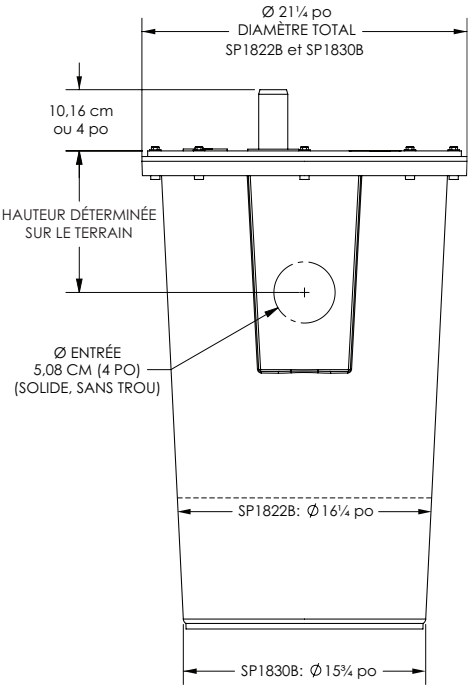

SP1822B Hauteur totale de 22-1/2"
SP1830B Hauteur totale de 31-1/4"

Modèles

22 po MODÈLE	30 po MODÈLE	POMPE DE PUISARD	HP	VOLTS	AMPÈRES
SPAC-237	SPAC30-237	Modèle 237	1/3	115	5,2
SPAC-257	SPAC30-257	Modèle 257	1/3	115	5,2
SPAC-S37	SPAC30-S37	Modèle S37	1/3	115	6,5
SPAC-S37-P	SPAC30-S37-P	Modèle S37-P	1/3	115	6,5
SPAC-457	SPAC30-457	Modèle 457	1/2	115	7,3

Pour les cordons de 0,6 m (25 pi) sur les modèles 237, 257 ou 457, ajoutez un suffixe « -2 » au numéro de modèle. Exemple SPAC-237-2.
Pour un modèle d'alarme standard, ajoutez un suffixe « -ALM-P1 » au numéro de modèle. Exemple SPAC-457-ALM-P1.
Pour un modèle d'alarme compatible Wi-Fi, ajoutez un suffixe « ALM-P1-EYE » au numéro de modèle. Exemple SPAC-S37-ALM-P1-EYE.
Consultez la documentation des séries 230, 250, S30 ou 450 pour obtenir les spécifications complètes de la pompe.

Les caractéristiques sont sujettes à modifications sans préavis.

Copyright © Liberty Pumps, Inc. 2026 Tous droits réservés. LLIT006682-R10/26

Liberty Pumps - 7000 Apple Tree Avenue - Bergen, New York 14416
Téléphone 800-543-2550 - Fax 585-494-1839 - www.LibertyPumps.com