Liberty Pumps®

Une entreprise familiale avec participation des employés

ProVore®

Caractéristiques du produit

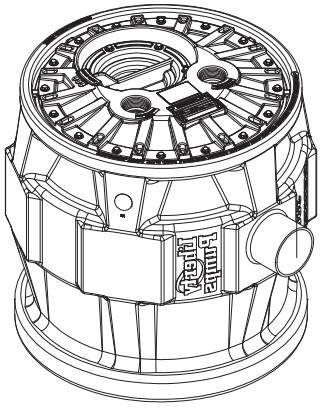

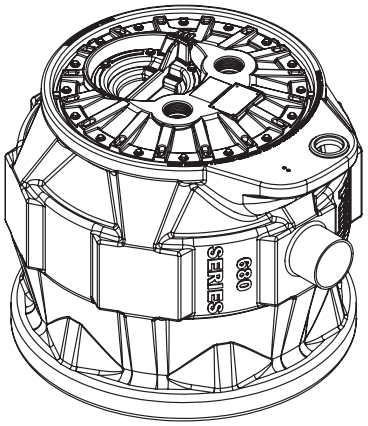

Série ProVore[MD] 380/ProVore[MD]

Systèmes de broyeurs résidentiels

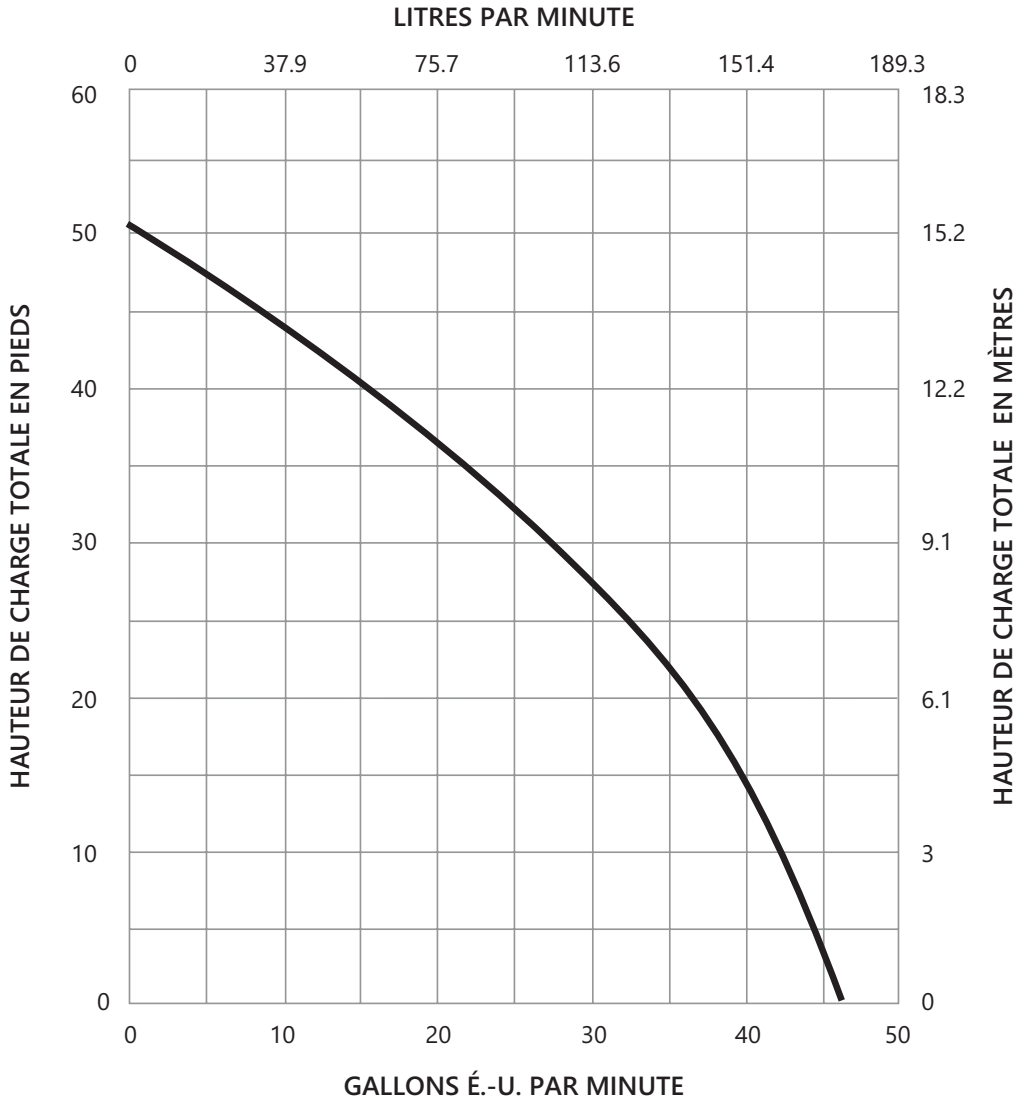

Copyright © Liberty Pumps, Inc. 2026 Tous les droits sont réservés. Les caractéristiques sont sujettes à modifications sans préavis.

7000 Apple Tree Avenue Bergen NY 14416 ■ ***Téléphone*** *1-800-543-2550* ■ ***Télécopieur*** *1-585-494-1839* ■ ***Courriel*** *Liberty@LibertyPumps.com* ■ ***Web*** *www.LibertyPumps.com*

SYSTÈME P380

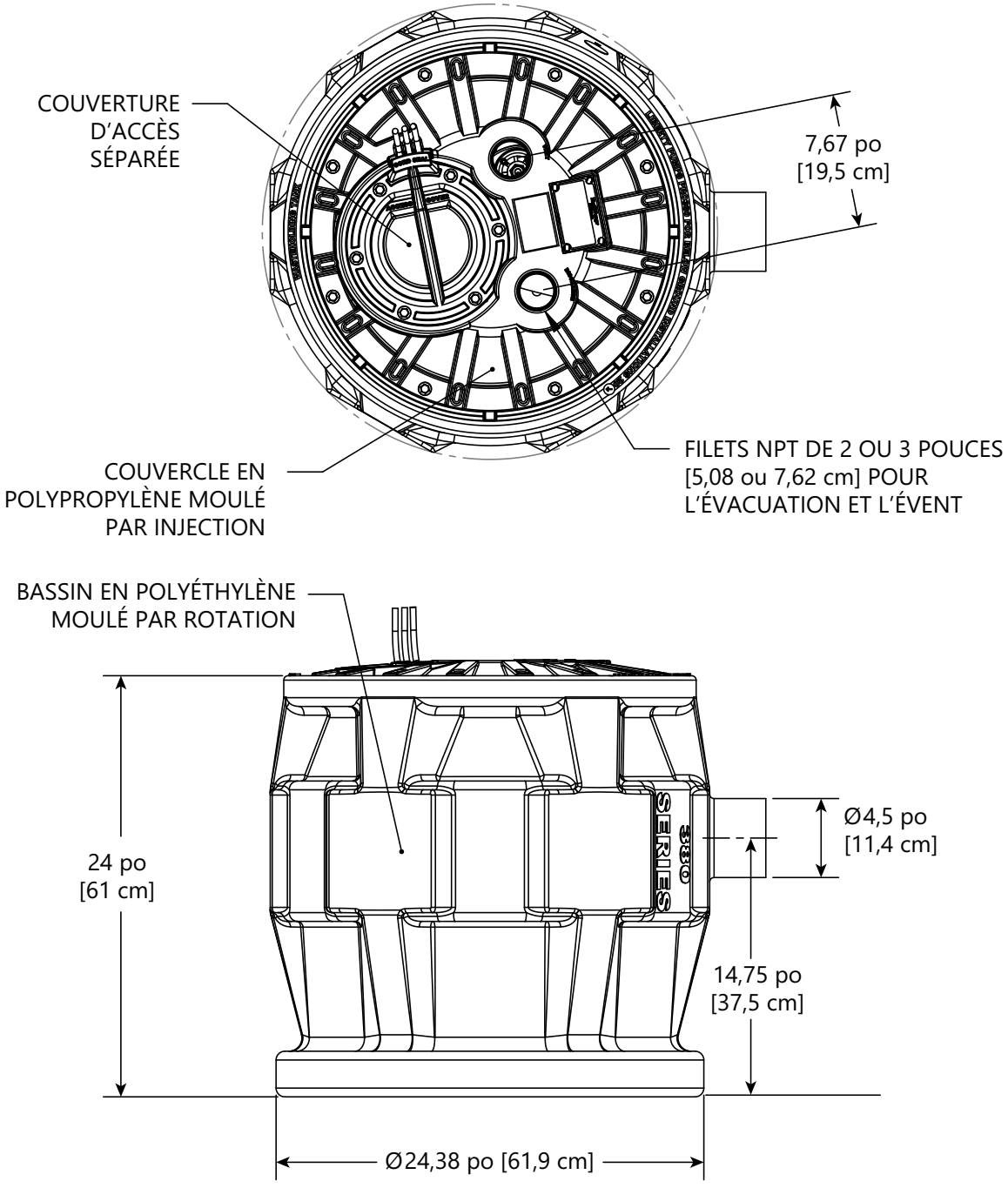

Copyright © Liberty Pumps, Inc. 2026 Tous les droits sont réservés. Les caractéristiques sont sujettes à modifications sans préavis.

*7000 Apple Tree Avenue Bergen NY 14416 ■ **Téléphone** 1-800-543-2550 ■ **Télécopieur** 1-585-494-1839 ■ **Courriel** Liberty@LibertyPumps.com ■ **Web** www.LibertyPumps.com*

SYSTÈME P680

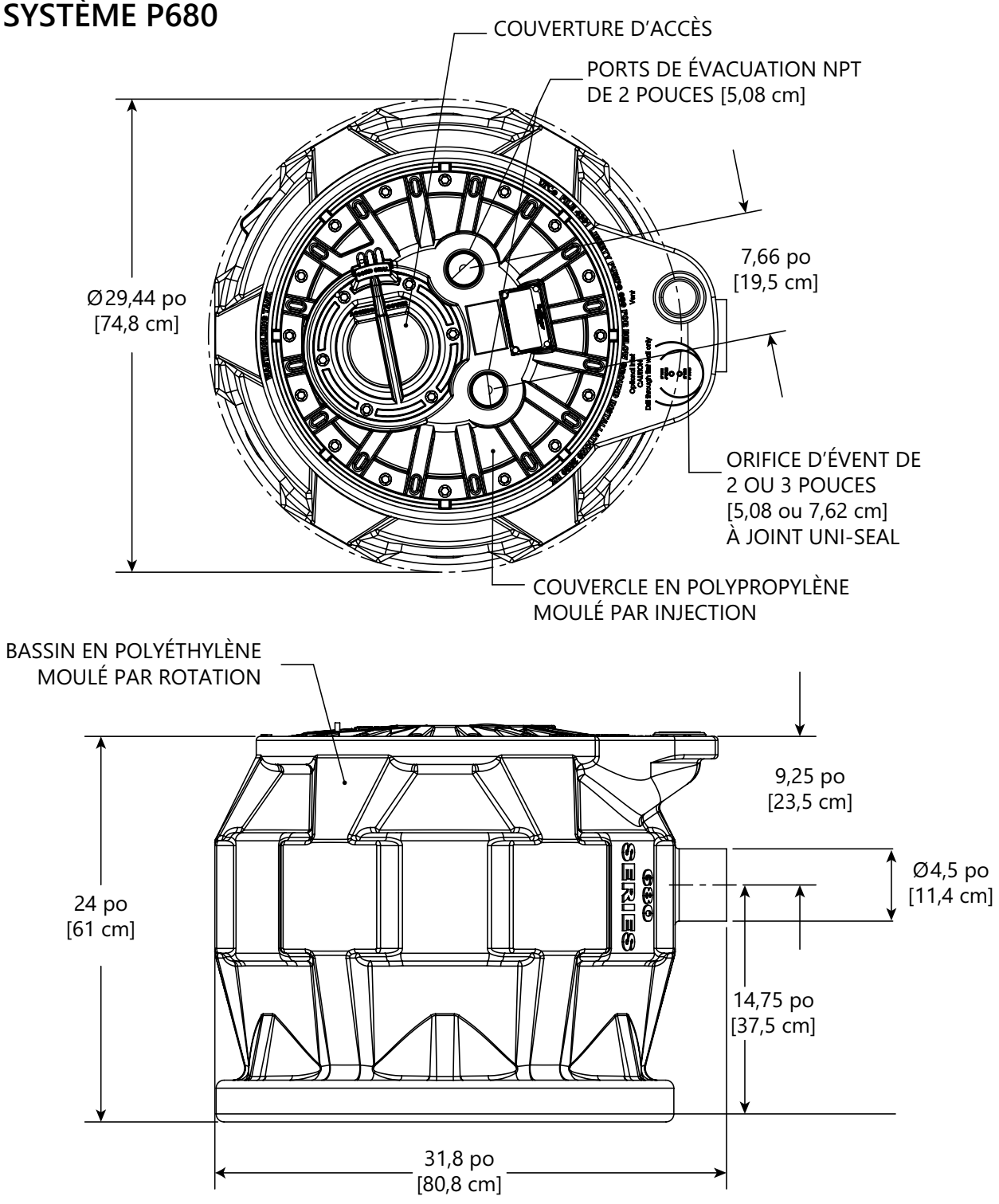

Copyright © Liberty Pumps, Inc. 2026 Tous les droits sont réservés. Les caractéristiques sont sujettes à modifications sans préavis.

*7000 Apple Tree Avenue Bergen NY 14416 ■ **Téléphone** 1-800-543-2550 ■ **Télécopieur** 1-585-494-1839 ■ **Courriel** Liberty@LibertyPumps.com ■ **Web** www.LibertyPumps.com*

SYSTÈME P380

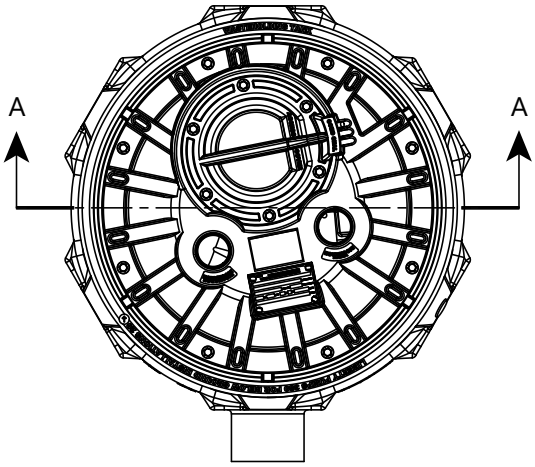

SYSTÈME P680

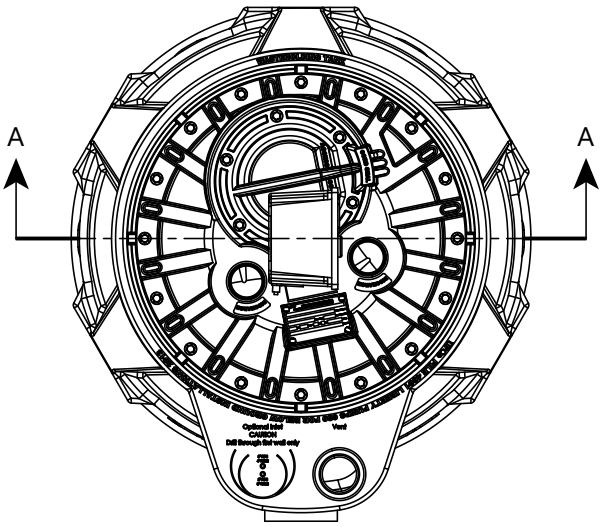

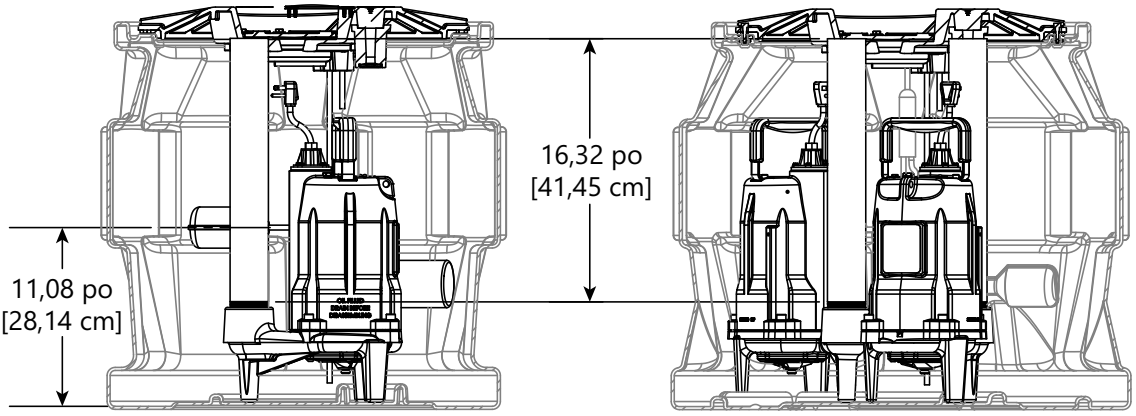

Copyright © Liberty Pumps, Inc. 2026 Tous les droits sont réservés. Les caractéristiques sont sujettes à modifications sans préavis.

*7000 Apple Tree Avenue Bergen NY 14416 ■ **Téléphone** 1-800-543-2550 ■ **Télécopieur** 1-585-494-1839 ■ **Courriel** Liberty@LibertyPumps.com ■ **Web** www.LibertyPumps.com*

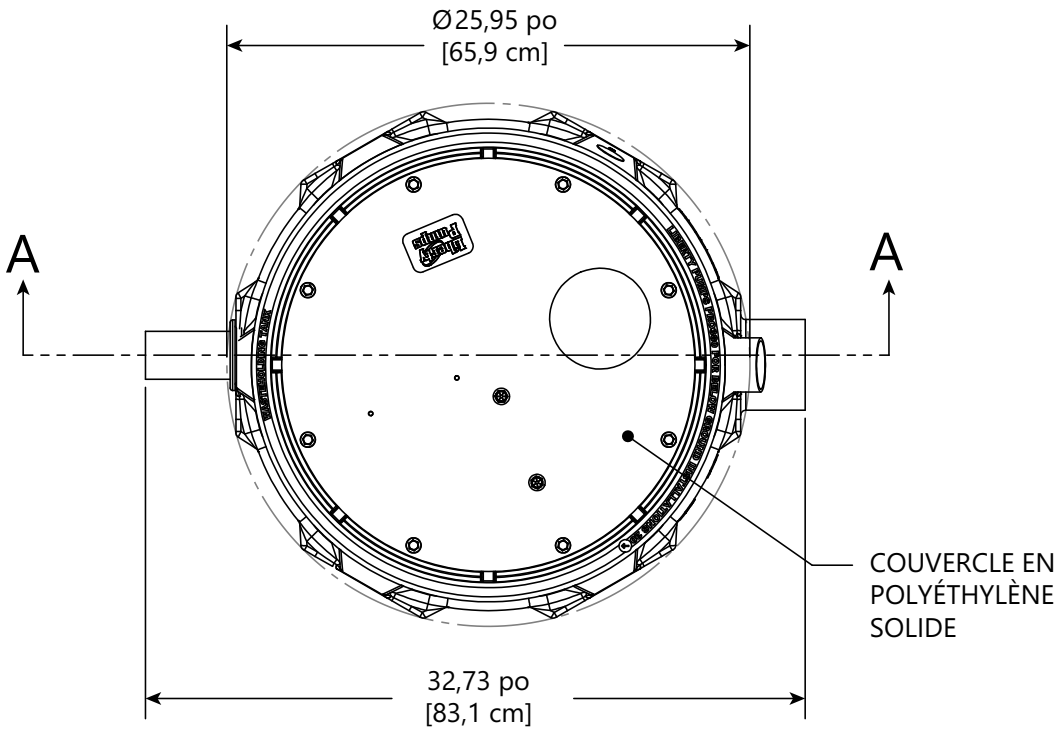

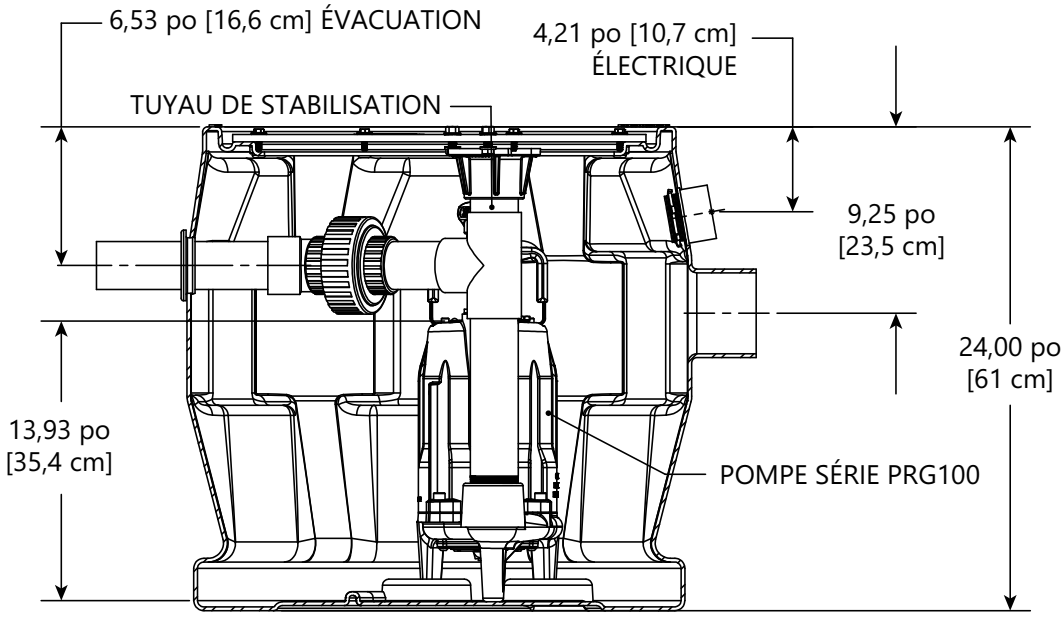

Copyright © Liberty Pumps, Inc. 2026 Tous les droits sont réservés. Les caractéristiques sont sujettes à modifications sans préavis.

*7000 Apple Tree Avenue Bergen NY 14416 ■ **Téléphone** 1-800-543-2550 ■ **Télécopieur** 1-585-494-1839 ■ **Courriel** Liberty@LibertyPumps.com ■ **Web** www.LibertyPumps.com*

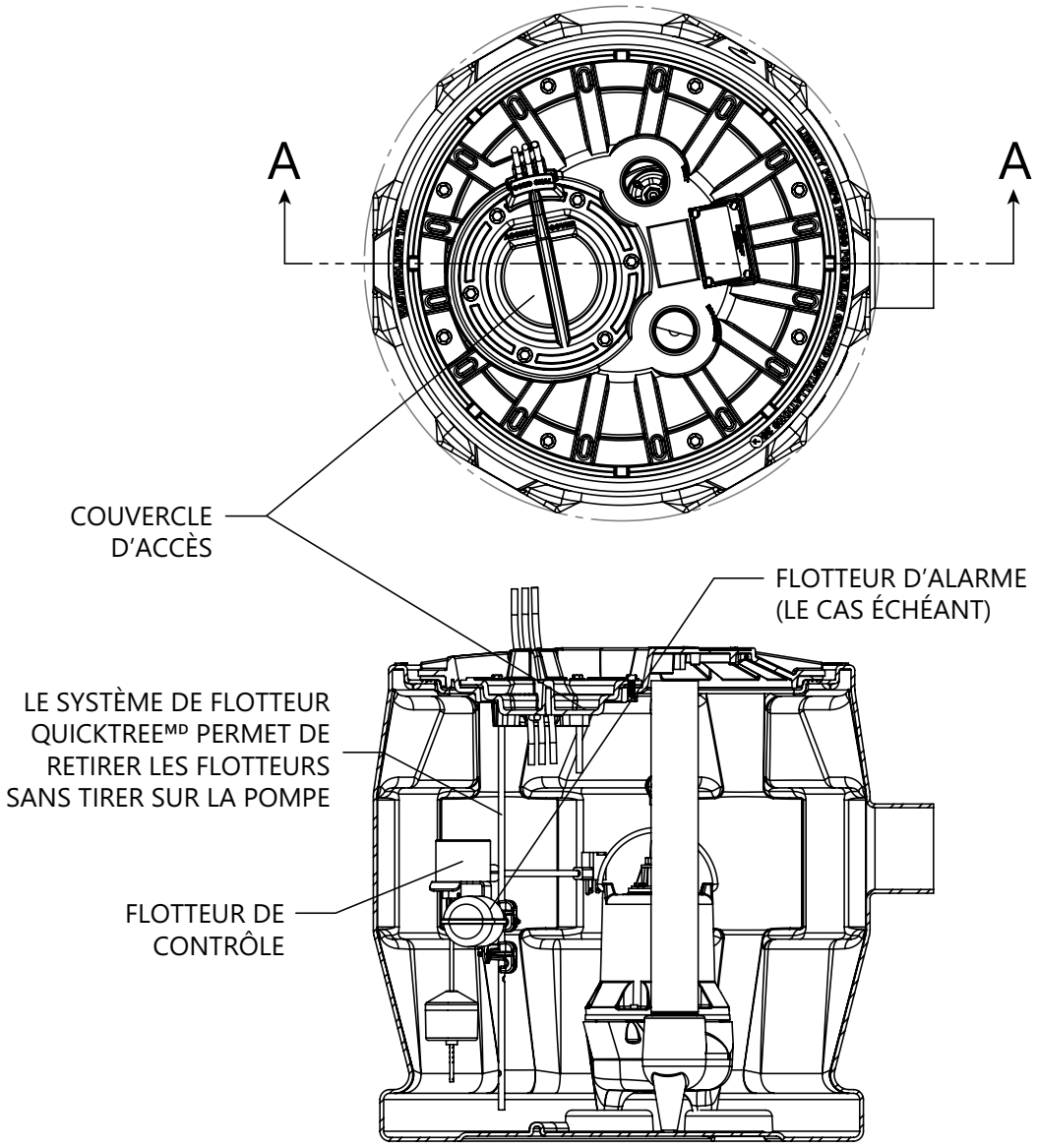

SECTION A-A

Copyright © Liberty Pumps, Inc. 2026 Tous les droits sont réservés. Les caractéristiques sont sujettes à modifications sans préavis.

7000 Apple Tree Avenue Bergen NY 14416 ■ ***Téléphone*** *1-800-543-2550* ■ ***Télécopieur*** *1-585-494-1839* ■ ***Courriel*** *Liberty@LibertyPumps.com* ■ ***Web*** *www.LibertyPumps.com*

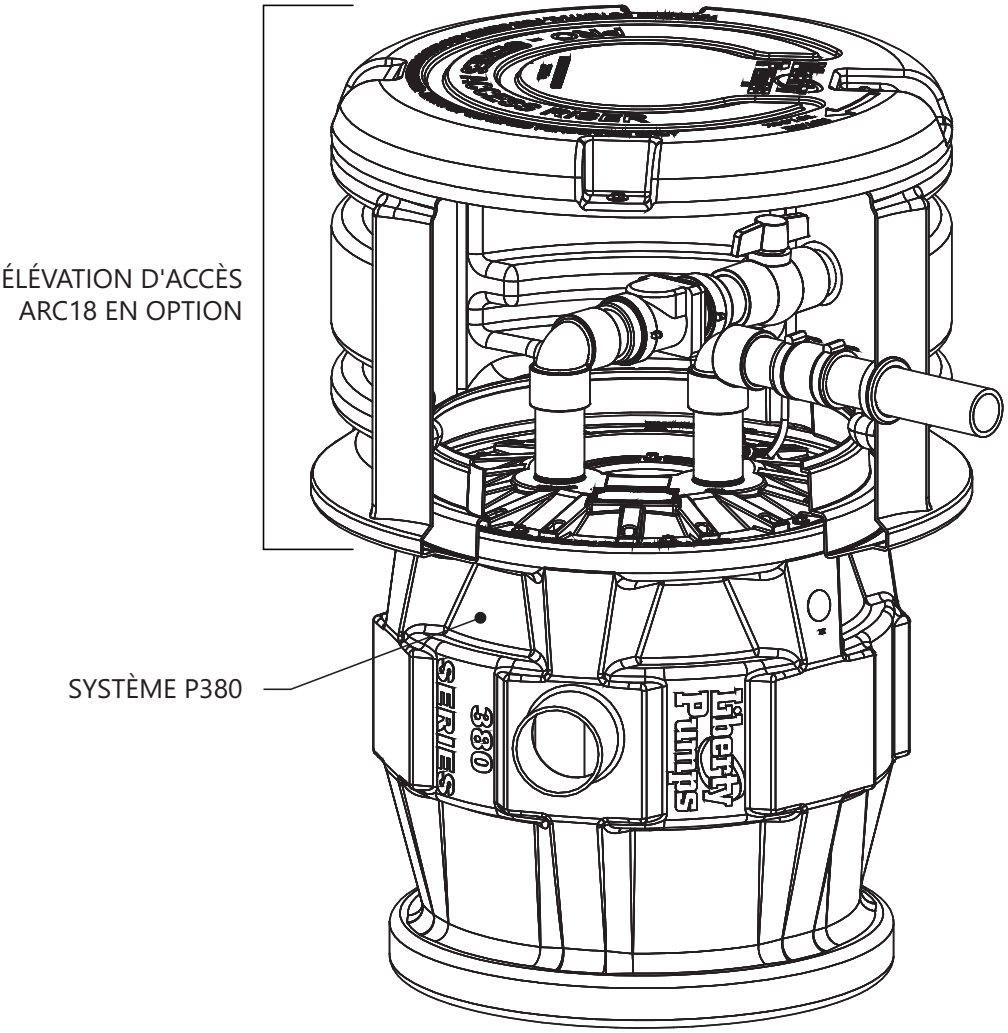

Copyright © Liberty Pumps, Inc. 2026 Tous les droits sont réservés. Les caractéristiques sont sujettes à modifications sans préavis.

*7000 Apple Tree Avenue Bergen NY 14416 ■ **Téléphone** 1-800-543-2550 ■ **Télécopieur** 1-585-494-1839 ■ **Courriel** Liberty@LibertyPumps.com ■ **Web** www.LibertyPumps.com*

P380 **P680**

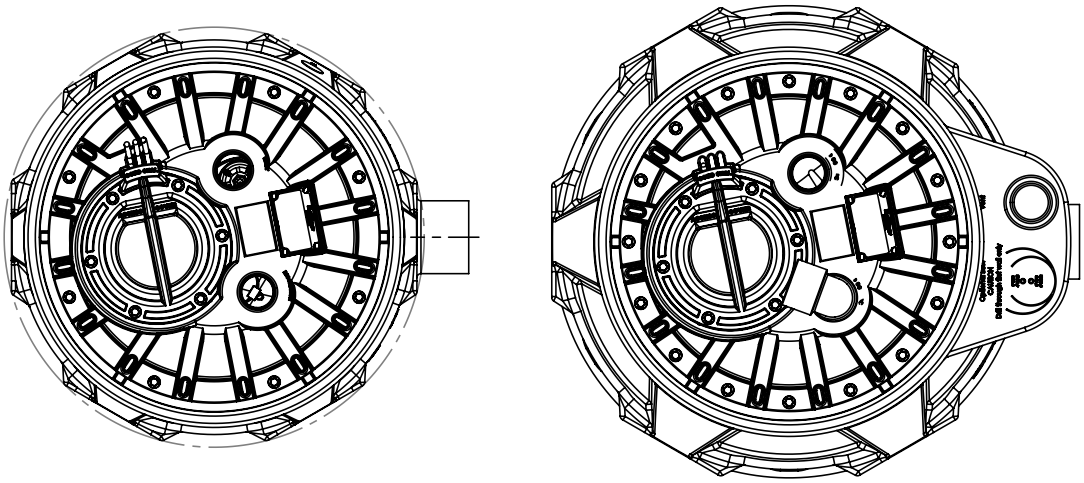

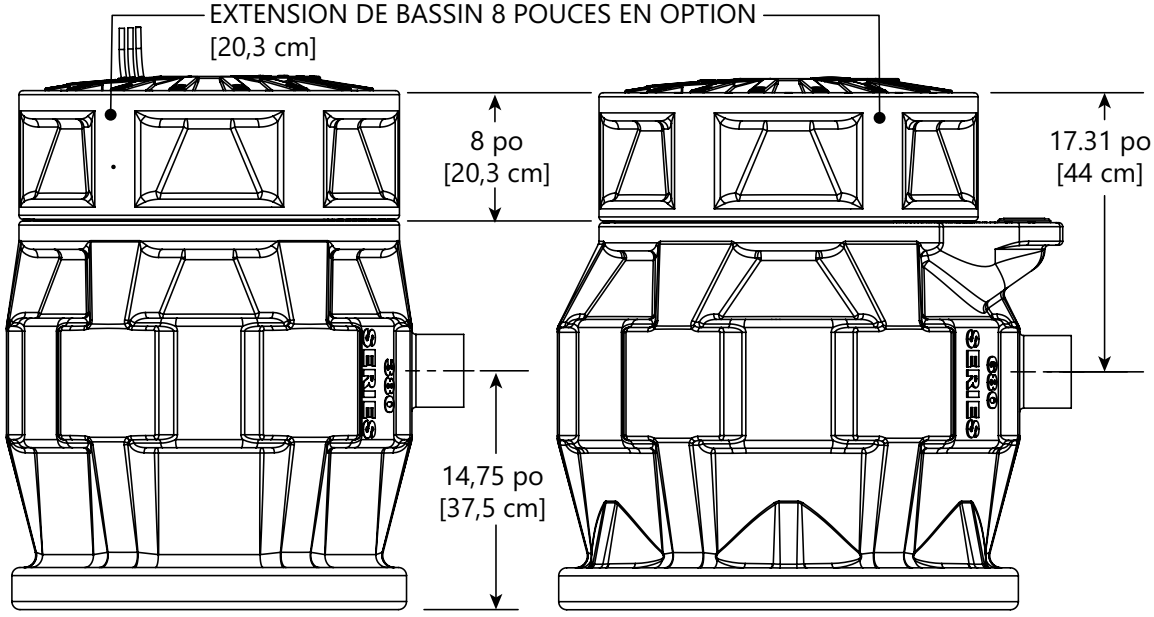

Copyright © Liberty Pumps, Inc. 2026 Tous les droits sont réservés. Les caractéristiques sont sujettes à modifications sans préavis.

*7000 Apple Tree Avenue Bergen NY 14416 ■ **Téléphone** 1-800-543-2550 ■ **Télécopieur** 1-585-494-1839 ■ **Courriel** Liberty@LibertyPumps.com ■ **Web** www.LibertyPumps.com*

P680 APPLICATION EXTÉRIEURE

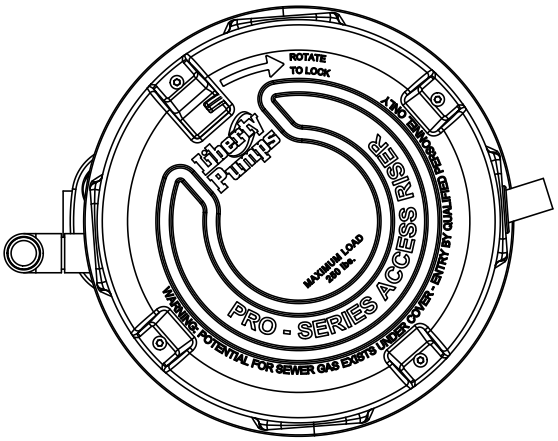

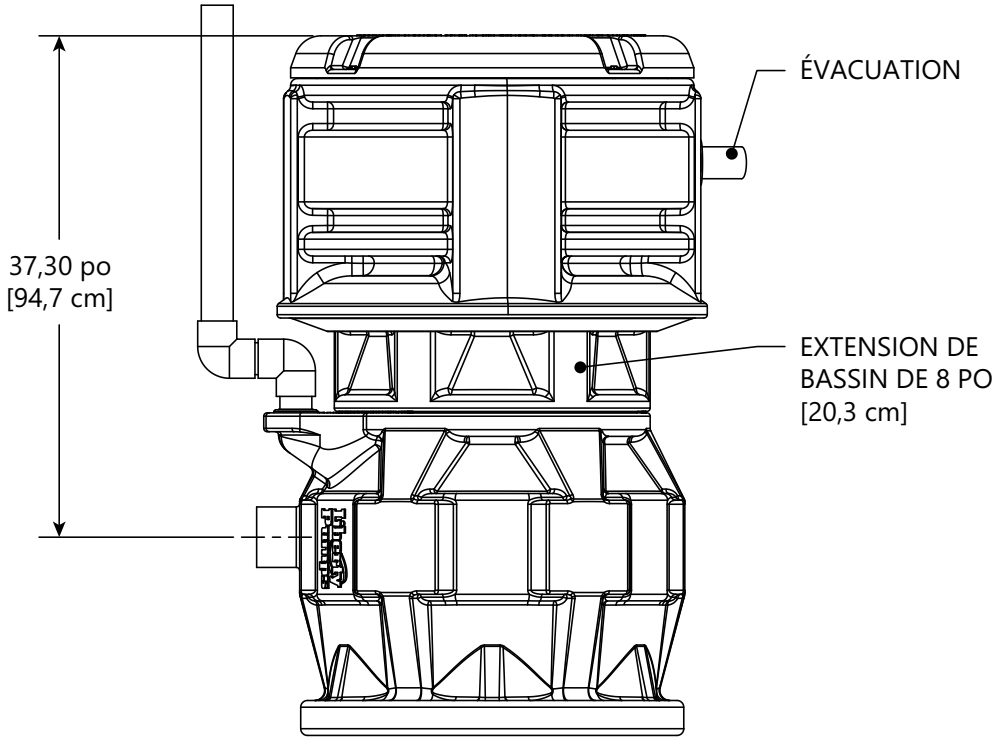

Copyright © Liberty Pumps, Inc. 2026 Tous les droits sont réservés. Les caractéristiques sont sujettes à modifications sans préavis.

*7000 Apple Tree Avenue Bergen NY 14416 ■ **Téléphone** 1-800-543-2550 ■ **Télécopieur** 1-585-494-1839 ■ **Courriel** Liberty@LibertyPumps.com ■ **Web** www.LibertyPumps.com*

Série ProVore 380/ProVore 680 Données électriques

MODÈLE	HP	TENSION	PHASE	SF (FACTEUR DE SERVICE)	PLEINE CHARGE AMPÈRES	ROTOR VERROUILLÉ AMPÈRES	TEMPÉRATURE DE SURCHARGE THERMIQUE	CLASSE DE L'ENROULEMENT DU STATOR	ÉVACUATION	AUTOMATIQUE	PANNEAUX DE COMMANDE
P382XPRG101	1	115	1	1,00	12	47	105 ° C 221 ° F	B	5 CM [2 PO]	OUI	NA
P382XPRG101V	1	115	1	1,00	12	47	105 ° C 221 ° F	B	5 CM [2 PO]	OUI*	NA
P382PRG101SD-2	1	115	1	1,00	12	47	105 ° C 221 ° F	B	5 CM [2 PO] (VERTICALE)	OUI	NA
P382XPRG102	1	230	1	1,00	6	23,7	105 ° C 221 ° F	B	5 CM [2 PO]	OUI	NA
P682XPRG101	1	115	1	1,00	12	47	105 ° C 221 ° F	B	5 CM [2 PO]	OUI	PDC-115
P682XPRG101W	1	115	1	1,00	12	47	105 ° C 221 ° F	B	5 CM [2 PO]	OUI**	PDCW-115
P682XPRG102	1	230	1	1,00	6	23,7	105 ° C 221 ° F	B	5 CM [2 PO]	OUI	PDC-230
P682XPRG102W	1	230	1	1,00	6	23,7	105 ° C 221 ° F	B	5 CM [2 PO]	OUI**	PDCW-230

Note : * = flotteur vertical et ** = panneaux extérieurs

Copyright © Liberty Pumps, Inc. 2026 Tous les droits sont réservés. Les caractéristiques sont sujettes à modifications sans préavis.

*7000 Apple Tree Avenue Bergen NY 14416 ■ **Téléphone** 1-800-543-2550 ■ **Télécopieur** 1-585-494-1839 ■ **Courriel** Liberty@LibertyPumps.com ■ **Web** www.LibertyPumps.com*

Série ProVore 380/ProVore 680 Caractéristiques techniques

SYSTÈME	**RÉSERVOIR**	LE RÉSERVOIR EN POLYÉTHYLÈNE HOMOLOGUÉ UPC RENCONTRE LE TEST IAPMO PS52 10 PI
	COUVERCLE	POLYPROPYLÈNE (POLYÉTHYLÈNE HAUTE DENSITÉ MODÈLES DE VERTICALE ÉVACUATION)
	RAIL DE GUIDAGE	AUCUN – POMPES ASPIRANT AVEC LE COUVERCLE
	MOYEU D'ENTRÉE	INCORPORÉ DANS LE RÉSERVOIR
	TUYAUTERIE D'ÉVACUATION	PVC DE NOMENCLATURE 80
	COMMANDES	SYSTÈMES P380 – INTERRUPTEUR SIAMOIS À FLOTTEUR
		SYSTÈMES P680 – COMMANDES DE PDC
POMPE	**TURBINE**	FONTE DE CLASSE
	TAILLE DES SOLIDES	POMPE BROYEUSE : 0,5 CM [0,2 PO]
	PEINTURE	REVÊTEMENT EN POUDRE
	TEMPÉRATURE MAXIMALE DU LIQUIDE	60 ° C [140 ° F] INTERMITTENT
	SURCHARGE THERMIQUE	105 ° C [221 ° F]
	TYPE DU CORDON D'ALIMENTATION	SJTW
	BOÎTIER DU MOTEUR	FONTE DE CLASSE
	VOLUTE	FONTE DE CLASSE
	ARBRE	SÉRIE 300 EN ACIER INOXYDABLE
	QUINCAILLERIE	ACIER INOXYDABLE
	JOINTS TORIQUES	BUNA-N
	JOINT D'ÉTANCHÉITÉ MÉCANIQUE	CARBURE DE SILICIUM IMPRÉGNÉ DE GRAPHITE UNITISÉ

Série ProVore 380/ProVore 680 Caractéristiques

Voir les spécifications de chaque pompe pour plus de détails sur le(s) pompe(s).

1.01 GARANTIE

La garantie limitée standard est de 3 ans.

Copyright © Liberty Pumps, Inc. 2026 Tous les droits sont réservés. Les caractéristiques sont sujettes à modifications sans préavis.

*7000 Apple Tree Avenue Bergen NY 14416 ■ **Téléphone** 1-800-543-2550 ■ **Télécopieur** 1-585-494-1839 ■ **Courriel** Liberty@LibertyPumps.com ■ **Web** www.LibertyPumps.com*