Liberty Pumps®

Una Compañía de Familia y sus Empleados

ProVore®

Especificaciones del producto

Serie ProVore®380/ProVore®680
Paquetes de trituradores residencial

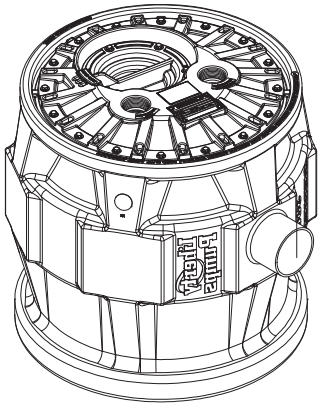

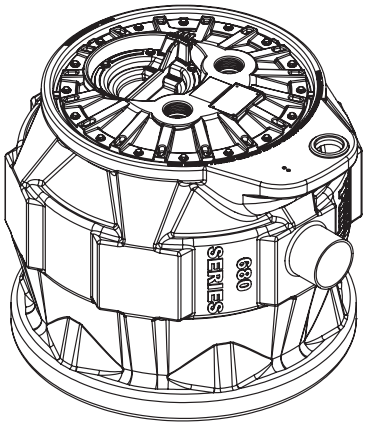

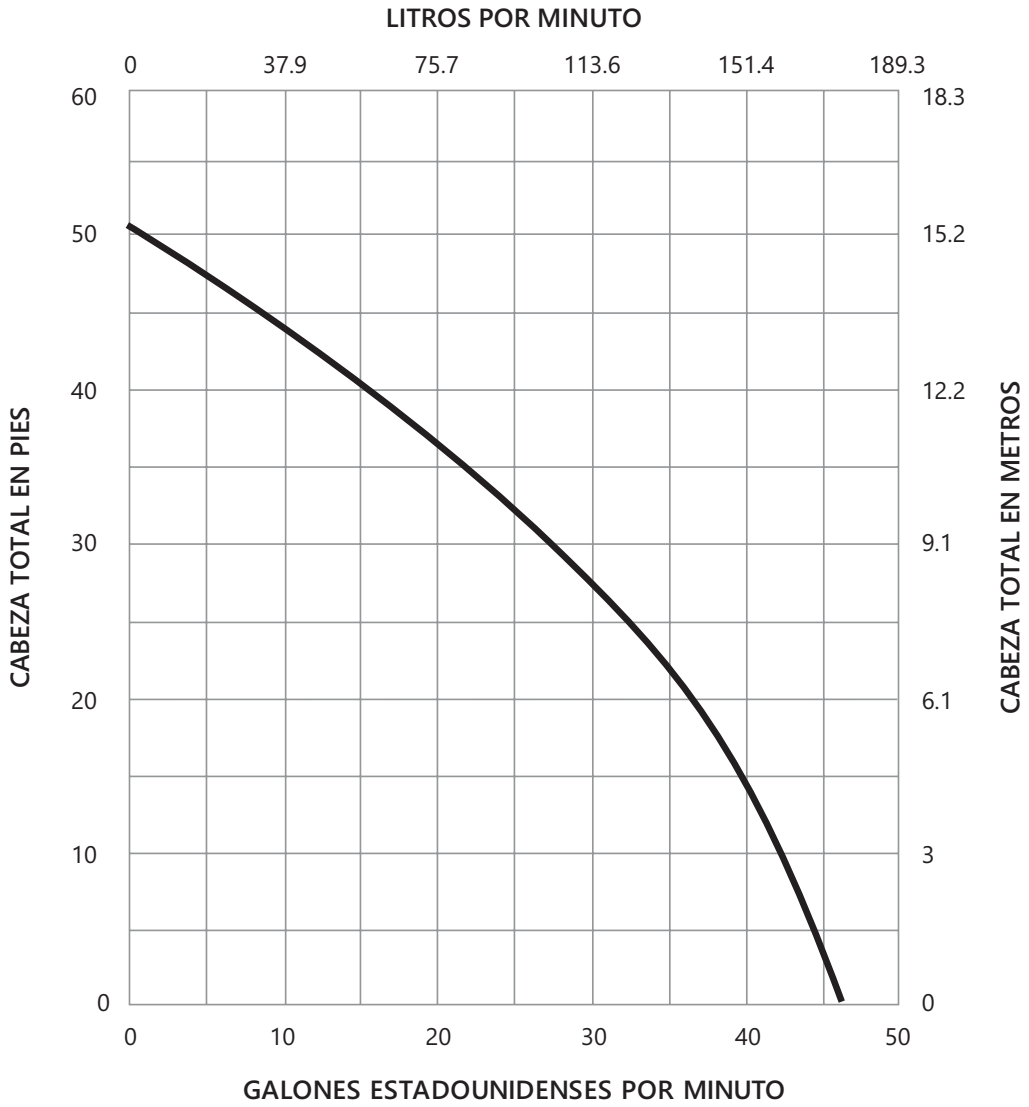

Copyright © Liberty Pumps, Inc. 2026 Todos los derechos reservados. Las especificaciones están sujetas a cambios sin previo aviso. *ProVore380_680_P1 R06/2026*

7000 Apple Tree Avenue Bergen NY 14416 ■ ***Teléfono*** *1-800-543-2550* ■ ***Fax*** *1-585-494-1839* ■ ***Correo electrónico*** *Liberty@LibertyPumps.com* ■ ***Web*** *www.LibertyPumps.com*

SISTEMA P380

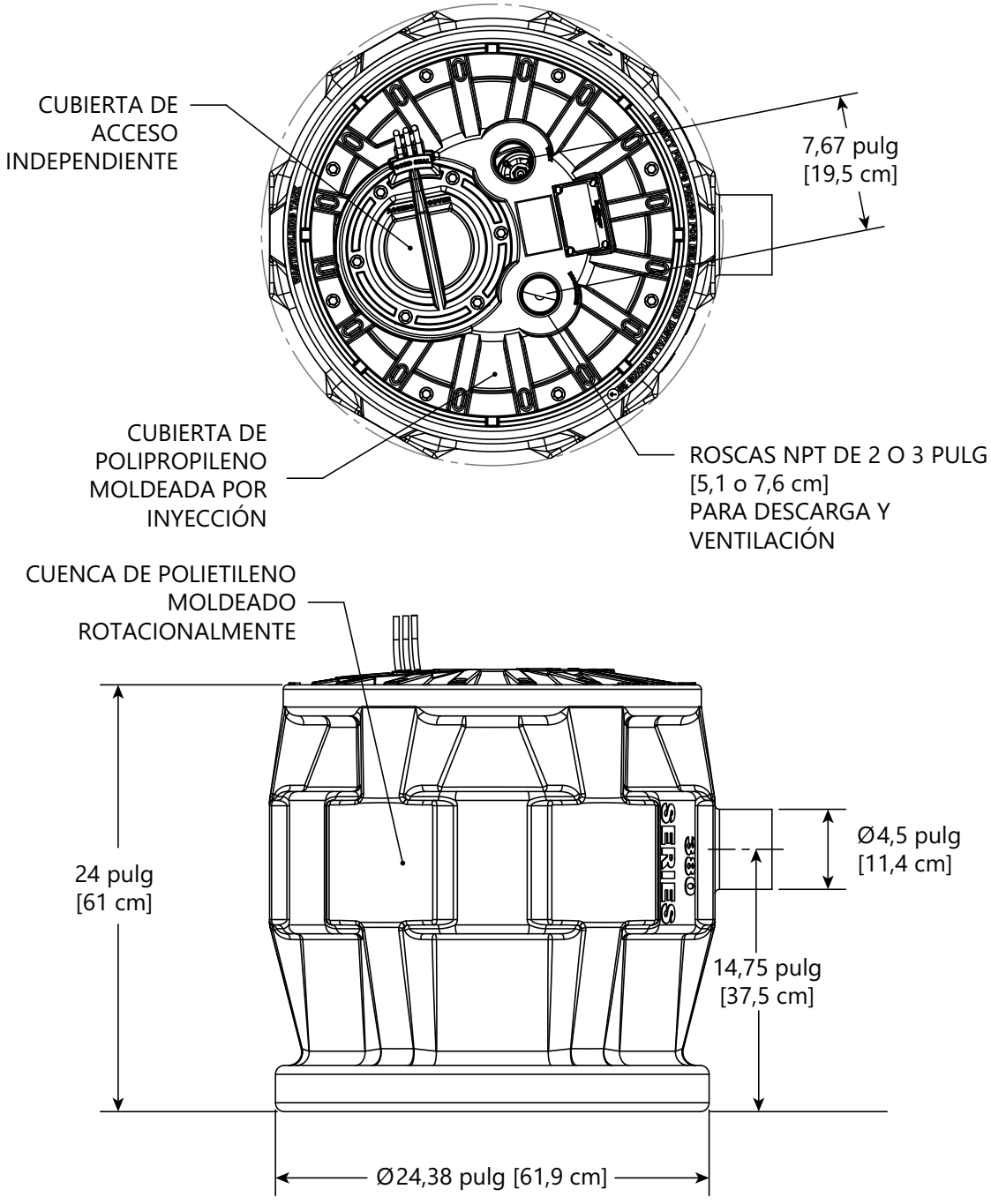

Copyright © Liberty Pumps, Inc. 2026 Todos los derechos reservados. Las especificaciones están sujetas a cambios sin previo aviso.

*7000 Apple Tree Avenue Bergen NY 14416 ■ **Teléfono** 1-800-543-2550 ■ **Fax** 1-585-494-1839 ■ **Correo electrónico** Liberty@LibertyPumps.com ■ **Web** www.LibertyPumps.com*

SISTEMA P680

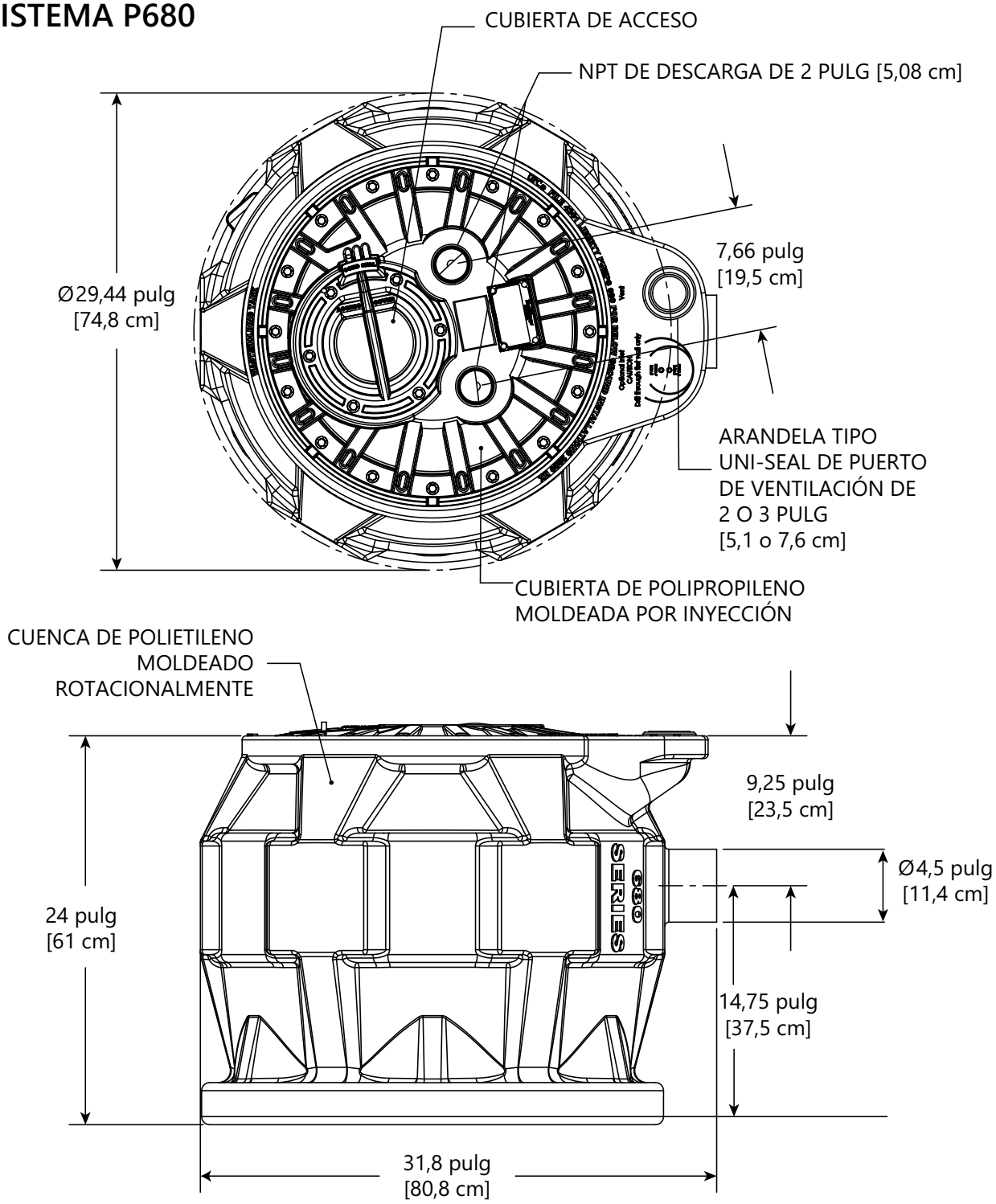

Copyright © Liberty Pumps, Inc. 2026 Todos los derechos reservados. Las especificaciones están sujetas a cambios sin previo aviso.

*7000 Apple Tree Avenue Bergen NY 14416 ■ **Teléfono** 1-800-543-2550 ■ **Fax** 1-585-494-1839 ■ **Correo electrónico** Liberty@LibertyPumps.com ■ **Web** www.LibertyPumps.com*

SISTEMA P380

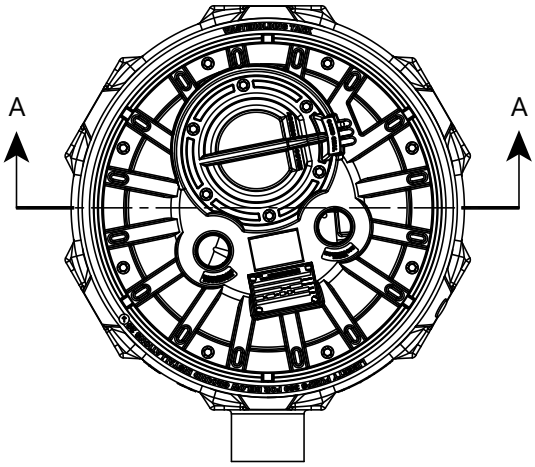

SISTEMA P680

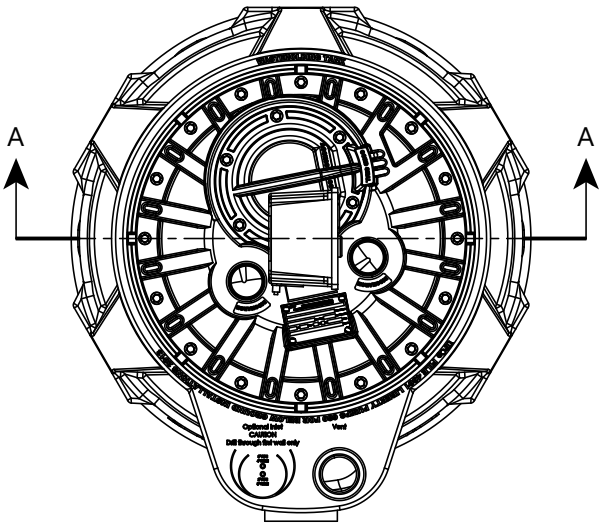

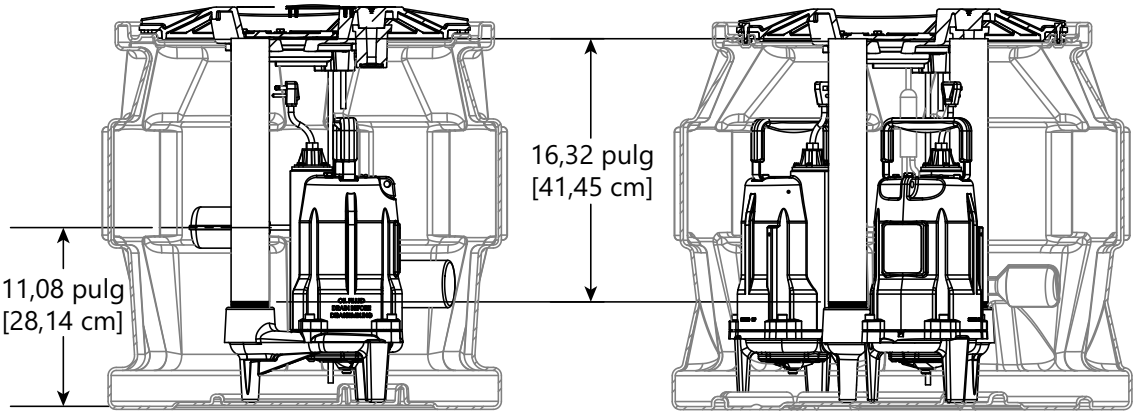

Copyright © Liberty Pumps, Inc. 2026 Todos los derechos reservados. Las especificaciones están sujetas a cambios sin previo aviso.

*7000 Apple Tree Avenue Bergen NY 14416 ■ **Teléfono** 1-800-543-2550 ■ **Fax** 1-585-494-1839 ■ **Correo electrónico** Liberty@LibertyPumps.com ■ **Web** www.LibertyPumps.com*

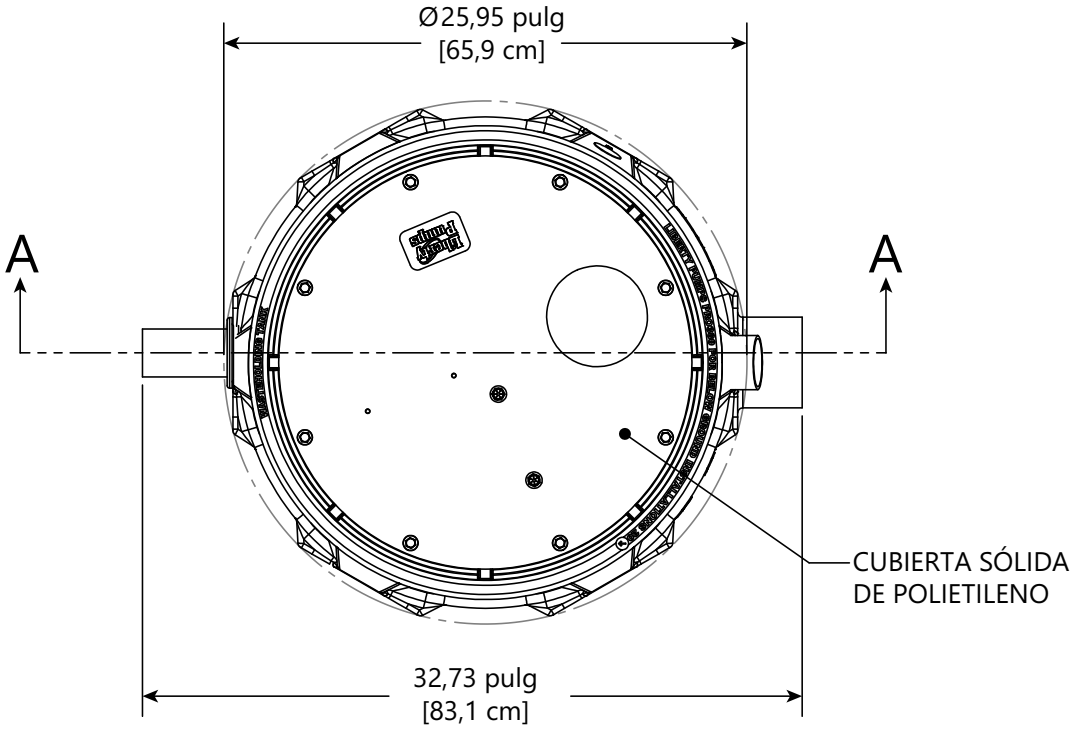

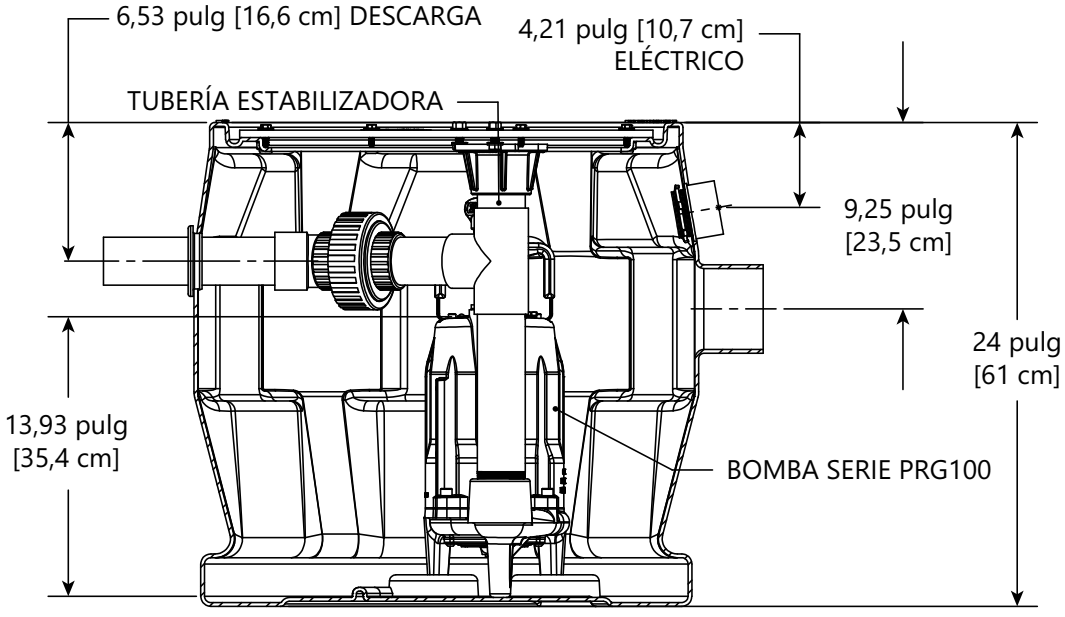

Copyright © Liberty Pumps, Inc. 2026 Todos los derechos reservados. Las especificaciones están sujetas a cambios sin previo aviso.

*7000 Apple Tree Avenue Bergen NY 14416 ■ **Teléfono** 1-800-543-2550 ■ **Fax** 1-585-494-1839 ■ **Correo electrónico** Liberty@LibertyPumps.com ■ **Web** www.LibertyPumps.com*

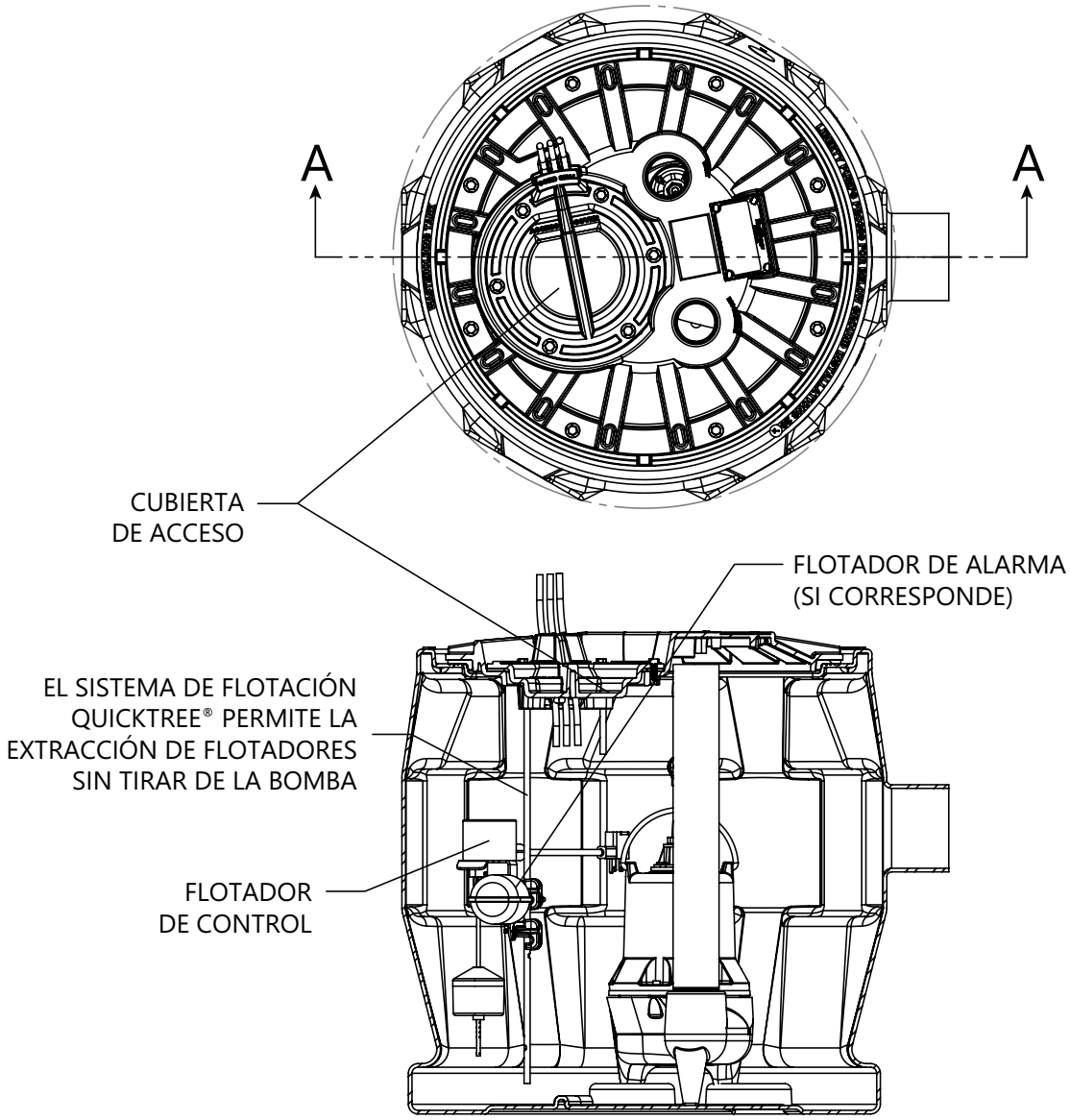

SECCIÓN A-A

Copyright © Liberty Pumps, Inc. 2026 Todos los derechos reservados. Las especificaciones están sujetas a cambios sin previo aviso.

*7000 Apple Tree Avenue Bergen NY 14416 ■ **Teléfono** 1-800-543-2550 ■ **Fax** 1-585-494-1839 ■ **Correo electrónico** Liberty@LibertyPumps.com ■ **Web** www.LibertyPumps.com*

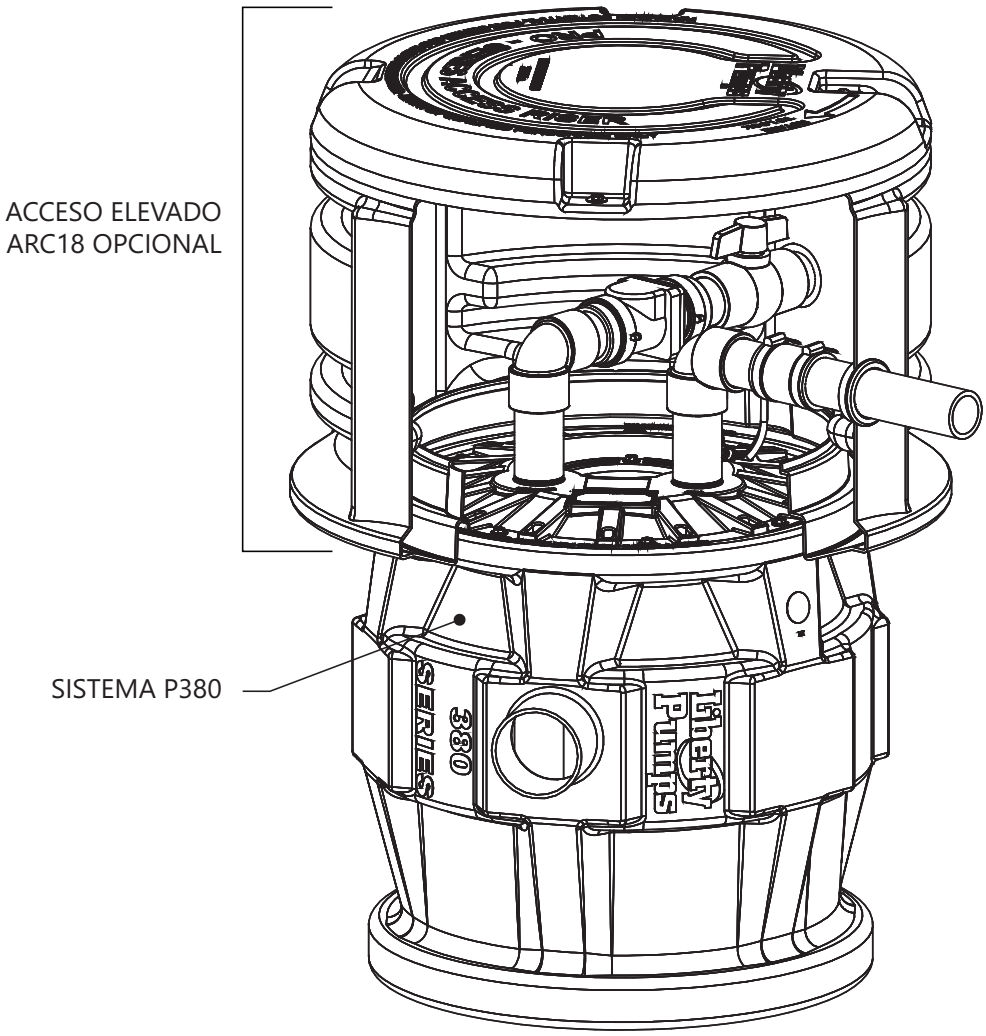

Copyright © Liberty Pumps, Inc. 2026 Todos los derechos reservados. Las especificaciones están sujetas a cambios sin previo aviso.

*7000 Apple Tree Avenue Bergen NY 14416 ■ **Teléfono** 1-800-543-2550 ■ **Fax** 1-585-494-1839 ■ **Correo electrónico** Liberty@LibertyPumps.com ■ **Web** www.LibertyPumps.com*

P380 **P680**

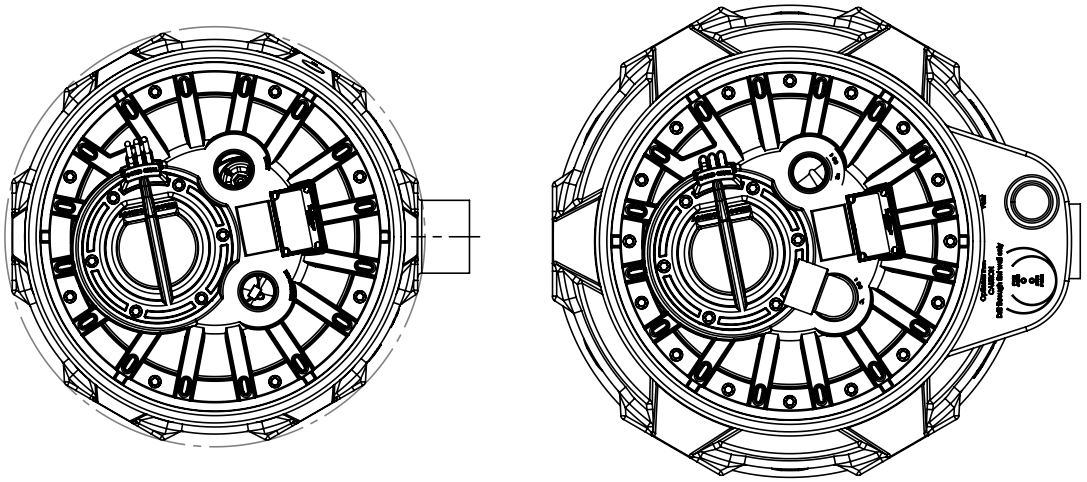

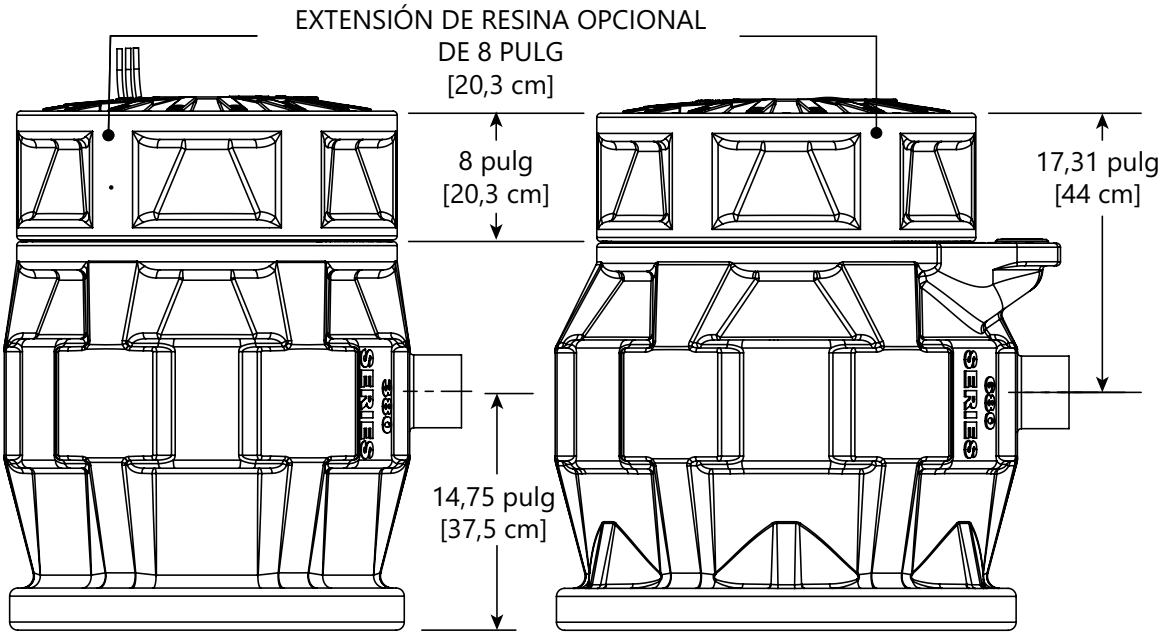

Copyright © Liberty Pumps, Inc. 2026 Todos los derechos reservados. Las especificaciones están sujetas a cambios sin previo aviso.

*7000 Apple Tree Avenue Bergen NY 14416 ■ **Teléfono** 1-800-543-2550 ■ **Fax** 1-585-494-1839 ■ **Correo electrónico** Liberty@LibertyPumps.com ■ **Web** www.LibertyPumps.com*

P680 APLICACIÓN AL AIRE LIBRE

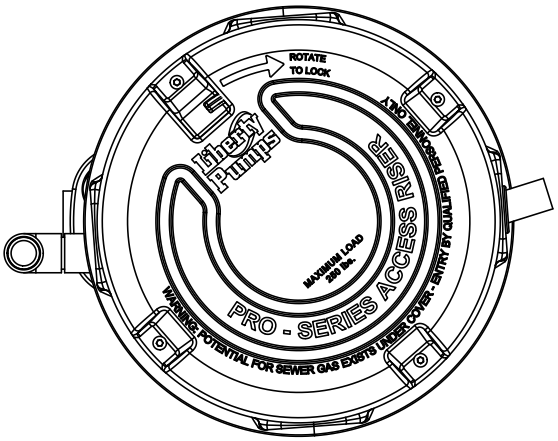

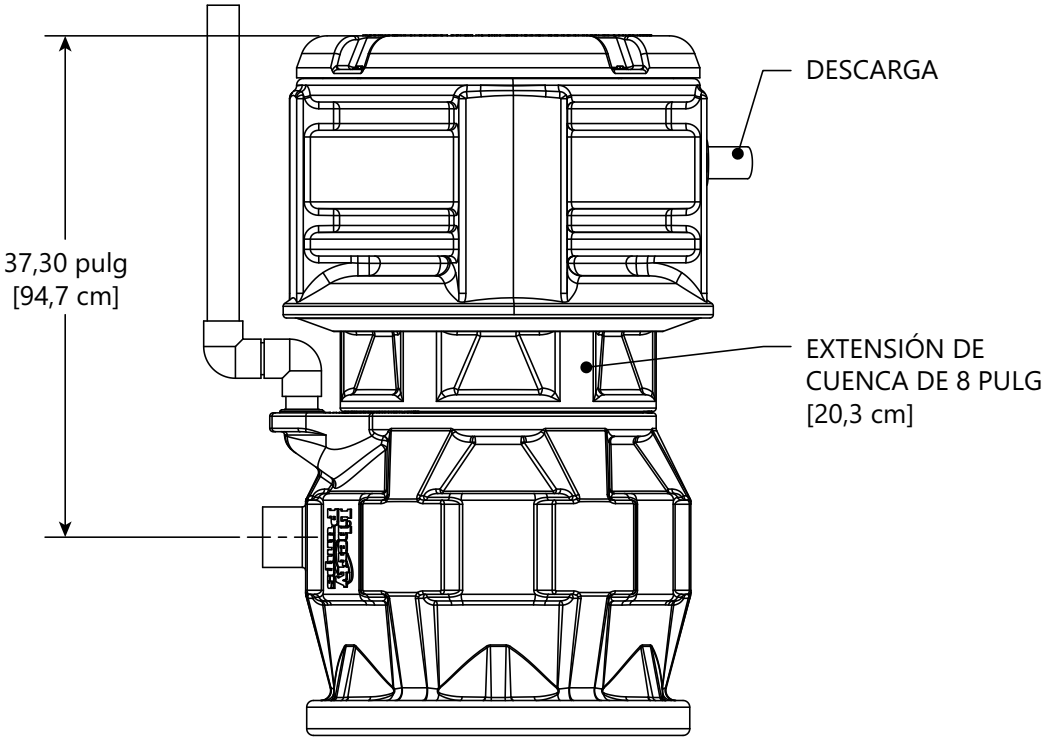

Copyright © Liberty Pumps, Inc. 2026 Todos los derechos reservados. Las especificaciones están sujetas a cambios sin previo aviso.

*7000 Apple Tree Avenue Bergen NY 14416 ■ **Teléfono** 1-800-543-2550 ■ **Fax** 1-585-494-1839 ■ **Correo electrónico** Liberty@LibertyPumps.com ■ **Web** www.LibertyPumps.com*

Serie ProVore 380/ProVore 680 Datos eléctricos

MODELO	HP	VOLTAJE	FASE	SF (FACTOR DE SERVICIO)	AMPERAJE DE CARGA COMPLETA	AMPERAJE DE ROTOR BLOQUEADO	TEMPERATURA DE SOBRECARGA TÉRMICA	CLASE DE BOBINADOS DEL ESTATOR	DESCARGA	AUTOMÁTICO	PANEL DE CONTROL
P382XPRG101	1	115	1	1,00	12	47	105 °C 221 °F	B	5 CM [2 PULG]	SÍ	NA
P382XPRG101V	1	115	1	1,00	12	47	105 °C 221 °F	B	5 CM [2 PULG]	SÍ*	NA
P382PRG101SD-2	1	115	1	1,00	12	47	105 °C 221 °F	B	5 CM [2 PULG] (VERTICAL)	SÍ	NA
P382XPRG102	1	230	1	1,00	6	23,7	105 °C 221 °F	B	5 CM [2 PULG]	SÍ	NA
P682XPRG101	1	115	1	1,00	12	47	105 °C 221 °F	B	5 CM [2 PULG]	SÍ	PDC-115
P682XPRG101W	1	115	1	1,00	12	47	105 °C 221 °F	B	5 CM [2 PULG]	SÍ**	PDCW-115
P682XPRG102	1	230	1	1,00	6	23,7	105 °C 221 °F	B	5 CM [2 PULG]	SÍ	PDC-230
P682XPRG102W	1	230	1	1,00	6	23,7	105 °C 221 °F	B	5 CM [2 PULG]	SÍ**	PDCW-230

Nota: * = flotador vertical y ** = panel para exteriores

Copyright © Liberty Pumps, Inc. 2026 Todos los derechos reservados. Las especificaciones están sujetas a cambios sin previo aviso.

*7000 Apple Tree Avenue Bergen NY 14416 ■ **Teléfono** 1-800-543-2550 ■ **Fax** 1-585-494-1839 ■ **Correo electrónico** Liberty@LibertyPumps.com ■ **Web** www.LibertyPumps.com*

Serie ProVore 380/ProVore 680 Datos técnicos

SISTEMA	**TANQUE**	CUENCA DE POLIETILENO LISTADO UPC CUMPLE CON LA PRUEBA DE APILAMIENTO IAPMO PS52 DE 10 PIES
	CUBIERTA	POLIPROPILENO (HDPE PARA MODELO DE DESCARGA LATERAL)
	RIEL GUÍA	NINGUNO - LAS BOMBAS SALEN CON LA CUBIERTA
	BUJE DE ENTRADA	INCORPORADO AL TANQUE
	TUBERÍA DE DESCARGA	PVC CÉDULA 80
	CONTROL	SISTEMAS P380 – INTERRUPTORES FLOTANTE DE LENGÜETA
		SISTEMAS P680 – CONTROL DE PDC
BOMBA	**IMPULSOR**	HIERRO FUNDIDO
	TAMAÑO DE MANIPULACIÓN DE SÓLIDOS	BOMBA TRITURADORA: 0,5 CM [0,2 PULG]
	PINTURA	CUBIERTA PULVERIZADA
	TEMPERATURA MÁX. DE LÍQUIDO	60 °C [140 °F] INTERMITENTE
	SOBRECARGA TÉRMICA	105 °C [221 °F]
	TIPO DE CABLE DE ALIMENTACIÓN	SJTW
	CARCASA DEL MOTOR	HIERRO FUNDIDO
	VOLUTA	HIERRO FUNDIDO
	EJE	ACERO INOXIDABLE SERIE 303
	HARDWARE	ACERO INOXIDABLE
	JUNTAS TÓRICAS	BUNA-N
	SELLO MECÁNICO	CARBURO DE SILICIO IMPREGNADO DE GRAFITO UNIFICADO

Serie ProVore 380/ProVore 680 Especificaciones

Consulte la especificaciones de la bomba individual para obtener más detalles sobre la(s) bomba(s).

1.01 GARANTÍA

La garantía limitada estándar será de 3 años.

Copyright © Liberty Pumps, Inc. 2026 Todos los derechos reservados. Las especificaciones están sujetas a cambios sin previo aviso.

*7000 Apple Tree Avenue Bergen NY 14416 ■ **Teléfono** 1-800-543-2550 ■ **Fax** 1-585-494-1839 ■ **Correo electrónico** Liberty@LibertyPumps.com ■ **Web** www.LibertyPumps.com*