# SÉRIE PRO380-SD

Ensemble d'assainissement simplex à décharge latérale

Liberty Pumps®

Une Entreprise Détenue par Une Famille et ses Employés

## 4/10 cv ou 1/2 cv

## Sortie d'évacuation de 5 cm (2 po)

### Caractéristiques

- Grande capacité de 155 l (41 gal) pour cycles de pompage longue durée
- Bassin profond de 60 cm ou 24 po pour facilier l'enfouissement dans des conditions de sol difficiles
- Bassin en polyéthylène durable
- Collier antiflottaison
- Le couple moulé s'arrête en toute sécurité pour retenir la pompe
- Poignées entièrement moulées
- Couverture en polyéthylène robuste
- Entièrement assemblé en usine
- Disponible avec LE40 et les pompes de série LE50
- Déconnexion de l'union pour une facilité d'entretien
- Tuyau d'évacuation en PVC robuste de calibre 80 (Té, union et coude de l'annexe 40)
- Embout femelle de conduit électrique 5 cm (2 po)
- Entrée de type No-Hub de 10 cm (4 po)
- Boulons du couvercle en acier inoxydable




SSPMA CERTIFIED

C SP US Pompes

innover. évoluer.

# Série Pro380-SD

La série à décharge latérale Pro380 fournit un système d'évacuation professionnel à utiliser dans les installations extérieures où l'enfouissement des lignes électriques et des canalisations est préféré. La conception peu profonde du réservoir permet une installation plus facile sans compromettre la capacité globale du réservoir, soit un total de 41 gallons. Cela permet des cycles de pompage plus longs qui prolongent la durée de vie du système. D'autres caractéristiques professionnelles comprennent des limiteurs de couple moulés pour la sécurité de la pompe, une tuyauterie de refoulement en PVC de calibre 80 et un raccord préinstallé pour un retrait facile de la pompe.

## Données sur les dimensions

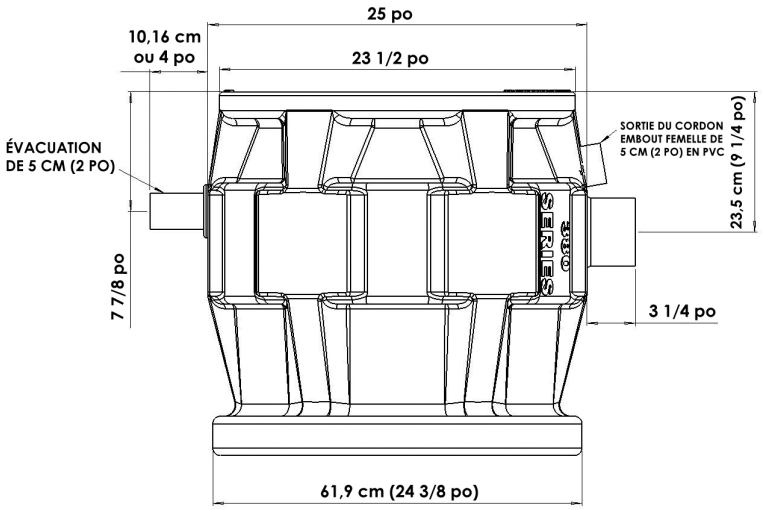





**Optionnel**
**Alarme extérieure**
**ALM-2W**

## Modèles

| MODÈLE | HP | VOLTS | PHASE | DÉCHARGE TAILLE | CORDON LONGUEUR | ALARME | POIDS EN LBS |
|---|---|---|---|---|---|---|---|
| P382LE41SD-2 | 4/10 | 115 | 1 | 5 cm (2 po) | 25 pieds | NON | 67 |
| P382LE41SD-2/A2W | 4/10 | 115 | 1 | 5 cm (2 po) | 25 pieds | OUI | 71 |
| P382LE51SD-2 | 1/2 | 115 | 1 | 5 cm (2 po) | 25 pieds | NON | 70 |
| P382LE51SD-2/A2W | 1/2 | 115 | 1 | 5 cm (2 po) | 25 pieds | OUI | 74 |

Commandez l'un des modèles ci-dessus avec l'alarme extérieure ALM-2W. Le flotteur d'alarme est prémonté au niveau approprié. Le panneau d'alarme est emballé avec l'unité. Commandez « /A2W ».

Voir la documentation propre à la série LE pour tous les renseignements sur les performances de la pompe et les spécifications techniques. Consultez la documentation ALM-2W pour connaître les spécifications de l'alarme.

Consulter le fabricant pour déterminer la taille de la pompe qui convient.

Les caractéristiques sont sujettes à modifications sans préavis.
Copyright © Liberty Pumps, Inc. 2026 Tous droits réservés. LLIT0500-R11/26

Liberty Pumps - 7000 Apple Tree Avenue - Bergen, New York 14416
Téléphone 800-543-2550 - Fax 585-494-1839 - LibertyPumps.com