Liberty Pumps®

Une entreprise familiale avec participation des employés

Caractéristiques du système

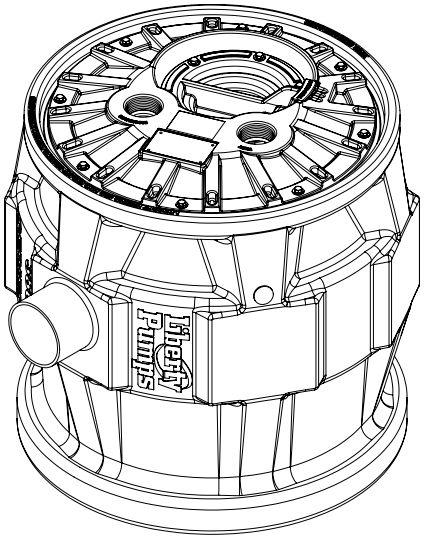

Série Pro380

Système simplex d'eaux usées submersibles

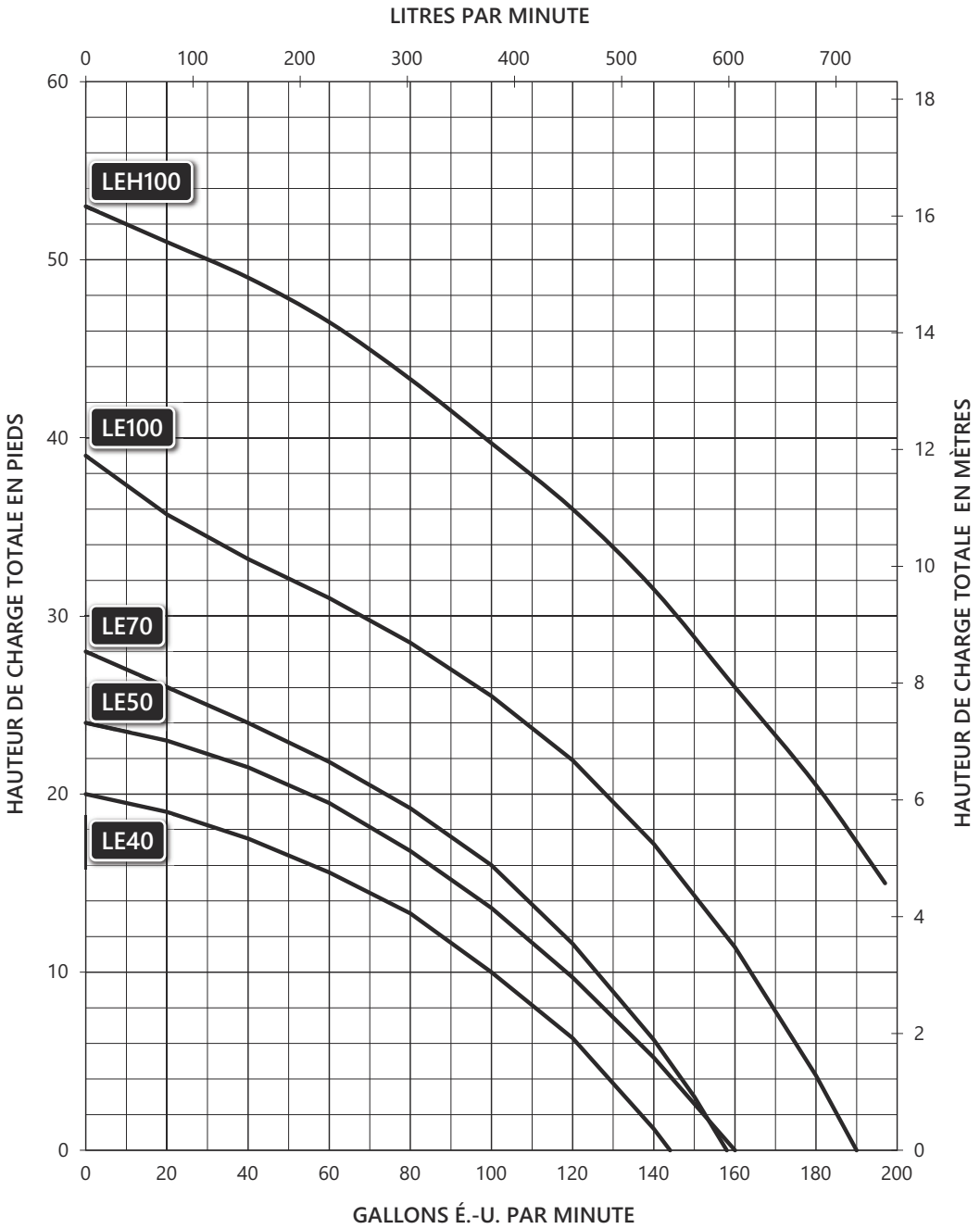

Copyright © Liberty Pumps, Inc. 2026 Tous les droits sont réservés. Les caractéristiques sont sujettes à modifications sans préavis. *Pro380_P1 R05/2026*

7000 Apple Tree Avenue Bergen NY 14416 ■ ***Téléphone*** *1-800-543-2550* ■ ***Télécopieur*** *1-585-494-1839* ■ ***Courriel*** *Liberty@LibertyPumps.com* ■ ***Web*** *www.LibertyPumps.com*

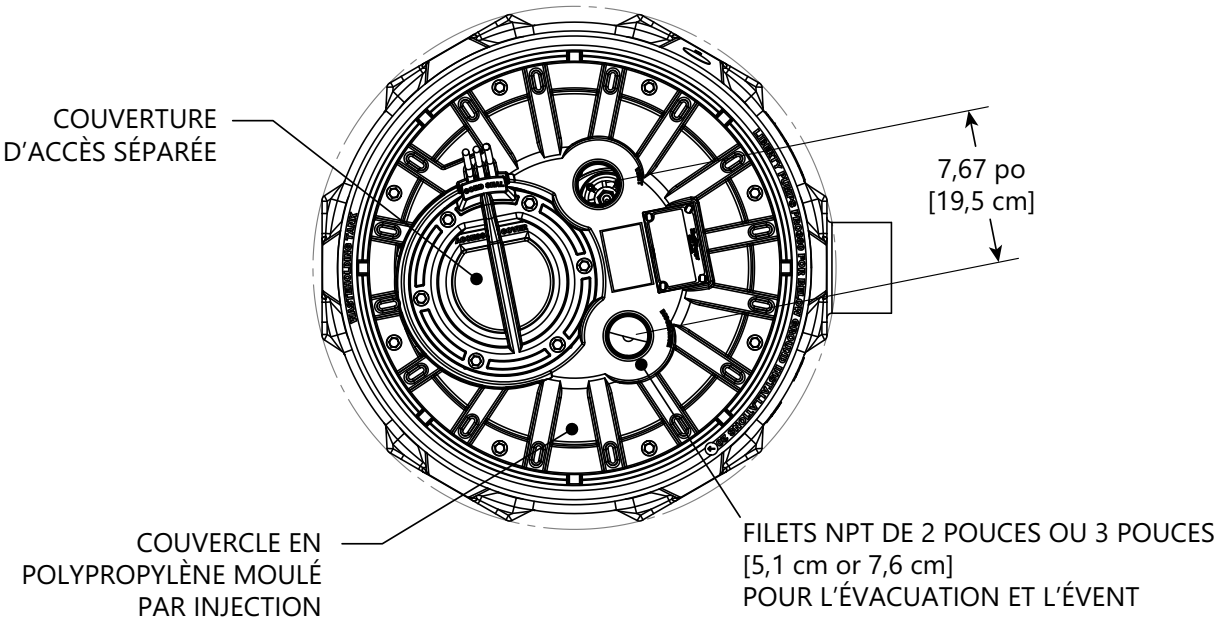

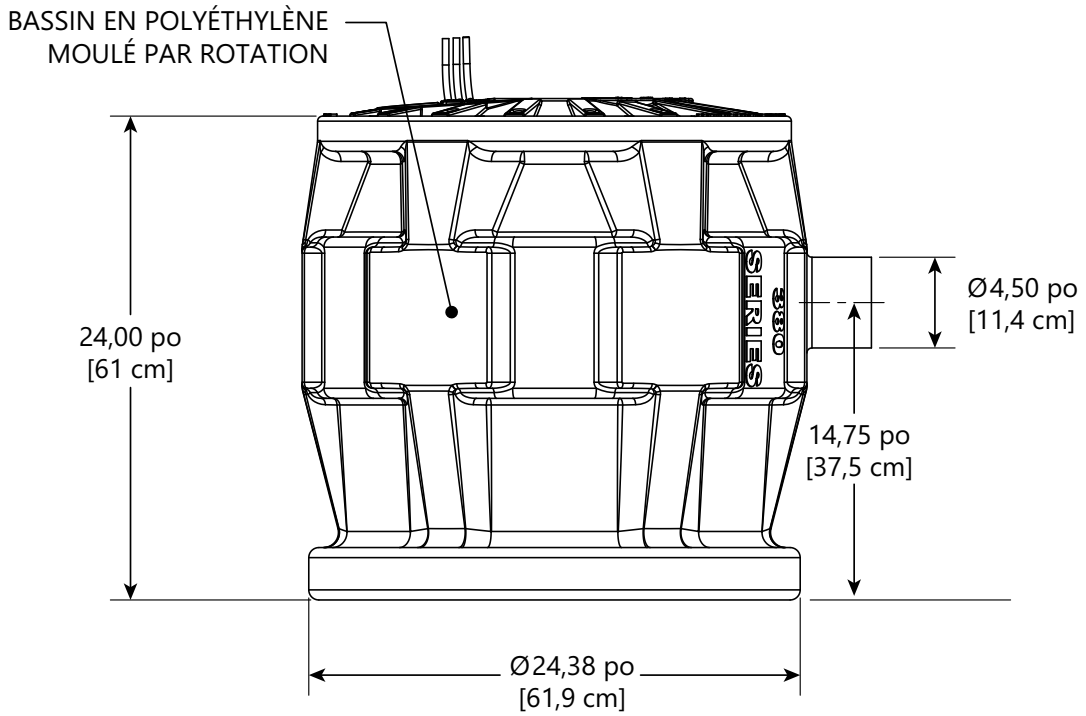

Copyright © Liberty Pumps, Inc. 2026 Tous les droits sont réservés. Les caractéristiques sont sujettes à modifications sans préavis.

*7000 Apple Tree Avenue Bergen NY 14416 ■ **Téléphone** 1-800-543-2550 ■ **Télécopieur** 1-585-494-1839 ■ **Courriel** Liberty@LibertyPumps.com ■ **Web** www.LibertyPumps.com*

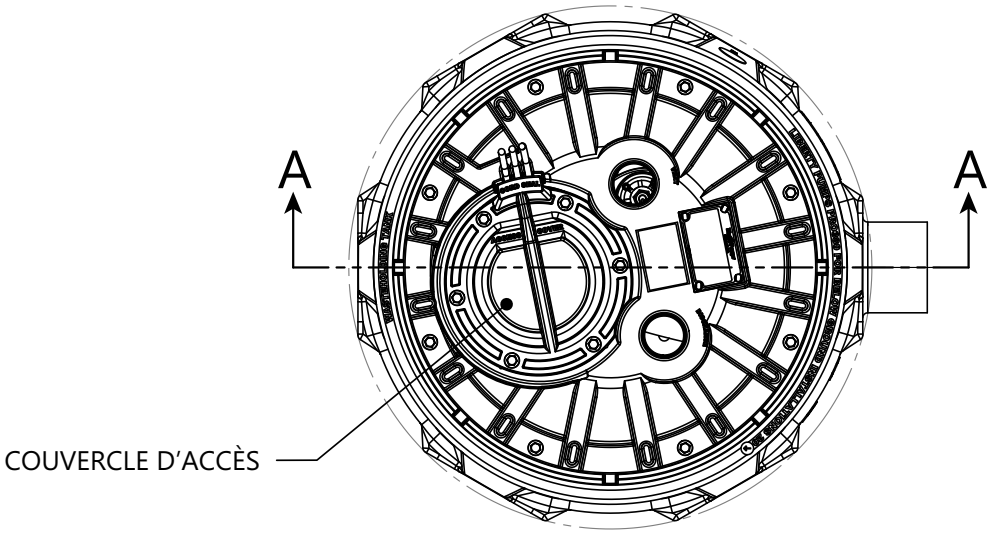

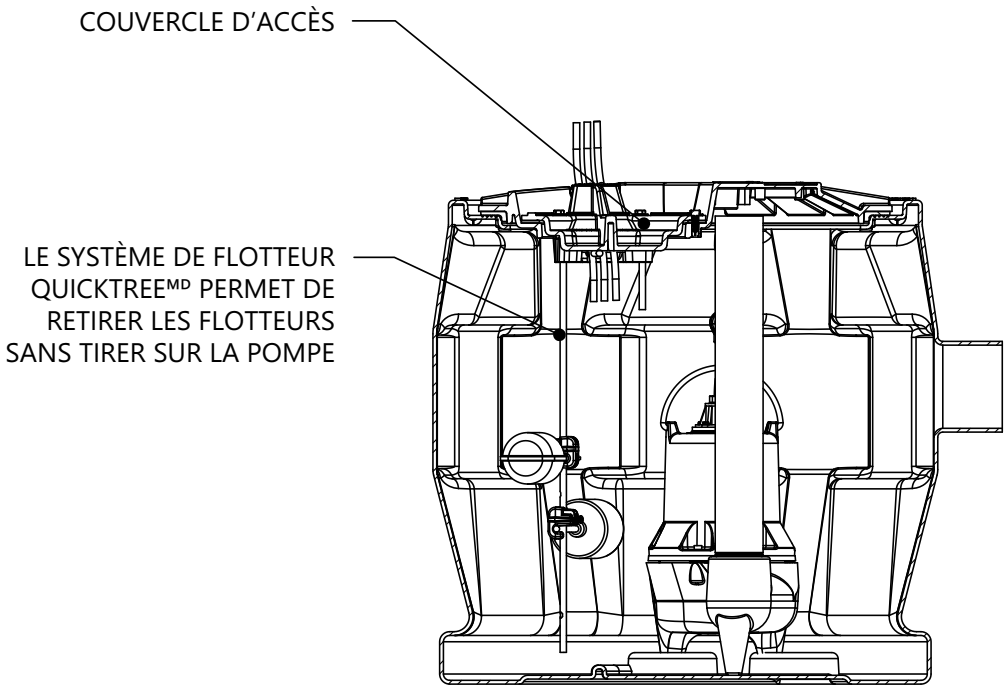

SECTION A-A

Copyright © Liberty Pumps, Inc. 2026 Tous les droits sont réservés. Les caractéristiques sont sujettes à modifications sans préavis.

*7000 Apple Tree Avenue Bergen NY 14416 ■ **Téléphone** 1-800-543-2550 ■ **Télécopieur** 1-585-494-1839 ■ **Courriel** Liberty@LibertyPumps.com ■ **Web** www.LibertyPumps.com*

INTERRUPTEUR VERTICAL

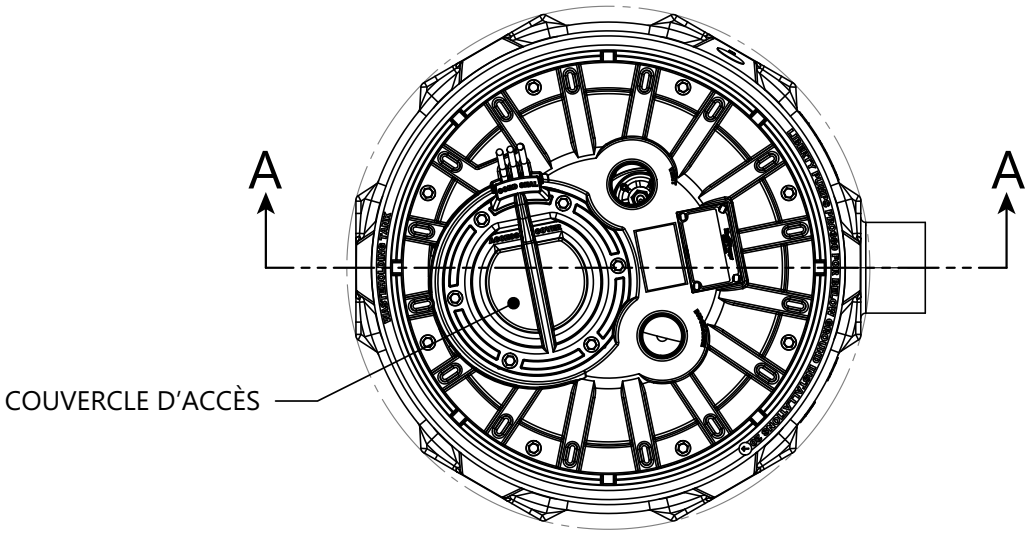

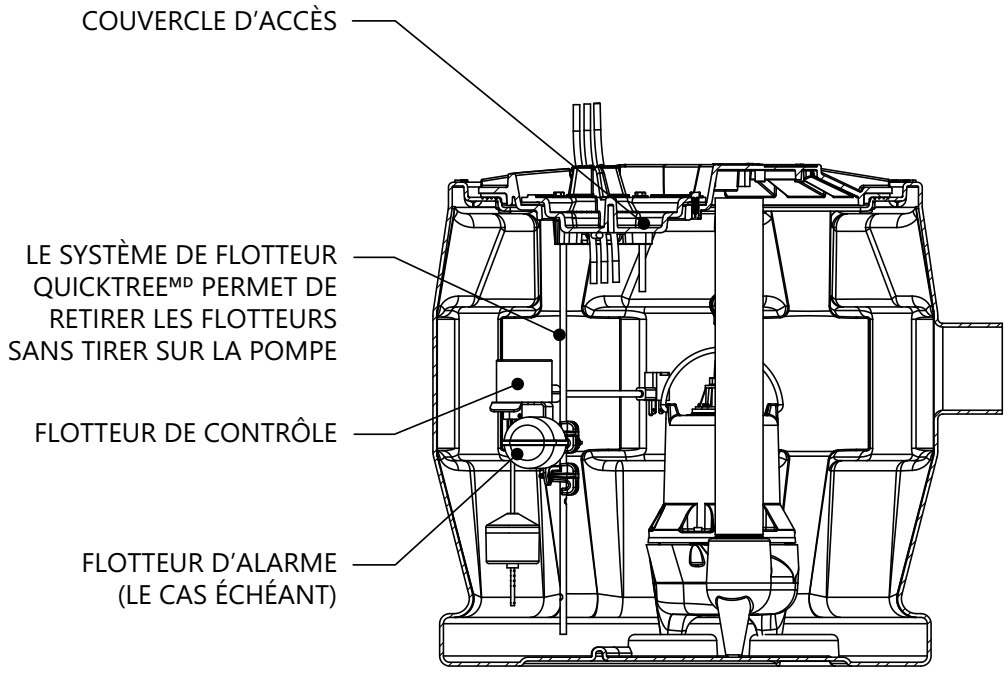

SECTION A-A

Copyright © Liberty Pumps, Inc. 2026 Tous les droits sont réservés. Les caractéristiques sont sujettes à modifications sans préavis.

*7000 Apple Tree Avenue Bergen NY 14416 ■ **Téléphone** 1-800-543-2550 ■ **Télécopieur** 1-585-494-1839 ■ **Courriel** Liberty@LibertyPumps.com ■ **Web** www.LibertyPumps.com*

ÉVACUATION LATÉRALE

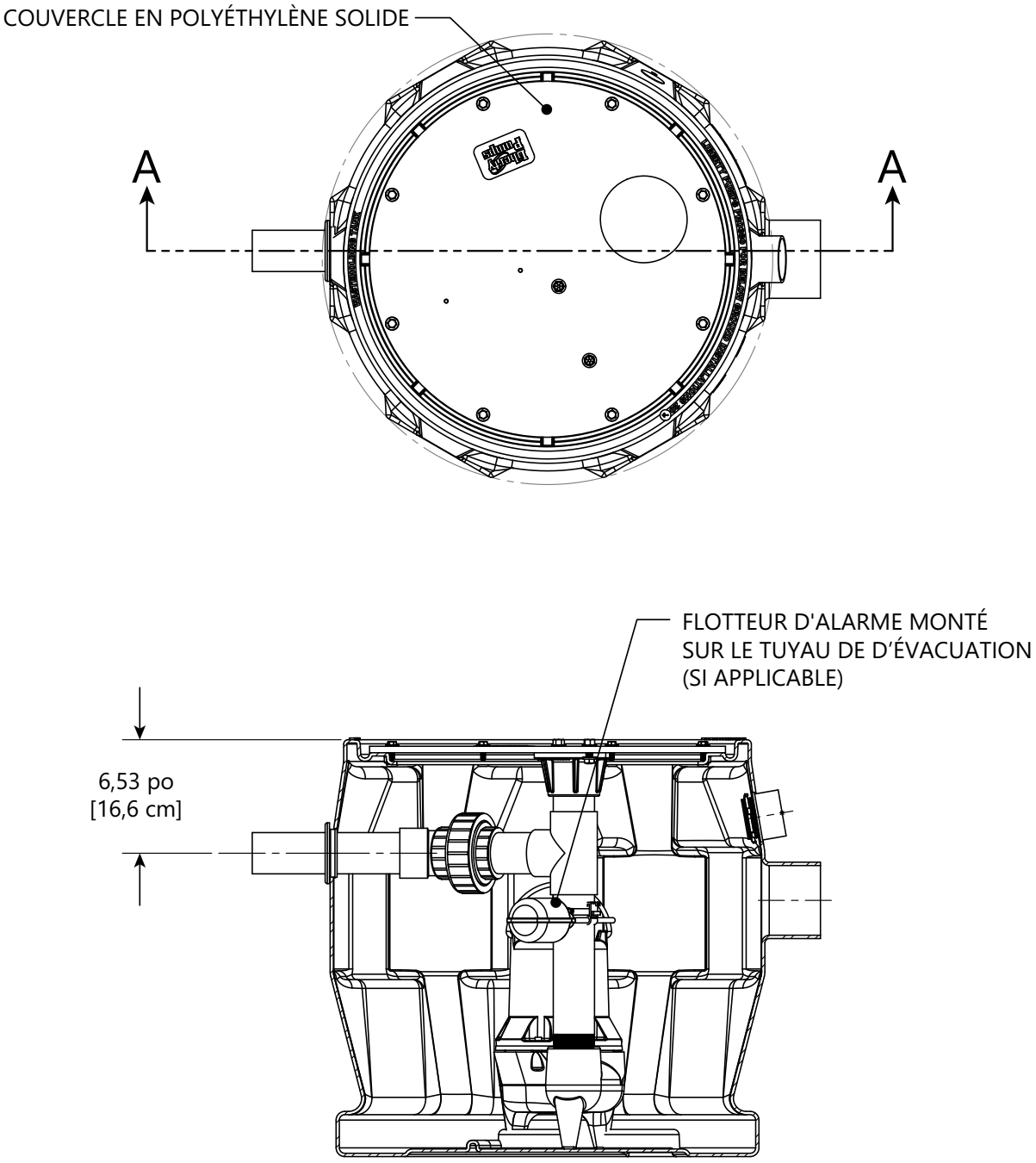

SECTION A-A

Copyright © Liberty Pumps, Inc. 2026 Tous les droits sont réservés. Les caractéristiques sont sujettes à modifications sans préavis.

*7000 Apple Tree Avenue Bergen NY 14416 ■ **Téléphone** 1-800-543-2550 ■ **Télécopieur** 1-585-494-1839 ■ **Courriel** Liberty@LibertyPumps.com ■ **Web** www.LibertyPumps.com*

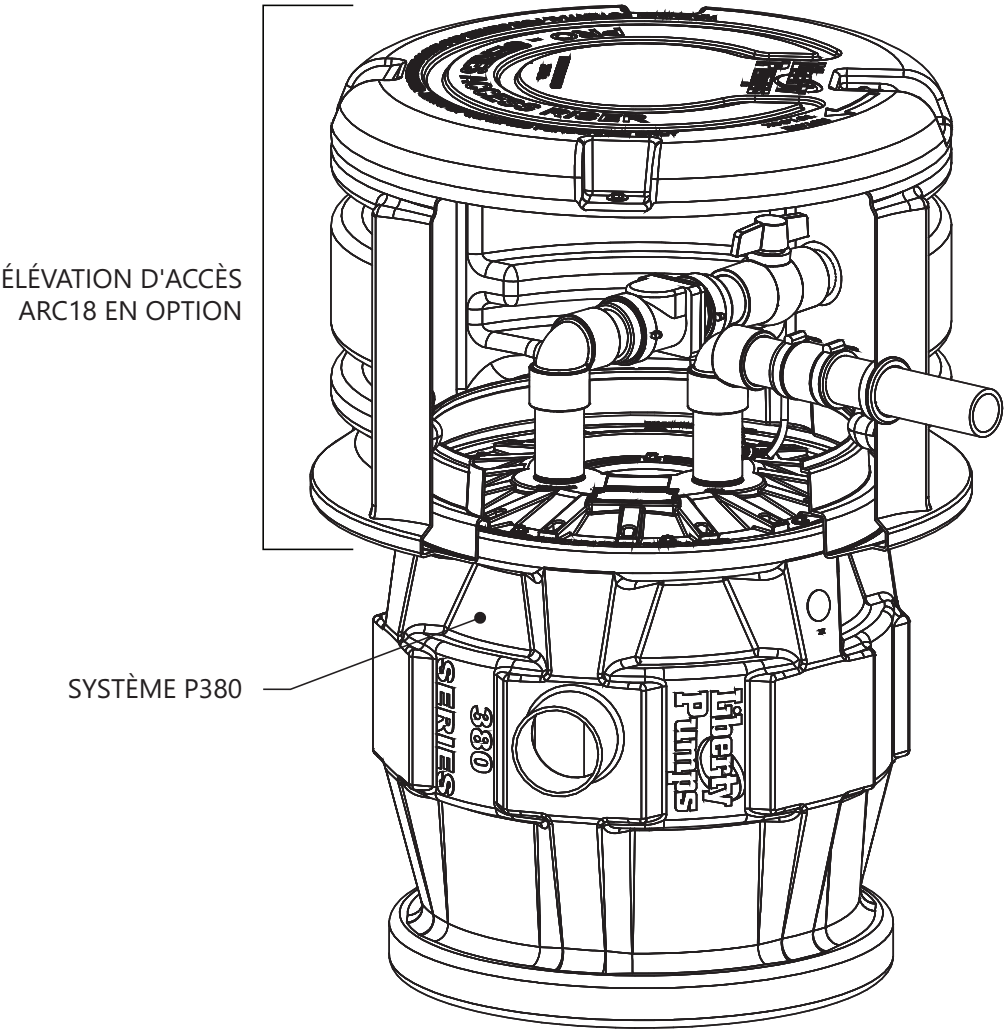

Copyright © Liberty Pumps, Inc. 2026 Tous les droits sont réservés. Les caractéristiques sont sujettes à modifications sans préavis.

*7000 Apple Tree Avenue Bergen NY 14416 ■ **Téléphone** 1-800-543-2550 ■ **Télécopieur** 1-585-494-1839 ■ **Courriel** Liberty@LibertyPumps.com ■ **Web** www.LibertyPumps.com*

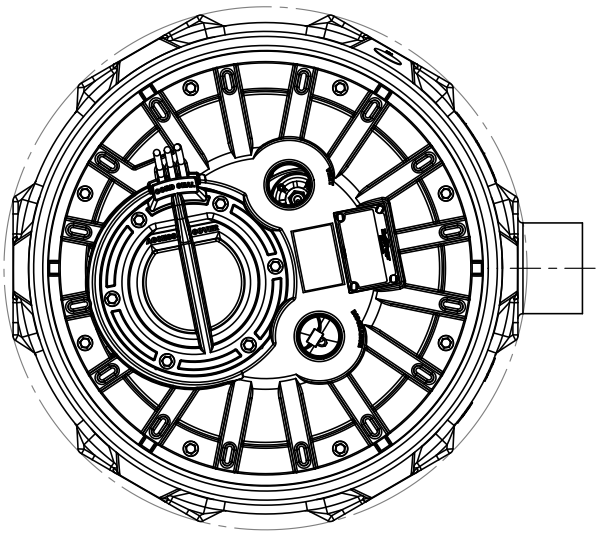

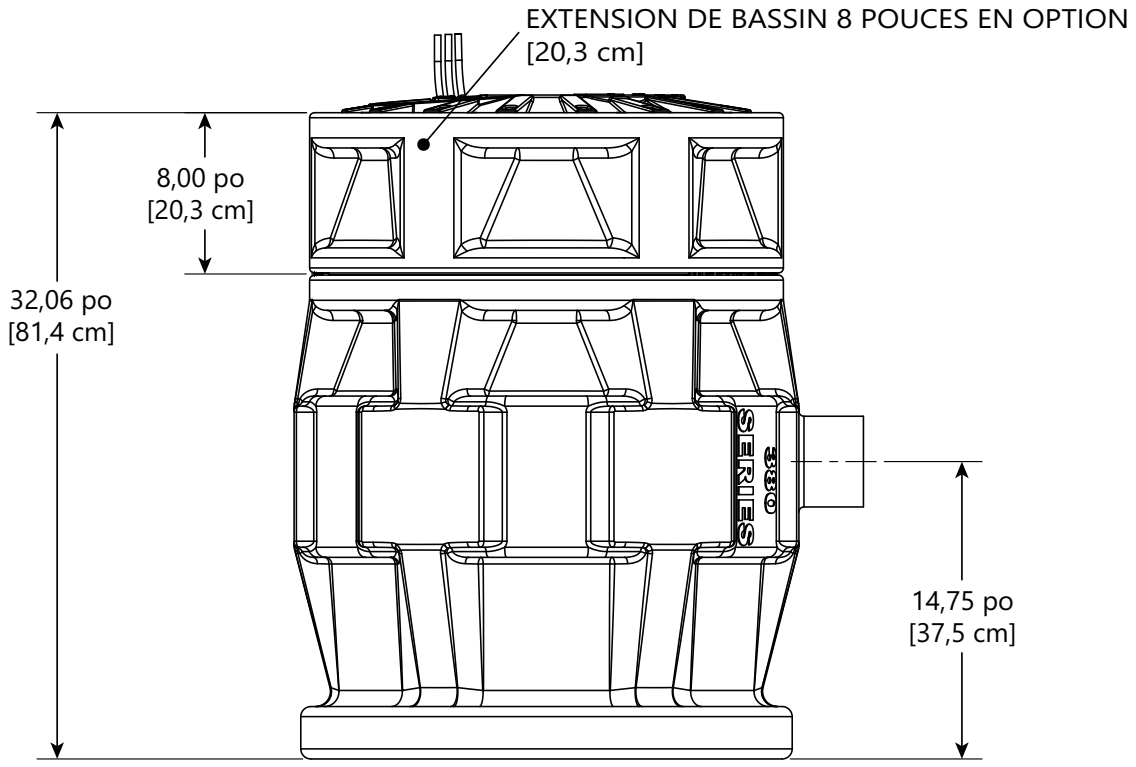

Copyright © Liberty Pumps, Inc. 2026 Tous les droits sont réservés. Les caractéristiques sont sujettes à modifications sans préavis.

*7000 Apple Tree Avenue Bergen NY 14416 ■ **Téléphone** 1-800-543-2550 ■ **Télécopieur** 1-585-494-1839 ■ **Courriel** Liberty@LibertyPumps.com ■ **Web** www.LibertyPumps.com*

Série Pro380 Données électriques

MODÈLE	HP	TENSION	PHASE	SF	PLEINE CHARGE AMPÈRES	ROTOR VERROUILLÉ AMPÈRES	TEMPÉRATURE DE SURCHARGE THERMIQUE	CLASSE DE L'ENROULEMENT DU STATOR	ÉVACUATION	LONGUEUR DU CORDON	AUTOMATIQUE
P382LE41	4/10	115	1	1,00	12	22,5	105 ° C / 221 ° F	B	5,08 CM / 2 PO	3,05 M / 10 PIEDS	OUI
P382LE41-2	4/10	115	1	1,00	12	22,5	105 ° C / 221 ° F	B	5,08 CM / 2 PO	7,62 M / 25 PIEDS	OUI
P382LE41SD-2	4/10	115	1	1,00	12	22,5	105 ° C / 221 ° F	B	5,08 CM / 2 PO (LATÉRALE)	7,62 M / 25 PIEDS	OUI
P382LE41V	4/10	115	1	1,00	12	22,5	105 ° C / 221 ° F	B	5,08 CM / 2 PO	3,05 M / 10 PIEDS	OUI, VERTICALE
P382LE41V-2	4/10	115	1	1,00	12	22,5	105 ° C / 221 ° F	B	5,08 CM / 2 PO	7,62 M / 25 PIEDS	OUI
P382LE51	1/2	115	1	1,00	12	22,5	105 ° C / 221 ° F	B	5,08 CM / 2 PO	3,05 M / 10 PIEDS	OUI
P382LE51-2	1/2	115	1	1,00	12	22,5	105 ° C / 221 ° F	B	5,08 CM / 2 PO	7,62 M / 25 PIEDS	OUI
P382LE51SD-2	1/2	115	1	1,00	12	22,5	105 ° C / 221 ° F	B	5,08 CM / 2 PO (LATÉRALE)	7,62 M / 25 PIEDS	OUI
P382LE51V	1/2	115	1	1,00	12	22,5	105 ° C / 221 ° F	B	5,08 CM / 2 PO	3,05 M / 10 PIEDS	OUI, VERTICALE
P382LE51V-2	1/2	115	1	1,00	12	22,5	105 ° C / 221 ° F	B	5,08 CM / 2 PO	7,62 M / 25 PIEDS	OUI
P382LE52	1/2	208–230	1	1,00	6,8	12	105 ° C / 221 ° F	B	5,08 CM / 2 PO	3,05 M / 10 PIEDS	OUI
P382LE52-2	1/2	208–230	1	1,00	6,8	12	105 ° C / 221 ° F	B	5,08 CM / 2 PO	7,62 M / 25 PIEDS	OUI
P382LE71	3/4	115	1	1,00	12	28	105 ° C / 221 ° F	B	5,08 CM / 2 PO	3,05 M / 10 PIEDS	OUI
P382LE71-2	3/4	115	1	1,00	12	28	105 ° C / 221 ° F	B	5,08 CM / 2 PO	7,62 M / 25 PIEDS	OUI
P382LE72	3/4	208–230	1	1,00	6	13	105 ° C / 221 ° F	B	5,08 CM / 2 PO	3,05 M / 10 PIEDS	OUI
P382LE72-2	3/4	208–230	1	1,00	6	13	105 ° C / 221 ° F	B	5,08 CM / 2 PO	7,62 M / 25 PIEDS	OUI

Copyright © Liberty Pumps, Inc. 2026 Tous les droits sont réservés. Les caractéristiques sont sujettes à modifications sans préavis.

*7000 Apple Tree Avenue Bergen NY 14416 ■ **Téléphone** 1-800-543-2550 ■ **Télécopieur** 1-585-494-1839 ■ **Courriel** Liberty@LibertyPumps.com ■ **Web** www.LibertyPumps.com*

MODÈLE	HP	TENSION	PHASE	SF	PLEINE CHARGE AMPÈRES	ROTOR VERROUILLÉ AMPÈRES	TEMPÉRATURE DE SURCHARGE THERMIQUE	CLASSE DE L'ENROULEMENT DU STATOR	ÉVACUATION	LONGUEUR DU CORDON	AUTOMATIQUE
P382LE102	1	208–230	1	1,00	8	21	105 ° C / 221 ° F	B	5,08 CM / 2 PO	3,05 M / 10 PIEDS	OUI
P382LE102-2	1	208–230	1	1,00	8	21	105 ° C / 221 ° F	B	5,08 CM / 2 PO	7,62 M / 25 PIEDS	OUI
P382LEH102	1	230	1	1,00	12	28,6	120 ° C / 248 ° F	B	5,08 CM / 2 PO	3,05 M / 10 PIEDS	OUI
P382LEH102-2	1	230	1	1,00	12	28,6	120 ° C / 248 ° F	B	5,08 CM / 2 PO	7,62 M / 25 PIEDS	OUI
P383LE41	4/10	115	1	1,00	12	22,5	105 ° C / 221 ° F	B	7,62 CM / 3 PO	3,05 M / 10 PIEDS	OUI
P383LE41-2	4/10	115	1	1,00	12	22,5	105 ° C / 221 ° F	B	7,62 CM / 3 PO	7,62 M / 25 PIEDS	OUI
P383LE51	1/2	115	1	1,00	12	22,5	105 ° C / 221 ° F	B	7,62 CM / 3 PO	3,05 M / 10 PIEDS	OUI
P383LE51-2	1/2	115	1	1,00	12	22,5	105 ° C / 221 ° F	B	7,62 CM / 3 PO	7,62 M / 25 PIEDS	OUI
P383LE52	1/2	208–230	1	1,00	6,8	12	105 ° C / 221 ° F	B	7,62 CM / 3 PO	3,05 M / 10 PIEDS	OUI
P383LE52-2	1/2	208–230	1	1,00	6,8	12	105 ° C / 221 ° F	B	7,62 CM / 3 PO	7,62 M / 25 PIEDS	OUI
P383LE71	3/4	115	1	1,00	12	28	105 ° C / 221 ° F	B	7,62 CM / 3 PO	3,05 M / 10 PIEDS	OUI
P383LE71-2	3/4	115	1	1,00	12	28	105 ° C / 221 ° F	B	7,62 CM / 3 PO	7,62 M / 25 PIEDS	OUI
P383LE72	3/4	208–230	1	1,00	6	13	105 ° C / 221 ° F	B	7,62 CM / 3 PO	3,05 M / 10 PIEDS	OUI
P383LE72-2	3/4	208–230	1	1,00	6	13	105 ° C / 221 ° F	B	7,62 CM / 3 PO	7,62 M / 25 PIEDS	OUI
P383LE102	1	208–230	1	1,00	8	21	105 ° C / 221 ° F	B	7,62 CM / 3 PO	3,05 M / 10 PIEDS	OUI
P383LE102-2	1	208–230	1	1,00	8	21	105 ° C / 221 ° F	B	7,62 CM / 3 PO	7,62 M / 25 PIEDS	OUI
P383LEH102	1	230	1	1,00	12	28,6	120 ° C / 248 ° F	B	7,62 CM / 3 PO	3,05 M / 10 PIEDS	OUI
P383LEH102-2	1	230	1	1,00	12	28,6	120 ° C / 248 ° F	B	7,62 CM / 3 PO	7,62 M / 25 PIEDS	OUI

Copyright © Liberty Pumps, Inc. 2026 Tous les droits sont réservés. Les caractéristiques sont sujettes à modifications sans préavis.

7000 Apple Tree Avenue Bergen NY 14416 ■ ***Téléphone*** *1-800-543-2550* ■ ***Télécopieur*** *1-585-494-1839* ■ ***Courriel*** *Liberty@LibertyPumps.com* ■ ***Web*** *www.LibertyPumps.com*

Série Pro380 Caractéristiques techniques

SYSTÈME	**RÉSERVOIR**	POLYÉTHYLÈNE (LES MODÈLES XL UTILISENT UN BASSIN EN POLYÉTHYLÈNE CLASSÉ UPC QUI RÉPOND À L'ESSAI À LA CHEMINÉE IAPMO PS52 3,05 M / 10 PIEDS)
	COUVERTURE	POLYPROPYLÈNE (PEHD SUR LES MODÈLES DE DÉCHARGE LATÉRALE)
	MOYEU D'ENTRÉE	INCORPORÉ DANS LE RÉSERVOIR
	TUYAU D'ÉVACUATION	PVC NOMENCLATURE 80
	COMMANDES	FLOTTEUR DE SIAMOIS
POMPE	**TURBINE**	VOIR LA FICHE TECHNIQUE DE CHAQUE MODÈLE DE POMPE
	TAILLE DES SOLIDES	VOIR LA FICHE TECHNIQUE DE CHAQUE MODÈLE DE POMPE
	PEINTURE	VOIR LA FICHE TECHNIQUE DE CHAQUE MODÈLE DE POMPE
	TEMPÉRATURE MAXIMALE DU LIQUIDE	VOIR LA FICHE TECHNIQUE DE CHAQUE MODÈLE DE POMPE
	TEMPÉRATURE MAXIMALE DU STATOR	VOIR LA FICHE TECHNIQUE DE CHAQUE MODÈLE DE POMPE
	SURCHARGE THERMIQUE	VOIR LA FICHE TECHNIQUE DE CHAQUE MODÈLE DE POMPE
	TYPE DU CORDON D'ALIMENTATION	VOIR LA FICHE TECHNIQUE DE CHAQUE MODÈLE DE POMPE
	BOÎTIER DU MOTEUR	VOIR LA FICHE TECHNIQUE DE CHAQUE MODÈLE DE POMPE
	VOLUTE	VOIR LA FICHE TECHNIQUE DE CHAQUE MODÈLE DE POMPE
	ARBRE	VOIR LA FICHE TECHNIQUE DE CHAQUE MODÈLE DE POMPE
	QUINCAILLERIE	VOIR LA FICHE TECHNIQUE DE CHAQUE MODÈLE DE POMPE
	JOINTS TORIQUES	VOIR LA FICHE TECHNIQUE DE CHAQUE MODÈLE DE POMPE
	JOINT D'ÉTANCHÉITÉ MÉCANIQUE	VOIR LA FICHE TECHNIQUE DE CHAQUE MODÈLE DE POMPE
	VIE MINIMALE DES ROULEMENTS	VOIR LA FICHE TECHNIQUE DE CHAQUE MODÈLE DE POMPE

Série Pro380 Caractéristiques

Voir les spécifications individuelles de la pompe pour plus de détails.

1.01 GARANTIE

La garantie limitée standard est de 3 ans.

Copyright © Liberty Pumps, Inc. 2026 Tous les droits sont réservés. Les caractéristiques sont sujettes à modifications sans préavis.

*7000 Apple Tree Avenue Bergen NY 14416 ■ **Téléphone** 1-800-543-2550 ■ **Télécopieur** 1-585-494-1839 ■ **Courriel** Liberty@LibertyPumps.com ■ **Web** www.LibertyPumps.com*