Liberty Pumps®

Una Compañía de Familia y sus Empleados

Especificaciones del sistema

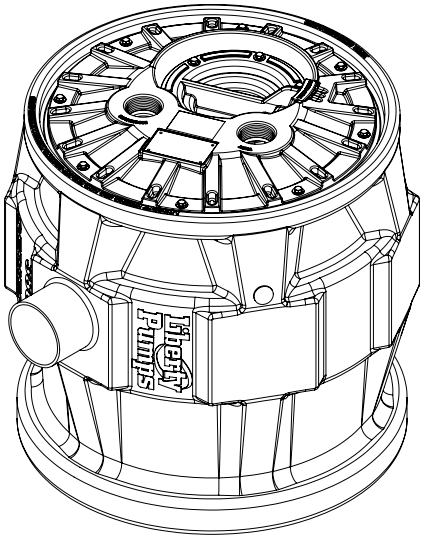

Serie Pro380

Sistema de alcantarillado simplex sumergible

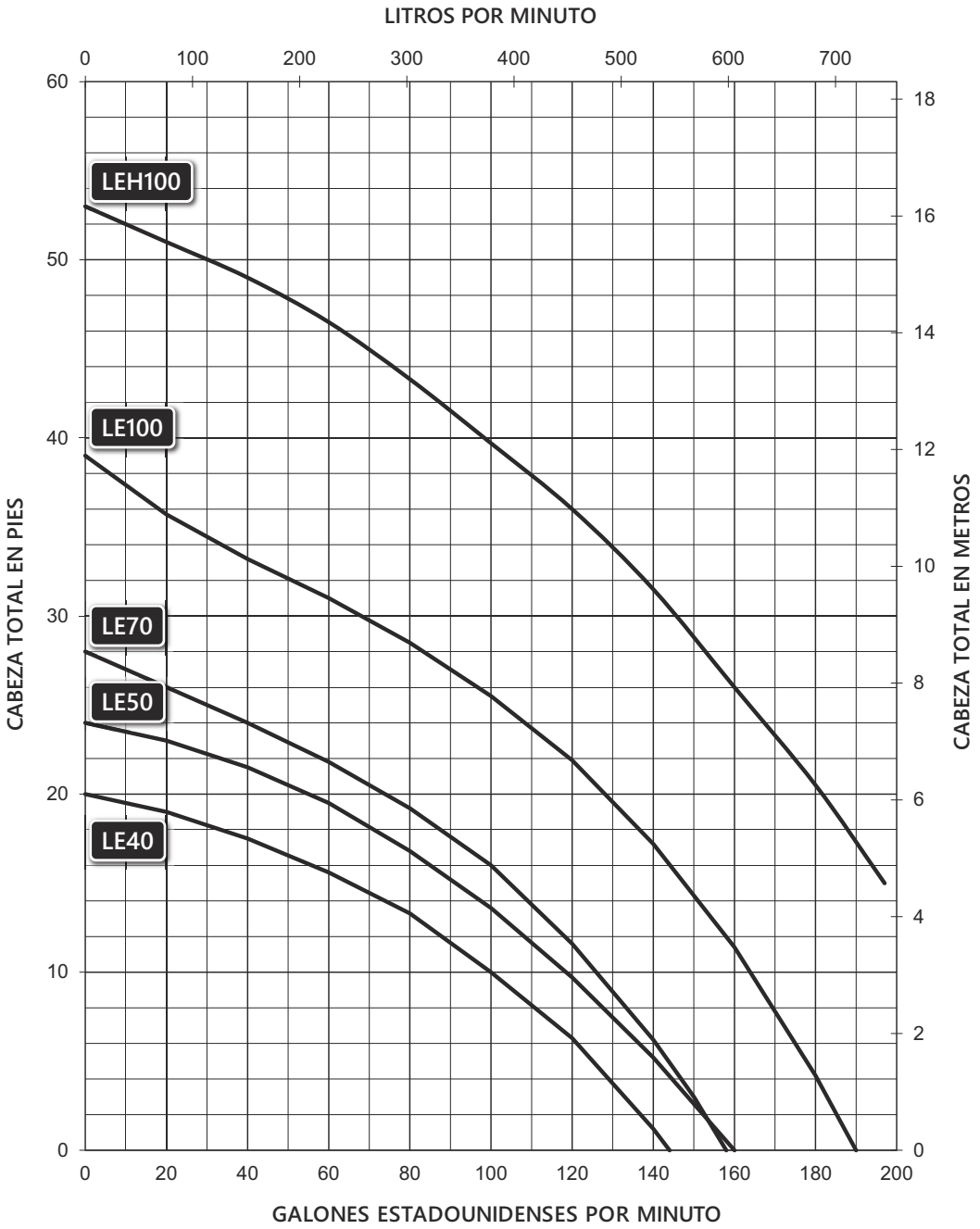

Copyright © Liberty Pumps, Inc. 2026 Todos los derechos reservados. Las especificaciones están sujetas a cambios sin previo aviso.

*7000 Apple Tree Avenue Bergen NY 14416 ■ **Teléfono** 1-800-543-2550 ■ **Fax** 1-585-494-1839 ■ **Correo electrónico** Liberty@LibertyPumps.com ■ **Web** www.LibertyPumps.com*

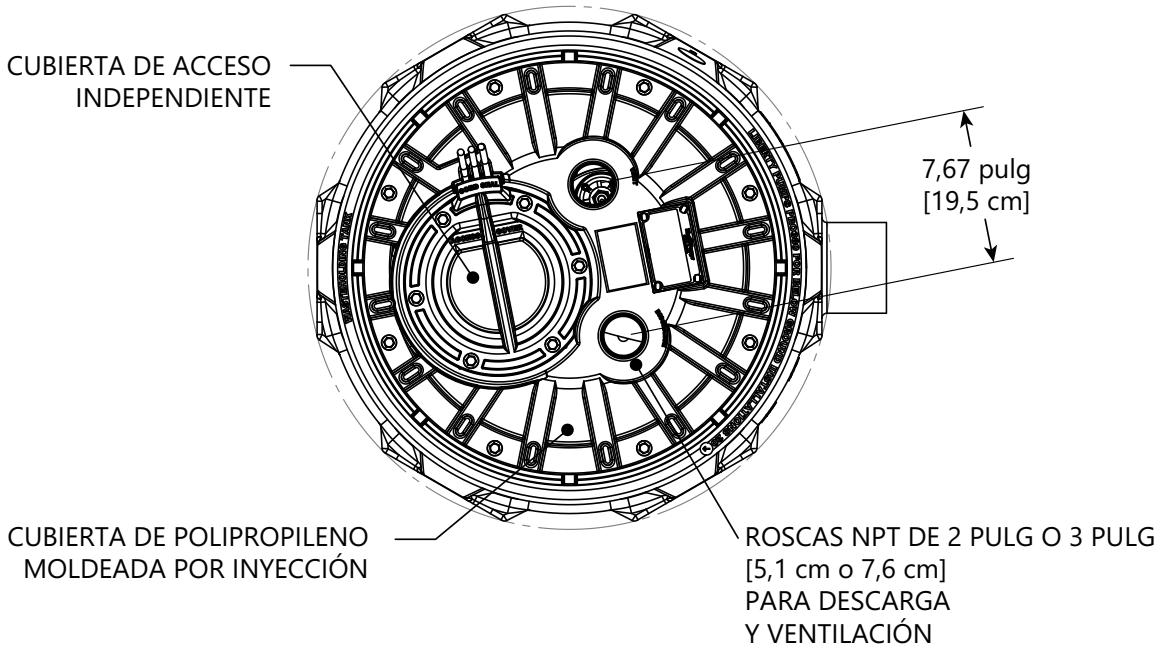

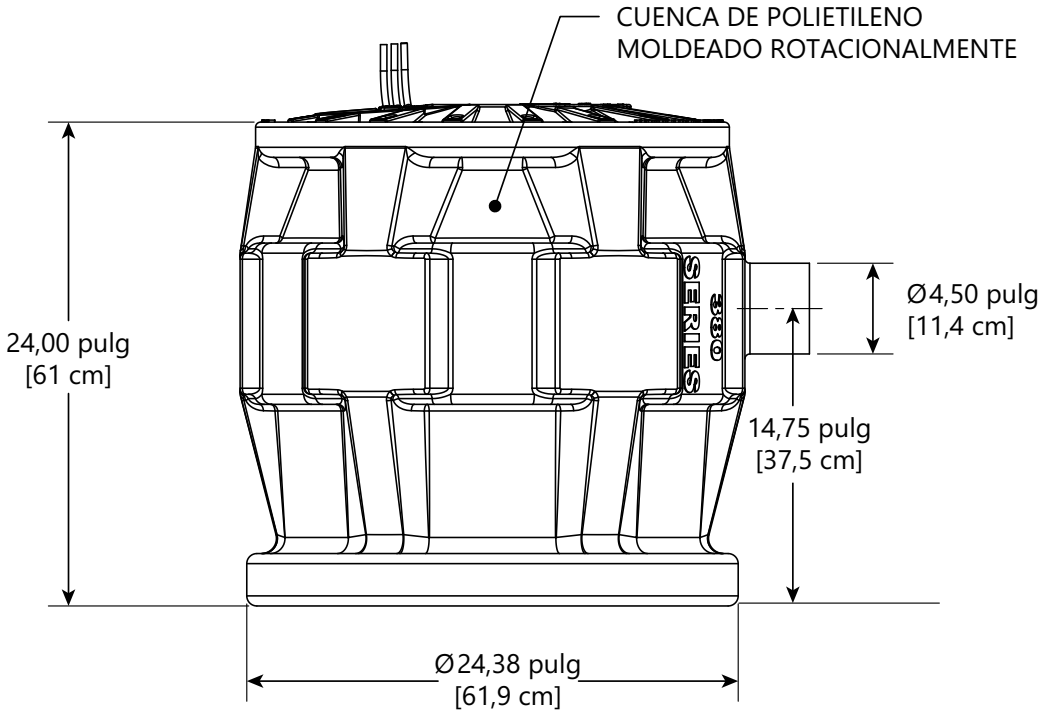

Copyright © Liberty Pumps, Inc. 2026 Todos los derechos reservados. Las especificaciones están sujetas a cambios sin previo aviso.

*7000 Apple Tree Avenue Bergen NY 14416 ■ **Teléfono** 1-800-543-2550 ■ **Fax** 1-585-494-1839 ■ **Correo electrónico** Liberty@LibertyPumps.com ■ **Web** www.LibertyPumps.com*

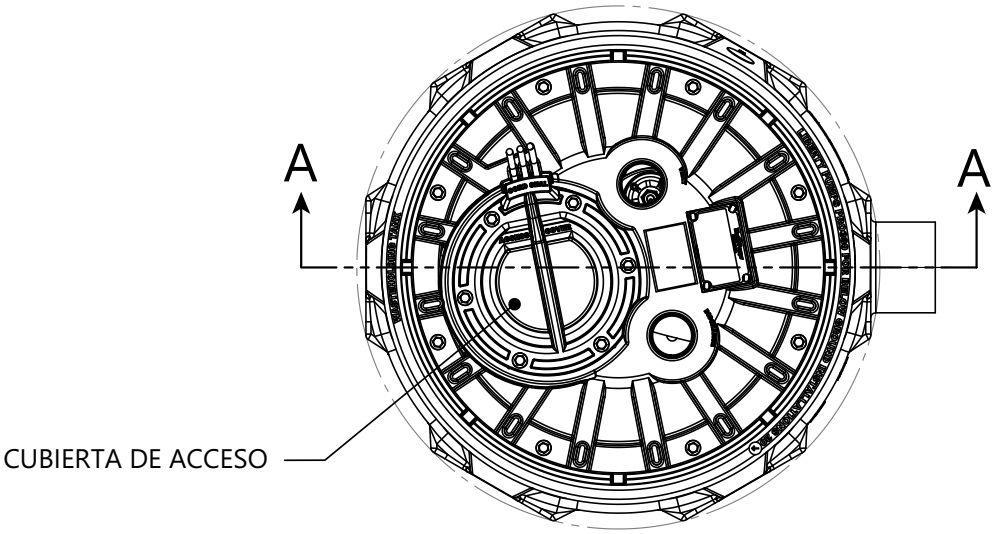

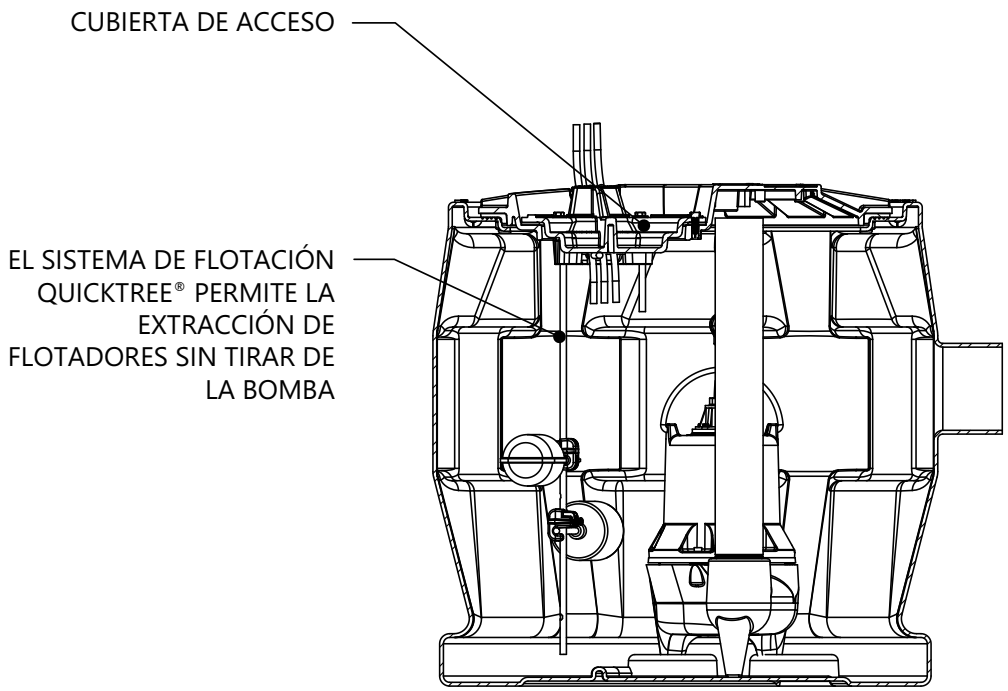

SECCIÓN A-A

Copyright © Liberty Pumps, Inc. 2026 Todos los derechos reservados. Las especificaciones están sujetas a cambios sin previo aviso.

*7000 Apple Tree Avenue Bergen NY 14416 ■ **Teléfono** 1-800-543-2550 ■ **Fax** 1-585-494-1839 ■ **Correo electrónico** Liberty@LibertyPumps.com ■ **Web** www.LibertyPumps.com*

INTERRUPTOR VERTICAL

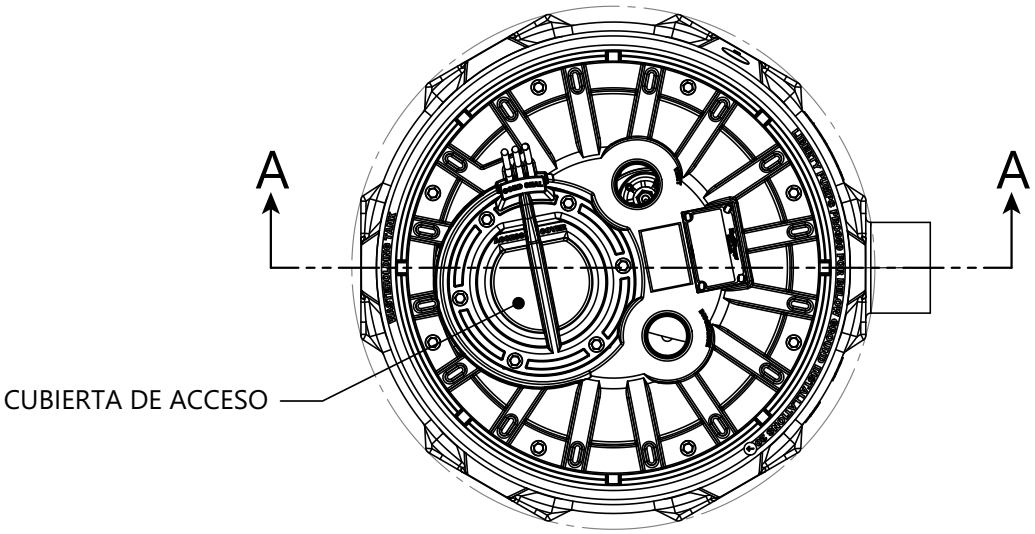

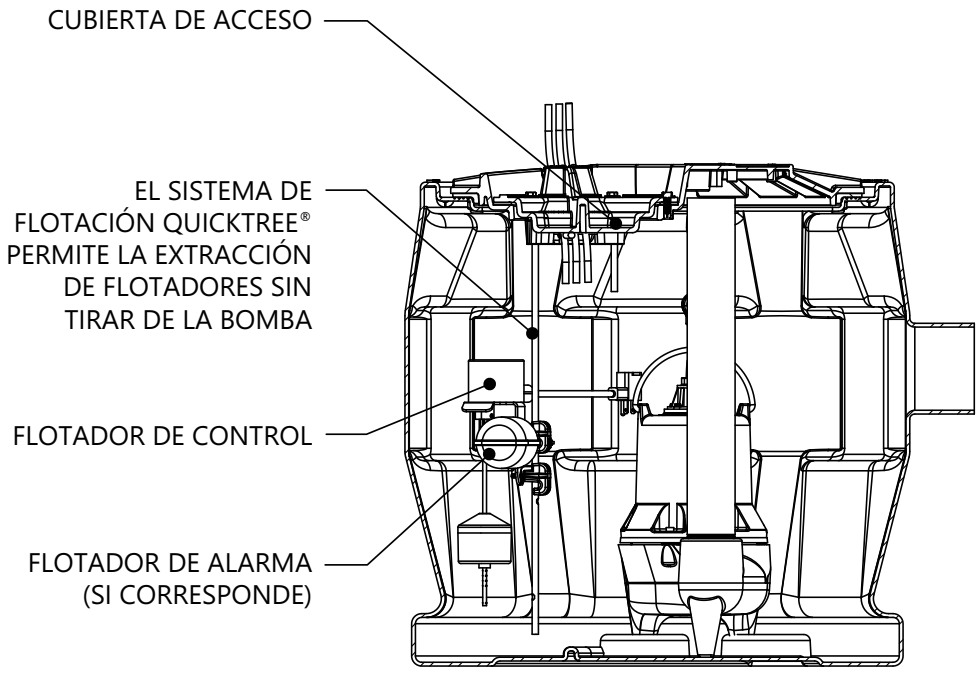

SECCIÓN A-A

Copyright © Liberty Pumps, Inc. 2026 Todos los derechos reservados. Las especificaciones están sujetas a cambios sin previo aviso.

*7000 Apple Tree Avenue Bergen NY 14416 ■ **Teléfono** 1-800-543-2550 ■ **Fax** 1-585-494-1839 ■ **Correo electrónico** Liberty@LibertyPumps.com ■ **Web** www.LibertyPumps.com*

DESCARGA LATERAL

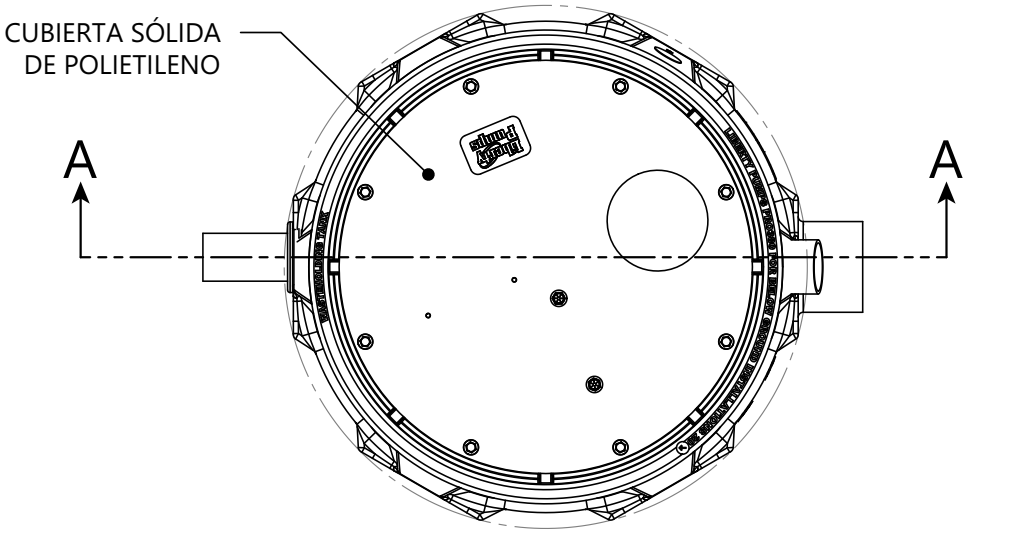

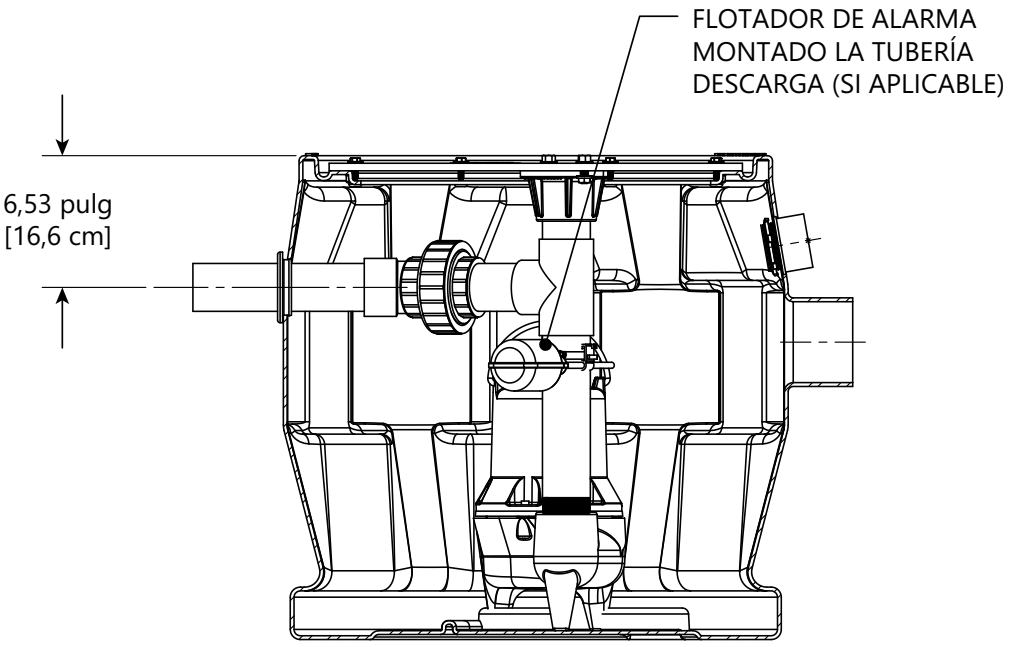

SECCIÓN A-A

Copyright © Liberty Pumps, Inc. 2026 Todos los derechos reservados. Las especificaciones están sujetas a cambios sin previo aviso.

*7000 Apple Tree Avenue Bergen NY 14416 ■ **Teléfono** 1-800-543-2550 ■ **Fax** 1-585-494-1839 ■ **Correo electrónico** Liberty@LibertyPumps.com ■ **Web** www.LibertyPumps.com*

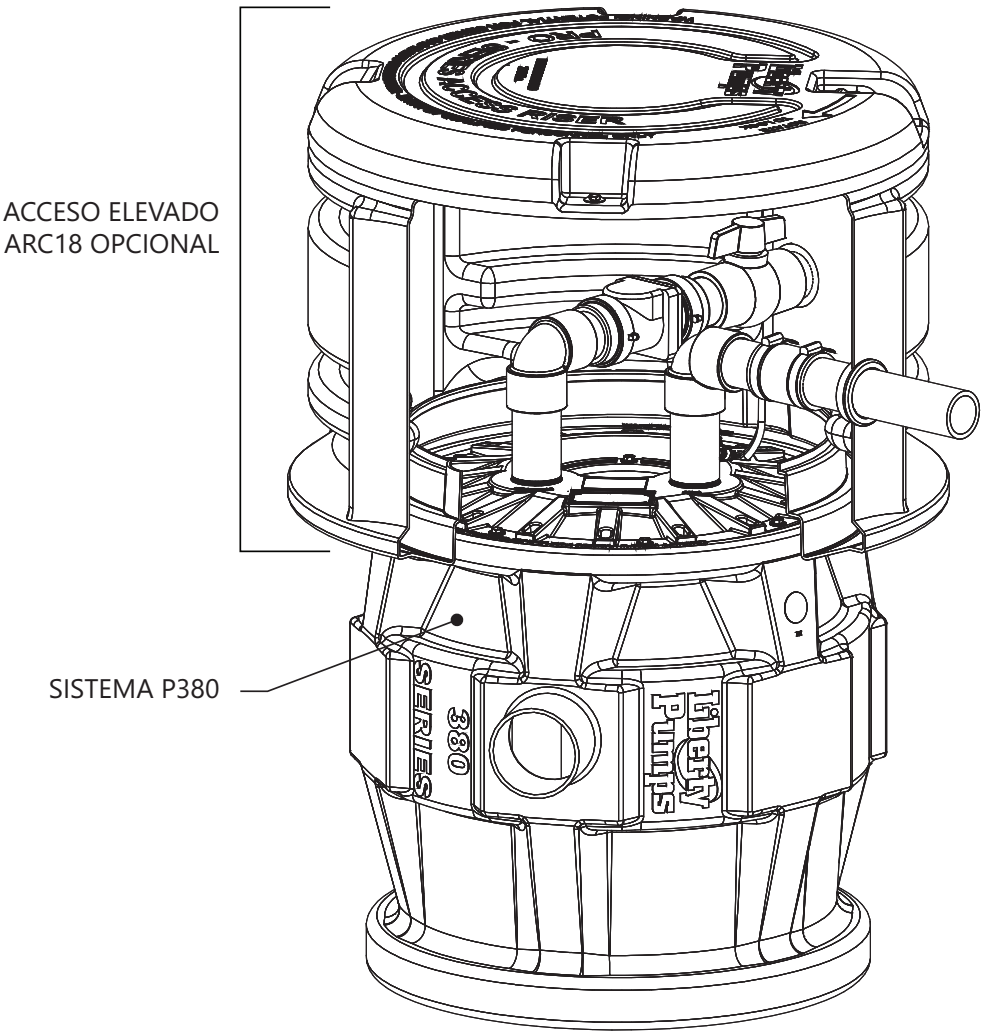

Copyright © Liberty Pumps, Inc. 2026 Todos los derechos reservados. Las especificaciones están sujetas a cambios sin previo aviso.

*7000 Apple Tree Avenue Bergen NY 14416 ■ **Teléfono** 1-800-543-2550 ■ **Fax** 1-585-494-1839 ■ **Correo electrónico** Liberty@LibertyPumps.com ■ **Web** www.LibertyPumps.com*

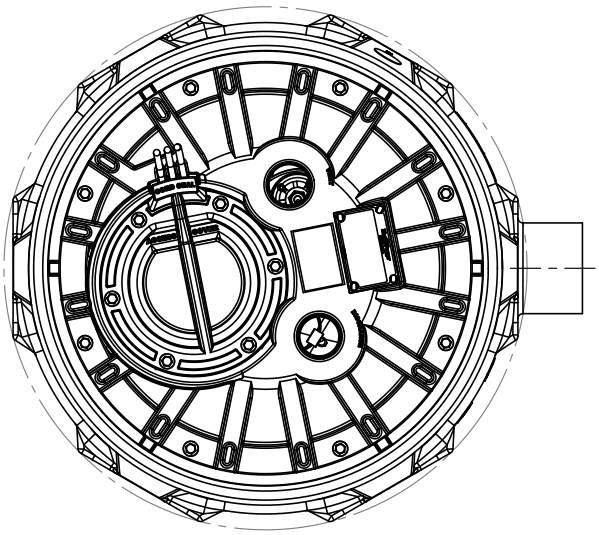

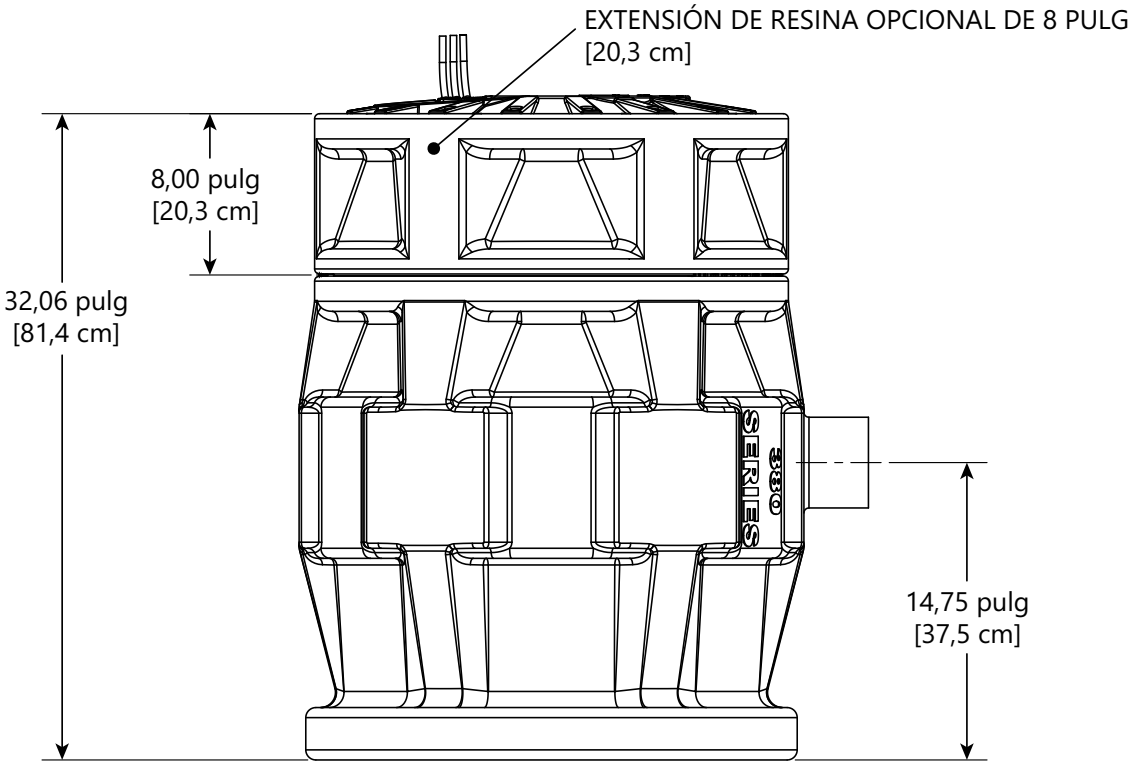

Copyright © Liberty Pumps, Inc. 2026 Todos los derechos reservados. Las especificaciones están sujetas a cambios sin previo aviso.

*7000 Apple Tree Avenue Bergen NY 14416 ■ **Teléfono** 1-800-543-2550 ■ **Fax** 1-585-494-1839 ■ **Correo electrónico** Liberty@LibertyPumps.com ■ **Web** www.LibertyPumps.com*

Serie Pro380 Datos eléctricos

MODELO	HP (CABALLOS DE FUERZA)	VOLTAJE	FASE	FACTOR DE SERVICIO	AMPERAJE DE CARGA COMPLETA	AMPERAJE DE ROTOR BLOQUEADO	TEMPERATURA DE SOBRECARGA TÉRMICA	CLASE DE BOBINADOS DEL ESTATOR	DESCARGA	LONGITUD DEL CABLE	AUTOMÁTICO
P382LE41	4/10	115	1	1,00	12	22,5	105 °C / 221 °F	B	5,08 CM / 2 PULG	3,05 M / 10 PIES	SÍ
P382LE41-2	4/10	115	1	1,00	12	22,5	105 °C / 221 °F	B	5,08 CM / 2 PULG	7,62 M / 25 PIES	SÍ
P382LE41SD-2	4/10	115	1	1,00	12	22,5	105 °C / 221 °F	B	5,08 CM / 2 PULG (LATERAL)	7,62 M / 25 PIES	SÍ
P382LE41V	4/10	115	1	1,00	12	22,5	105 °C / 221 °F	B	5,08 CM / 2 PULG	3,05 M / 10 PIES	SÍ, VERTICAL
P382LE41V-2	4/10	115	1	1,00	12	22,5	105 °C / 221 °F	B	5,08 CM / 2 PULG	7,62 M / 25 PIES	SÍ
P382LE51	1/2	115	1	1,00	12	22,5	105 °C / 221 °F	B	5,08 CM / 2 PULG	3,05 M / 10 PIES	SÍ
P382LE51-2	1/2	115	1	1,00	12	22,5	105 °C / 221 °F	B	5,08 CM / 2 PULG	7,62 M / 25 PIES	SÍ
P382LE51SD-2	1/2	115	1	1,00	12	22,5	105 °C / 221 °F	B	51 CM / 2 PULG (LATERAL)	7,62 M / 25 PIES	SÍ
P382LE51V	1/2	115	1	1,00	12	22,5	105 °C / 221 °F	B	5,08 CM / 2 PULG	3,05 M / 10 PIES	SÍ, VERTICAL
P382LE51V-2	1/2	115	1	1,00	12	22,5	105 °C / 221 °F	B	5,08 CM / 2 PULG	7,62 M / 25 PIES	SÍ
P382LE52	1/2	208–230	1	1,00	6,8	12	105 °C / 221 °F	B	5,08 CM / 2 PULG	3,05 M / 10 PIES	SÍ
P382LE52-2	1/2	208–230	1	1,00	6,8	12	105 °C / 221 °F	B	5,08 CM / 2 PULG	7,62 M / 25 PIES	SÍ
P382LE71	3/4	115	1	1,00	12	28	105 °C / 221 °F	B	5,08 CM / 2 PULG	3,05 M / 10 PIES	SÍ
P382LE71-2	3/4	115	1	1,00	12	28	105 °C / 221 °F	B	5,08 CM / 2 PULG	7,62 M / 25 PIES	SÍ
P382LE72	3/4	208–230	1	1,00	6	13	105 °C / 221 °F	B	5,08 CM / 2 PULG	3,05 M / 10 PIES	SÍ
P382LE72-2	3/4	208–230	1	1,00	6	13	105 °C / 221 °F	B	5,08 CM / 2 PULG	7,62 M / 25 PIES	SÍ

Copyright © Liberty Pumps, Inc. 2026 Todos los derechos reservados. Las especificaciones están sujetas a cambios sin previo aviso.

*7000 Apple Tree Avenue Bergen NY 14416 ■ **Teléfono** 1-800-543-2550 ■ **Fax** 1-585-494-1839 ■ **Correo electrónico** Liberty@LibertyPumps.com ■ **Web** www.LibertyPumps.com*

MODELO	HP (CABALLOS DE FUERZA)	VOLTAJE	FASE	FACTOR DE SERVICIO	AMPERAJE DE CARGA COMPLETA	AMPERAJE DE ROTOR BLOQUEADO	TEMPERATURA DE SOBRECARGA TÉRMICA	CLASE DE BOBINADOS DEL ESTATOR	DESCARGA	LONGITUD DEL CABLE	AUTOMÁTICO
P382LE102	1	208–230	1	1,00	8	21	105 °C / 221 °F	B	5,08 CM / 2 PULG	3,05 M / 10 PIES	SÍ
P382LE102-2	1	208–230	1	1,00	8	21	105 °C / 221 °F	B	5,08 CM / 2 PULG	7,62 M / 25 PIES	SÍ
P382LEH102	1	230	1	1,00	12	28,6	120°C / 248°F	B	5,08 CM / 2 PULG	3,05 M / 10 PIES	SÍ
P382LEH102-2	1	230	1	1,00	12	28,6	120°C / 248°F	B	5,08 CM / 2 PULG	7,62 M / 25 PIES	SÍ
P383LE41	4/10	115	1	1,00	12	22,5	105 °C / 221 °F	B	7,62 CM / 3 PULG	3,05 M / 10 PIES	SÍ
P383LE41-2	4/10	115	1	1,00	12	22,5	105 °C / 221 °F	B	7,62 CM / 3 PULG	7,62 M / 25 PIES	SÍ
P383LE51	1/2	115	1	1,00	12	22,5	105 °C / 221 °F	B	7,62 CM / 3 PULG	3,05 M / 10 PIES	SÍ
P383LE51-2	1/2	115	1	1,00	12	22,5	105 °C / 221 °F	B	7,62 CM / 3 PULG	7,62 M / 25 PIES	SÍ
P383LE52	1/2	208–230	1	1,00	6,8	12	105 °C / 221 °F	B	7,62 CM / 3 PULG	3,05 M / 10 PIES	SÍ
P383LE52-2	1/2	208–230	1	1,00	6,8	12	105 °C / 221 °F	B	7,62 CM / 3 PULG	7,62 M / 25 PIES	SÍ
P383LE71	3/4	115	1	1,00	12	28	105 °C / 221 °F	B	7,62 CM / 3 PULG	3,05 M / 10 PIES	SÍ
P383LE71-2	3/4	115	1	1,00	12	28	105 °C / 221 °F	B	7,62 CM / 3 PULG	7,62 M / 25 PIES	SÍ
P383LE72	3/4	208–230	1	1,00	6	13	105 °C / 221 °F	B	7,62 CM / 3 PULG	3,05 M / 10 PIES	SÍ
P383LE72-2	3/4	208–230	1	1,00	6	13	105 °C / 221 °F	B	7,62 CM / 3 PULG	7,62 M / 25 PIES	SÍ
P383LE102	1	208–230	1	1,00	8	21	105 °C / 221 °F	B	7,62 CM / 3 PULG	3,05 M / 10 PIES	SÍ
P383LE102-2	1	208–230	1	1,00	8	21	105 °C / 221 °F	B	7,62 CM / 3 PULG	7,62 M / 25 PIES	SÍ
P383LEH102	1	230	1	1,00	12	28,6	120 °C / 248 °F	B	7,62 CM / 3 PULG	3,05 M / 10 PIES	SÍ
P383LEH102-2	1	230	1	1,00	12	28,6	120 °C / 248 °F	B	7,62 CM / 3 PULG	7,62 M / 25 PIES	SÍ

Copyright © Liberty Pumps, Inc. 2026 Todos los derechos reservados. Las especificaciones están sujetas a cambios sin previo aviso.

*7000 Apple Tree Avenue Bergen NY 14416 ■ **Teléfono** 1-800-543-2550 ■ **Fax** 1-585-494-1839 ■ **Correo electrónico** Liberty@LibertyPumps.com ■ **Web** www.LibertyPumps.com*

Serie Pro380 Datos técnicos

SISTEMA	**TANQUE**	POLIETILENO (LOS MODELOS XL UTILIZAN UN LAVABO DE POLIETILENO LISTADO UPC QUE CUMPLE CON LA PRUEBA DE PILA IAPMO PS52 3,05 M / 10 PIES)
	CUBIERTA	POLIPROPILENO (HDPE EN LOS MODELOS DE DESCARGA LATERAL)
	BUJE DE ENTRADA	INCORPORADO A TANQUE
	TUBERÍA DE DESCARGA	CÉDULA 80 PVC
	CONTROLES	FLOTANTE DE LENGÜETA
BOMBA	**IMPULSOR**	CONSULTE LA HOJA DE ESPECIFICACIONES DE CADA MODELO DE BOMBA
	TAMAÑO DE MANIPULACIÓN DE SÓLIDOS	CONSULTE LA HOJA DE ESPECIFICACIONES DE CADA MODELO DE BOMBA
	PINTURA	CONSULTE LA HOJA DE ESPECIFICACIONES DE CADA MODELO DE BOMBA
	TEMPERATURA MÁXIMA DE LÍQUIDO	CONSULTE LA HOJA DE ESPECIFICACIONES DE CADA MODELO DE BOMBA
	TEMPERATURA MÁXIMA DEL ESTATOR	CONSULTE LA HOJA DE ESPECIFICACIONES DE CADA MODELO DE BOMBA
	SOBRECARGA TÉRMICA	CONSULTE LA HOJA DE ESPECIFICACIONES DE CADA MODELO DE BOMBA
	TIPO DE CABLE DE ALIMENTACIÓN	CONSULTE LA HOJA DE ESPECIFICACIONES DE CADA MODELO DE BOMBA
	CARCASA DEL MOTOR	CONSULTE LA HOJA DE ESPECIFICACIONES DE CADA MODELO DE BOMBA
	VOLUTA	CONSULTE LA HOJA DE ESPECIFICACIONES DE CADA MODELO DE BOMBA
	EJE	CONSULTE LA HOJA DE ESPECIFICACIONES DE CADA MODELO DE BOMBA
	HARDWARE	CONSULTE LA HOJA DE ESPECIFICACIONES DE CADA MODELO DE BOMBA
	JUNTAS TÓRICAS	CONSULTE LA HOJA DE ESPECIFICACIONES DE CADA MODELO DE BOMBA
	SELLO MECÁNICO	CONSULTE LA HOJA DE ESPECIFICACIONES DE CADA MODELO DE BOMBA
	VIDA ÚTIL MÍNIMO DE RODAMIENTO	CONSULTE LA HOJA DE ESPECIFICACIONES DE CADA MODELO DE BOMBA

Serie Pro380 Especificaciones

Consulte las especificaciones de cada bomba para obtener más detalles.

1.01 GARANTÍA

La garantía limitada estándar será de 3 años.

Copyright © Liberty Pumps, Inc. 2026 Todos los derechos reservados. Las especificaciones están sujetas a cambios sin previo aviso.

*7000 Apple Tree Avenue Bergen NY 14416 ■ **Teléfono** 1-800-543-2550 ■ **Fax** 1-585-494-1839 ■ **Correo electrónico** Liberty@LibertyPumps.com ■ **Web** www.LibertyPumps.com*