# MODÈLE 406

Pompe de vidange compacte

Liberty Pumps®

Une Entreprise Détenue par Une Famille et ses Employés

## 1/6 hp

## Traitement de solides de 0,3 cm (1/8 po)




Garantie de 3 ans

Brevet : Consultez le LibertyPumps.com/en-us/patents

### Caractéristiques

- Prémontée en usine, prête à installer
- Fonctionnement automatique et silencieux
- Conception à profil court pour les espaces compacts-seulement 10 po de hauteur (de la base à la bride d'entrée supérieure)
- Interrupteur à flotteur et facilité d'entretien de la pompe via le couvercle d'accès
- Facilité d'entretien de la partie humide grâce à la « cartouche » amovible de la pompe-retrait simple de 1/4 de tour
- Joint en caoutchouc pour une meilleure étanchéité au gaz
- Entrées latérales au niveau du sol, avec clapet antiretour intégré et raccords inclus pour une plomberie pratique
- Adaptateur d'évacuation à étages– 1 po, 1,25 po, 1,5 po (2,5 cm, 3,1 cm, 3,8 cm) avec clapet antiretour intégré

### Utilisations

- Éviers de bar
- Plateaux à linge
- Déshumidificateurs
- Éviers tout usage
- Vidange des eaux usées grises sous les lignes de gravité
- Douches



FABRIQUÉ aux États-Unis

avec des pièces américaines et étrangères

SSPMA CERTIFIED

CSA ASME A112.3.4 CSA B45.9

C US

Meets UPC

innover. évoluer.

# Modèle 406

## Caractéristiques

- Conception compacte pour les espaces restreints et dans les armoires
- Pré-assemblé en usine
- Fonctionnement entièrement automatique
- Facilité d'entretien de la partie humide avec cartouche de moteur facile à retirer
- Clapet antiretour intégré aux connexions d'entrée inférieures
- Joints en caoutchouc pour une meilleure étanchéité au gaz
- L'interrupteur à flotteur est accessible et entretenu sans déconnecter la tuyauterie
- Moteur refroidi par air équipé d'une protection contre les surcharges thermiques
- Cordon d'alimentation de 9 pi (2,74 m) à 3 fils avec prise mise à la terre
- Bassin en ABS résistant à la corrosion avec raccords moulés
- Roulements scellés sans entretien et lubrifiés en permanence
- Tolérance aux solides jusqu'à 1/8 po (3 mm)

## Température maximale des fluides

104 °F (40 °C) en service continu
Fonctionnement intermittent à 140 °F (60 °C)
(10 secondes allumées/5 secondes éteintes)

## Caractéristiques du moteur

1/6 hp

Refroidi par air, protégé thermiquement

## Données sur les dimensions

**Poids :** 13,5 lb (6,1 kg)
**Hauteur majeure :** 14,1 po (35,8 cm)
**Largeur principale :** 13,2 po (33,5 cm)

## Kit de connexion inclus

- 1 adaptateur d'évacuation à étages - 1 po (2,5 cm), 1,25 po (3.17 cm), 1,5 po (3,8 cm), avec clapet antiretour intégré
- 1 raccord d'entrée latéral (1,5 po ou 3,8 cm) avec clapet antiretour intégré
- 1 raccord d'évent supérieur (1,5 po ou 3,8 cm)
- 1 raccord d'entrée supérieur (1,5 po ou 3,8 cm)
- 2 bouchons d'entrée latéraux préinstallés
- 1 bouchon d'entrée supérieur préinstallé
- 7 pinces en acier inoxydable

## Courbe de rendement

60 Hz, 3450 tr/min

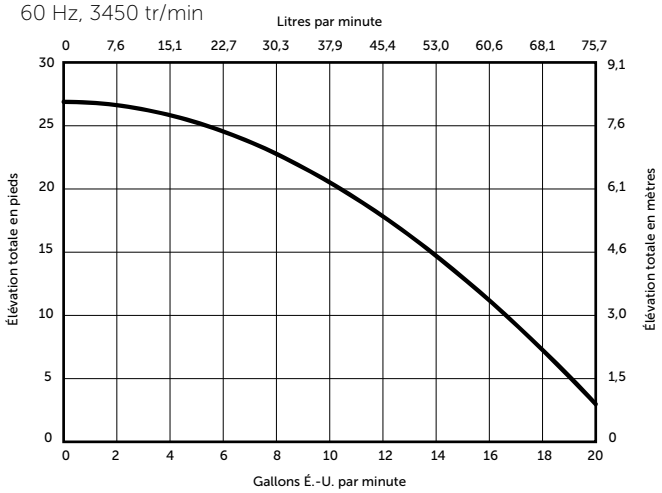


Pour des performances adéquates, le débit entrant du réservoir ne peut pas dépasser la capacité de vidange de la pompe au niveau de la tête installée.
Pour une assistance technique, consultez l'usine aux coordonnées 1-800-543-2550.

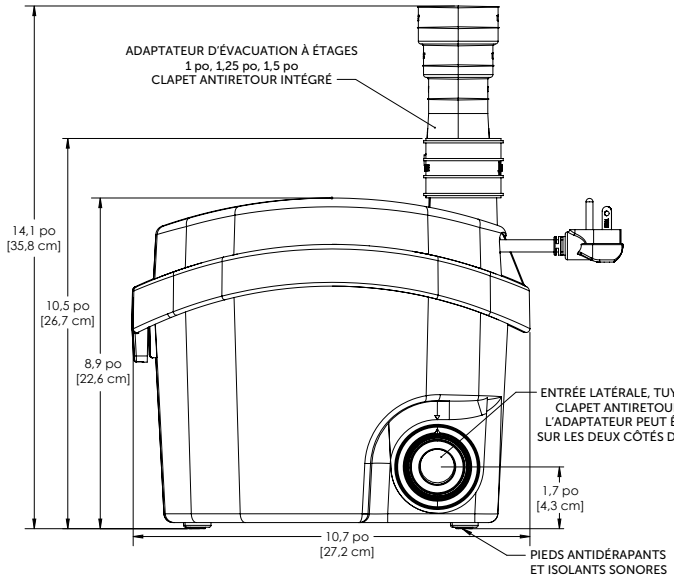


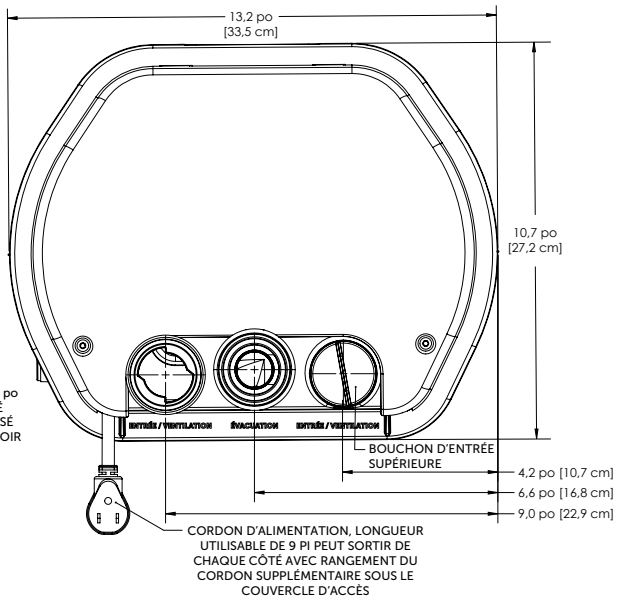


## Modèles et caractéristiques

| MODÈLE | HP | AMPÈRES | VOLTS | FRÉQUENCE | RACCORDS D'ENTRÉE | INTÉGRAL CLAPET ANTIRETOUR |
|---|---|---|---|---|---|---|
| 406 | 1/6 | 1,7 | 115 | 60 Hz | 3,8 cm ou 1,5 po | Entrée sur le côté décharge Entrée unique sur le côté |
| 406 HV | 1/6 | 1,0 | 200/230 | 60 Hz | 3,8 cm ou 1,5 po | Entrée sur le côté décharge Entrée unique sur le côté |

Les modèles 406 sont certifiés CSA conformément aux exigences UPC, IPC et NPC de la norme ASME A112.3.4/CSA B45.9

Les caractéristiques sont sujettes à modifications sans préavis.

Copyright © Liberty Pumps, Inc. 2024 Tous droits réservés. LLIT006794-R08/21

Liberty Pumps - 7000 Apple Tree Avenue - Bergen, New York 14416
Téléphone 800-543-2550 - Fax 585-494-1839 - www.LibertyPumps.com