Liberty Pumps®

Una empresa familiar y propiedad de sus empleados

Manual de instalación

5824000L

Sistema de respaldo accionado por agua SumpJet®

Modelos

SJ10

Sin alarma

SJ10A

Con alarma

SJ10A-EYE

Con alarma NightEye®



SJ10



SJ10A



SJ10A-EYE

FC ALARMA

UPC C ®

C SA® US ALARMA CERTIFICADA

SSPMA CERTIFICADO BOMBAS

AVISO **Instalador: el manual debe permanecer en poder del propietario/operador.**

7000 Apple Tree Avenue
Bergen, NY 14416
Tel: 1-800-543-2550
Fax: 1-585-494-1839
www.LibertyPumps.com

Conserve este manual para consultarlo en el futuro.

Guarde el comprobante de compra con fecha para validar la garantía

Información del registro:

Modelo: _____

Número de serie: _____

Código de fecha: _____

Fecha de instalación: _____

Copyright © Liberty Pumps, Inc. 2026 Todos los derechos reservados.

Contenido

Precauciones de seguridad . . . . . 2 | ES
Advertencias de la FCC . . . . . 3 | ES
Advertencia de IC . . . . . 3 | ES
Información general . . . . . 4 | ES
Instalación . . . . . 5 | ES
Garantía . . . . . 7 | ES
Plantilla de perforación. . . . . 8 | ES

Directrices de seguridad

	Este símbolo de alerta de seguridad se utiliza en el manual y en la bomba para advertir sobre posibles riesgos de lesiones graves o muerte.
	Este símbolo de alerta de seguridad identifica el **riesgo de descarga eléctrica**. Incluye instrucciones destinadas a minimizar el posible riesgo de descarga eléctrica.
	Este símbolo de alerta de seguridad identifica el **riesgo de incendio**. Incluye instrucciones destinadas a minimizar el posible riesgo de incendio.
	Este símbolo de alerta de seguridad identifica el **riesgo de lesiones graves o muerte**. Incluye instrucciones destinadas a minimizar el posible riesgo de lesiones o muerte.
	Este símbolo de alerta de seguridad identifica peligros relacionados con la batería. Incluye instrucciones destinadas a minimizar el posible riesgo derivado de la batería.
⚠ PELIGRO	Advierte sobre peligros que, si no se evitan, **provocarán** lesiones graves o la muerte.
⚠ AVERTISSEMENT	Advierte sobre peligros que, si no se evitan, **podrían provocar** lesiones graves o la muerte.
⚠ ATENCIÓN	Advierte sobre peligros que, si no se evitan, **podrían provocar** lesiones menores o moderadas.
AVISO	Indica una instrucción importante relacionada con la bomba. El incumplimiento de estas instrucciones podría provocar fallas en la bomba o daños materiales.

⚠ ADVERTENCIA	Lea todos los manuales suministrados antes de utilizar el sistema de bombeo. Siga todas las instrucciones de seguridad que figuran en los manuales y en la bomba. De no hacerlo, podría sufrir lesiones graves o incluso la muerte.

Precauciones de seguridad

⚠ ADVERTENCIA  **RIESGO DE DESCARGA ELÉCTRICA**

- Siempre desconecte cualquier bomba eléctrica de la fuente de alimentación antes de manipular, instalar o ajustar el SumpJet.

⚠ ADVERTENCIA **RIESGO DE LESIONES GRAVES O MUERTE**

- El proceso de energizar un panel o disyuntor por primera vez puede ser peligroso. A la hora de llevar a cabo esta operación por primera vez deberá haber un electricista calificado presente. Si existe una falla debido a un desperfecto o a una instalación incorrecta y no se detecta a tiempo, se pueden producir daños graves, lesión o muerte al aplicar la electricidad.
- El agua del sumidero no es potable. Para reducir el riesgo de contaminación del suministro de agua potable, el instalador debe proporcionar protección adicional contra reflujo para cumplir con los requisitos del código local de plomería o de la autoridad local de agua. De acuerdo con el Código Uniforme de Plomería (Uniform Plumbing Code®) y con los códigos de plomería de algunos estados, incluido el estado de Michigan, la instalación de este producto requiere el uso de un dispositivo de protección contra reflujo de presión reducida/zona de presión reducida (RP/RPZ). Comuníquese con la autoridad local de plomería o de agua para obtener más información sobre los requisitos específicos de su área.

⚠ ATENCIÓN

- El SumpJet está diseñado para utilizarse únicamente con agua limpia. No está diseñado para eliminar aguas residuales, aguas negras, efluentes ni agua con residuos.

AVISO

- El SumpJet está diseñado para utilizarse con suministro municipal de agua y está destinado a emplearse como respaldo de emergencia para un sistema de bombeo existente.
- El SumpJet se suministra con una válvula de pie instalada y, por lo tanto, no requiere una válvula de retención en la descarga. La válvula de pie cuenta con un obturador removible. Si existe posibilidad de congelamiento en las tuberías de descarga, desenrosque el filtro, retire el obturador y el resorte, y vuelva a colocar el filtro. De este modo, el SumpJet permitirá que el agua regrese a la cámara de bombeo, reduciendo la probabilidad de congelamiento de las tuberías de descarga.
- Presión máxima del suministro de agua = 100 psi (690 kPa) con la válvula cerrada.
- Presión mínima recomendada del suministro de agua (antes del dispositivo de prevención de reflujo) = 30 psi (207 kPa) con la válvula abierta (una presión menor podría no expulsar adecuadamente el agua del sótano).
- Para protección nominal contra reflujo, el SumpJet está equipado de fábrica con una válvula de retención interna certificada conforme a ASME A112.18.3 y ASME A112.18.1/CSA B125.1.
- La descarga del SumpJet no debe conectarse a la bomba principal del sumidero.
- La descarga del SumpJet no debe conectarse directamente al drenaje municipal.
- Utilice un espacio de aire mínimo de 1 pulgada o dirija la descarga hacia el exterior del edificio y asegúrese de que el extremo de la tubería esté entre 6 y 24 pulgadas (150 y 610 mm) por encima del suelo o del nivel de inundación del área que recibe la descarga.
- La entrada del SumpJet viene equipada de fábrica con un conector de tubería tipo empuje SharkBite™. Este accesorio puede utilizarse con distintos tipos aprobados de tuberías y tubos de agua potable de 3/4 pulgada, como tubos PEX (ASTM F876, CSA B137.5), tuberías de cobre (ASTM B 88) o tuberías CPVC CTS (ASTM D 2846, CSA B137.6). Para obtener más información sobre el uso de SharkBite, visite www.sharkbite.com.

Copyright © Liberty Pumps, Inc. 2026 Todos los derechos reservados.

- No utilice sellador en pasta en las roscas de entrada y no suelde accesorios de cobre a menos de 18 pulgadas del cuerpo del SumpJet. Utilice únicamente cinta selladora de PTFE (Teflon™) para ensamblar accesorios roscados en la entrada del SumpJet. No apriete por demás el accesorio roscado de entrada y no sostenga la cubierta del émbolo del flotador mientras ajusta.
- Purgue la línea de agua antes de conectarla al SumpJet para garantizar que no ingresen residuos a la unidad que puedan obstruir la válvula de funcionamiento.
- El SumpJet utiliza una válvula de acción rápida que, conforme al UPC, requiere el uso de un dispositivo aprobado de absorción de presión de agua para evitar golpes de ariete.
- No utilice el SumpJet en agua con temperatura superior a 130 °F (54 °C).
- No permita que la bomba se congele.

Advertencias de la FCC

Advertencia 1

Cualquier cambio o modificación no aprobado expresamente por la parte responsable del cumplimiento podría anular la autorización del usuario para operar el equipo. Este dispositivo cumple con la Parte 15 de las normas de la Comisión Federal de Comunicaciones (FCC). El funcionamiento está sujeto a las dos condiciones siguientes:

- Este dispositivo no puede causar interferencias perjudiciales.
- Este dispositivo debe aceptar cualquier interferencia que reciba, incluidas las interferencias que puedan provocar un funcionamiento no deseado.

Advertencia 2

Este equipo ha sido probado y cumple con los límites para un dispositivo digital de Clase B, de conformidad con la Parte 15 de las Normas de la FCC.

Estos límites están diseñados para proporcionar una protección razonable contra interferencias perjudiciales en una instalación residencial.

Este equipo genera, utiliza y puede irradiar energía de radiofrecuencia y, si no se instala y utiliza de acuerdo con las instrucciones, puede causar interferencias perjudiciales en las radiocomunicaciones.

Sin embargo, no hay garantía de que no se produzcan interferencias en una instalación en particular.

Si este equipo causa interferencias perjudiciales a la recepción de radio o televisión, lo cual se puede determinar encendiendo y apagando el equipo, se recomienda al usuario que intente corregir la interferencia mediante una o más de las siguientes medidas:

- Reoriente o reubique la antena receptora.
- Aumente la separación entre el equipo y el receptor.
- Conecte el equipo a una toma de corriente de un circuito distinto al que está conectado el receptor.
- Consulte al distribuidor o a un técnico de radio/televisión con experiencia para obtener ayuda.

Este equipo cumple con los límites de exposición a radiofrecuencia (RF) adoptados por la Comisión Federal de Comunicaciones (FCC) para un entorno no controlado.

Este equipo debe instalarse y utilizarse manteniendo una distancia mínima de 20 cm (7,87 in) entre el radiador y el cuerpo. Este transmisor no debe estar ubicado junto a ninguna otra antena o transmisor ni funcionar en conjunto con ellos.

Advertencia de IC

Este dispositivo contiene transmisores/receptores exentos de licencia que cumplen con las Especificaciones de Normas de Radio (RSS) exentas de licencia de Innovación, Ciencia y Desarrollo Económico de Canadá.

El funcionamiento está sujeto a las dos condiciones siguientes:

- Este dispositivo no puede causar interferencias.
- Este dispositivo debe aceptar cualquier interferencia, incluidas las que puedan provocar un funcionamiento no deseado del mismo.

Declaración sobre la exposición a la radiación

Este equipo cumple con los límites de exposición a la radiación de los circuitos integrados (CI) para un entorno no controlado. Este equipo debe instalarse y utilizarse manteniendo una distancia mínima de 20 cm (7,87 in) entre el radiador y el cuerpo.

Copyright © Liberty Pumps, Inc. 2026 Todos los derechos reservados.

Tabla 1. Especificaciones de SumpJet

Presión de agua en la entrada del SumpJet con la válvula abierta y el agua fluyendo		Extracción de agua del sumidero a diferentes alturas. (altura estática en tubería de 1-1/2 in o más grande)											
ELEVACIÓN		**4 ft**		**1,21 m**	**8 ft**		**2,4 m**	**12 ft**		**3,6 m**	**15 ft**		**4,5 m**
PSI	**KPA**	**GPM**	**GPH**	**M^3/h**	**GPM**	**GPH**	**M^3/h**	**GPM**	**GPH**	**M^3/h**	**GPM**	**GPH**	**M^3/h**
20	138	11,0	660	2,5	5,8	348	1,3						
30	207	12,8	765	2,9	9	540	2,0	5,5	330	1,2			
40	276	15,4	924	3,5	12,5	750	2,8	9,3	558	2,1	7,2	432	1,6
50	345	17,2	1032	3,9	14,5	870	3,3	12	720	2,7	10	600	2,3
60	414	19,8	1185	4,5	17	1020	3,9	15,2	912	3,5	13,5	810	3,1

Nota: Para tener un rendimiento óptimo, la presión mínima de funcionamiento recomendada es de 30 psi. El uso de un dispositivo RP/RPZ puede reducir la presión de funcionamiento.

Información general

Lea este manual antes de instalar y utilizar esta bomba. Cada bomba Liberty Pumps se prueba en fábrica para garantizar un funcionamiento adecuado. Seguir estas instrucciones reducirá posibles problemas operativos y garantizará años de servicio sin inconvenientes.

Si bien los productos Liberty Pumps están diseñados para requerir un mantenimiento mínimo, las verificaciones periódicas de mantenimiento protegerán la confiabilidad operativa y la vida útil de la bomba.

GARANTÍA: No realice ningún trabajo de reparación durante el período de garantía sin aprobación previa de fábrica. De lo contrario, la garantía puede quedar anulada.

NÚMERO DE SERIE DE LA BOMBA: Asegúrese de proporcionar el número de serie de la bomba en toda correspondencia e informe.

Diseño de la bomba

El SumpJet de Liberty Pumps es un sistema de respaldo de emergencia para sistemas de bombeo existentes. Utiliza el suministro municipal de agua para evacuar agua del sumidero. ***No*** está diseñado para utilizarse como bomba principal de extracción de agua del sumidero; su propósito es únicamente eliminar agua limpia del sumidero.

El uso prolongado del SumpJet provocará un mayor consumo de agua municipal. El SumpJet consume aproximadamente 1 galón de agua para extraer 2 galones de agua del sumidero, según la elevación.

Inspección al recibir el producto

El contenedor de envío debe inspeccionarse de inmediato para detectar daños que puedan haberse producido durante el transporte. Tenga cuidado cuando abra el contenedor de envío para evitar daños en la bomba. Retire cualquier elemento de bloqueo y material de protección del interior del contenedor.

Revise todo el material de protección para detectar piezas de repuesto sueltas antes de desecharlo. Inspeccione la bomba y sus componentes para verificar que no presenten daños. Informe cualquier daño o falta de piezas.

Almacenamiento antes del uso

Los productos Liberty Pumps se envían de fábrica listos para su instalación y uso. Si la estación de bombeo no está completa, almacene la bomba. Mientras esté almacenada, la bomba debe permanecer en su contenedor de envío. Guarde la bomba en un área limpia, seca y con temperatura estable, como un depósito o almacén.

Asegúrese de cubrir la bomba y su contenedor para protegerlos del agua, suciedad, polvo y otros residuos.

AVISO

- Nunca almacene la bomba en un pozo húmedo incompleto. No coloque la bomba en el pozo hasta que esté completamente operativa.

Almacenamiento a largo plazo

Si se requiere almacenar el SumpJet durante un período prolongado, guárdelo en interiores en un ambiente limpio, seco y con temperatura estable. Asegúrese de cubrir la bomba y su contenedor para protegerla del agua, la suciedad, el polvo y otros residuos. No deje que la bomba se congele.

Mantenimiento

Si las bombas instaladas permanecen inactivas durante períodos prolongados, póngalas en funcionamiento de forma manual una vez al mes para garantizar un funcionamiento adecuado. Verifique el correcto funcionamiento del flotador y limpie cualquier residuo que pueda encontrarse en el flotador o en la rejilla de succión. Asegúrese de que el flotador funcione libremente y sin restricciones.

Copyright © Liberty Pumps, Inc. 2026 Todos los derechos reservados.

Alarma opcional

Liberty Pumps recomienda el uso de una alarma sonora de nivel alto de agua. El modelo SJ10A cuenta con un sistema de alarma para advertir a los clientes cuando el SumpJet se activa. El modelo SJ10A-EYE cuenta con la alarma NightEye para protección inalámbrica mediante alarma.
Si compró el modelo SJ10 sin alarma, solicite una alarma (ALM-P1 o ALM-P1-EYE) a su distribuidor local o comuníquese con Liberty Pumps para obtener más información.

Instalación

ADVERTENCIA **RIESGO DE DESCARGA ELÉCTRICA**

- Siempre desconecte cualquier bomba eléctrica de la fuente de alimentación antes de manipular, instalar o ajustar el SumpJet.

AVISO

- El SumpJet se entrega completamente ensamblado. Solo se requiere su colocación y conexión.
- No utilice una manguera de jardín. Las mangueras de jardín no están diseñadas para soportar la presión del suministro municipal de manera indefinida. Una manguera de jardín podría tener fugas o reventarse y provocar inundaciones. Para la instalación, el SumpJet requiere métodos permanentes de tubería, como cobre, PEX, CPVC CTS u otro método de plomería permanente. Para garantizar que el SumpJet alcance el máximo rendimiento, se recomienda instalar la unidad con tubería de 3/4 pulgada. Toda la tubería de suministro de agua debe estar fabricada con materiales y métodos aprobados por los códigos locales de plomería.
- Para protección nominal contra reflujo, el SumpJet está equipado previamente con una válvula de retención interna certificada conforme a ASME A112.18.3 y ASME A112.18.1/CSA B125.1. El instalador debe proporcionar protección adicional contra reflujo para cumplir con los requisitos del código local de plomería o de la autoridad local de agua. **De acuerdo con el Código Uniforme de Plomería (Uniform Plumbing Code) y con los códigos de plomería de algunos estados, incluido el estado de Michigan, la instalación de este producto requiere el uso de un dispositivo RP/RPZ de protección contra reflujo.** Comuníquese con la autoridad local de plomería o de agua para obtener más información sobre los requisitos específicos de su área.
- No conecte la descarga del SumpJet a la bomba principal del sumidero.
- No conecte directamente la descarga del SumpJet al drenaje municipal.
- Utilice un espacio de aire mínimo de 1 pulgada o dirija la descarga hacia el exterior del edificio, asegurándose de que el extremo de la tubería esté entre 150 y 610 mm (6 y 24 pulgadas) por encima del suelo o del nivel de inundación del área que recibe la descarga.
- La entrada del SumpJet viene equipada de fábrica con un conector de tubería tipo empuje SharkBite y puede utilizarse con tuberías PEX, CPVC CTS o cobre.

Pasos de instalación

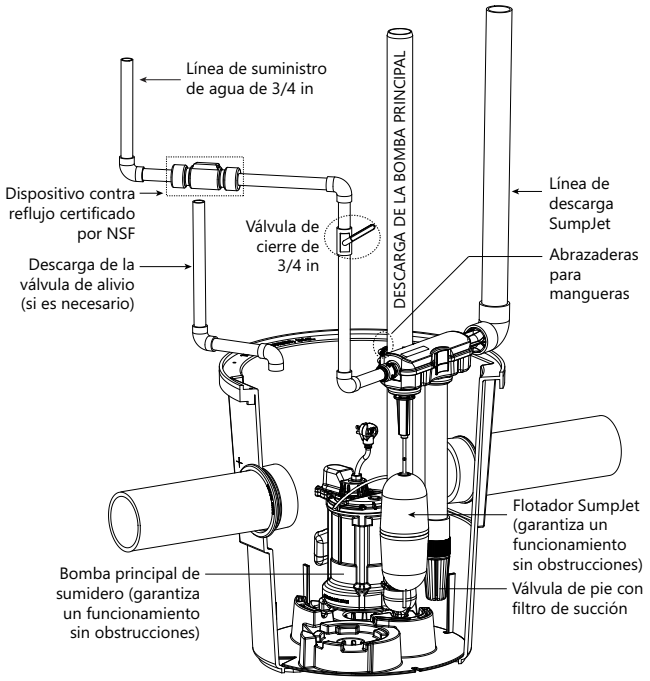

Figura 1. Instalación típica

1. Con las abrazaderas para manguera suministradas, monte el SumpJet en la tubería de descarga existente. Coloque la unidad de modo que el nivel del flotador se active unos centímetros por encima del nivel de encendido de la bomba principal del sumidero. (Consulte Figura 2). Apriete las abrazaderas en la tubería de descarga.

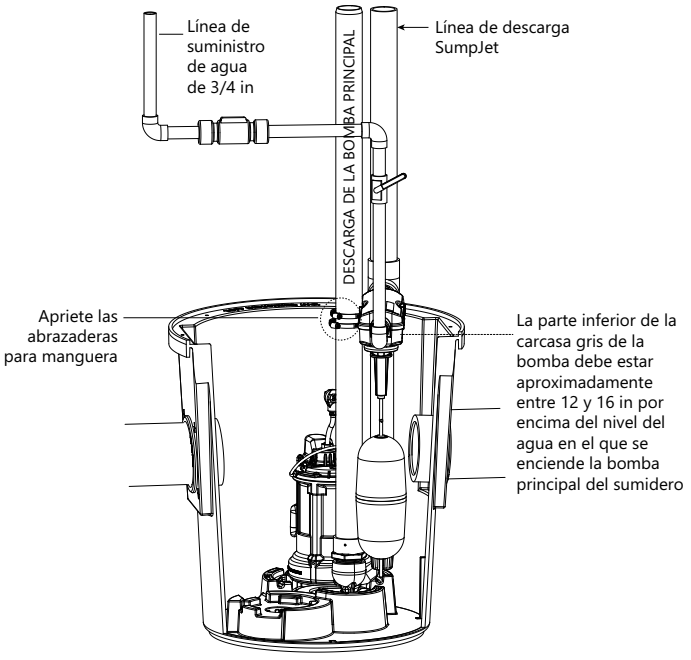

Figura 2. Ubicación del SumpJet

Copyright © Liberty Pumps, Inc. 2026 Todos los derechos reservados.

2. Después de montar el SumpJet, prepárese para conectarlo a la línea existente de suministro municipal de agua. Cierre el suministro municipal de agua e instale la tubería o el tubo en la línea de suministro municipal de agua. Utilice la protección contra reflujo adecuada según los códigos y reglamentaciones locales.

   Las tuberías de suministro de agua y de descarga requieren una unión u otro accesorio de desconexión rápida para permitir el acceso a la bomba durante el mantenimiento, así como una válvula de cierre exclusiva instalada en la línea de suministro de agua dentro de un radio de 1,8 metros (6 pies) de la bomba. Toda la tubería de suministro de agua debe estar fabricada con materiales y métodos aprobados por los códigos locales de plomería.
3. Antes de conectar la línea de suministro de agua al SumpJet, purgue la línea para asegurarse de que esté libre de residuos, soldadura, sellador para tuberías y otros materiales.
4. Para conectar la línea de suministro de agua al SharkBite, corte el extremo de la tubería o del tubo en ángulo recto. Asegúrese de que no haya rebabas ni rayaduras a 1 pulgada del extremo cortado.
   a. Marque la tubería o el tubo a 1 pulgada del extremo cortado para indicar la profundidad correcta de inserción. Si utiliza tubería PEX, use el revestimiento interno del tubo en el extremo del SharkBite. Para tuberías de cobre y CPVC CTS, retire el revestimiento interno utilizando los dedos o pinzas.
   b. Inserte el tubo o la tubería en el SharkBite a través del collar de liberación hasta que se apoye contra el anillo de sujeción.
   c. Empuje firmemente el tubo o la tubería hasta que alcance el tope del tubo.
   d. Para asegurarse de que el tubo o la tubería estén correctamente insertados, verifique que la marca de profundidad llegue hasta el extremo del collar de liberación.
5. Si se retira el accesorio SharkBite para conectar otros tipos de accesorios roscados NPT de 3/4 pulgada, elimine toda la cinta selladora de la entrada roscada del SumpJet. Utilice una herramienta pequeña tipo punzón, en caso de ser necesario. No permita que ingresen residuos en el cuerpo de la válvula.

AVISO

- Si vuelve a conectar el SharkBite u otro accesorio roscado, utilice únicamente cinta selladora de PTFE (Teflon) para ensamblar los accesorios roscados en la entrada del SumpJet.
- No apriete por demás el accesorio roscado de entrada y no sostenga la cubierta del émbolo del flotador mientras ajusta.
- No suelde tuberías ni accesorios conectados directamente al SumpJet. El calor transferido desde el cobre dañará las piezas plásticas.

6. Determine la longitud de la tubería de descarga necesaria para el punto de salida de descarga. Utilizando tubería de PVC de cédula 40, pegue la tubería de descarga en el codo con receptáculo del SumpJet. Complete toda la tubería de descarga. La tubería de descarga debe dirigirse hacia el patio exterior del edificio.

   Nota: El SumpJet se suministra completo con una válvula de pie. No es necesario instalar una válvula de retención en la tubería de descarga.
7. LVuelva a abrir el suministro municipal de agua y abra la válvula de cierre. Verifique que no haya fugas. Para probar el SumpJet y asegurarse de que funciona, use una manguera de jardín o un balde a fin de llenar el pozo del sumidero con agua.
8. Vuelva a conectar la bomba eléctrica principal del sumidero a la fuente de alimentación.
9. Si se desea una cubierta para el sumidero, utilice pernos en U para sujetar el SumpJet a la cubierta del sumidero. Consulte Figura 4 para determinar la posición correcta de los orificios necesarios en la cubierta del sumidero.

Opción de descarga extendida

En la versión anterior del SumpJet, el codo venía pegado previamente a la descarga. En la versión más reciente del SumpJet, el codo se incluye por separado en el paquete del SumpJet, lo que ofrece una opción de extensión si se desea. Consulte Figura 3.

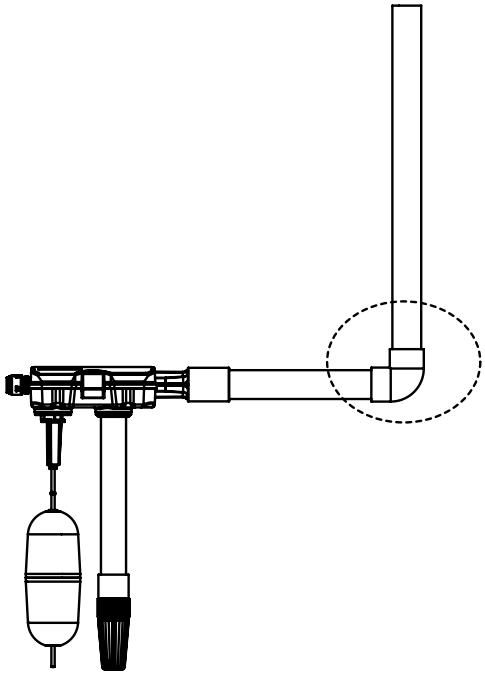

Figura 3. Opción de descarga extendida

Copyright © Liberty Pumps, Inc. 2026 Todos los derechos reservados.

Garantía limitada para productos de la serie mayorista/comercial de Liberty Pumps

Liberty Pumps, Inc. garantiza que los productos mayoristas Liberty Pumps están libres de defectos de fábrica, tanto en materiales como en mano de obra durante un período de tres (3) años a partir de la fecha de compra (excepto las baterías***** y los modelos de la ***serie comercial*********). La fecha de compra se determinará mediante un recibo de venta fechado en el que figuren el modelo y el número de serie de la bomba. El recibo de venta fechado debe acompañar a la bomba devuelta si la fecha de devolución es posterior a tres años desde la fecha de fabricación indicada en la placa de identificación de la bomba.

La única obligación del fabricante conforme a esta Garantía se limitará a la reparación o sustitución de cualquier pieza que el fabricante considere defectuosa, siempre y cuando dicha pieza o conjunto se devuelva a portes pagados al fabricante o a su centro de servicio autorizado, y siempre que no se observe ninguna de las siguientes características que anularían la garantía:

El fabricante no será responsable conforme a esta Garantía si el producto no se instaló, operó o mantuvo correctamente de acuerdo con las instrucciones del fabricante; si se desmontó, modificó, utilizó incorrectamente o manipuló; si se cortó, dañó o empalmó el cable eléctrico; si se redujo el tamaño de la descarga de la bomba; si la bomba se utilizó con temperaturas de agua superiores a la clasificación anunciada; si la bomba se utilizó en agua que contenía arena, cal, cemento, grava u otros materiales abrasivos; si el producto se utilizó para bombear productos químicos, grasa o hidrocarburos; si un motor no sumergible quedó expuesto a la humedad; o si se retiró la etiqueta que contiene el modelo y el número de serie.

Liberty Pumps, Inc. no será responsable de ninguna pérdida, daño o gasto que resulte de la instalación o el uso de sus productos, ni de daños consecuentes, incluidos los costos de mano de obra, los gastos de viaje, el alquiler de equipos, los costos de extracción, la reinstalación o el transporte hacia la fábrica o desde allí, o hacia una instalación autorizada de reparación de Liberty Pumps o desde allí.

No hay ninguna otra garantía expresa. Todas las garantías implícitas, incluidas las de comerciabilidad e idoneidad para un fin determinado, tienen una vigencia de tres años a partir de la fecha de compra. Esta Garantía contiene el único recurso para el comprador y, donde se permita, se excluye la responsabilidad por daños consecuentes o incidentales conforme a todas y cada una de las garantías.

*****Liberty Pumps, Inc. ofrece una garantía de un año para las baterías StormCell® a partir de la fecha de compra.

******Liberty Pumps, Inc. garantiza que las bombas de su ***serie comercial*** están libres de defectos de fábrica en materiales y mano de obra por un plazo de 18 meses a partir de la fecha de instalación o de 24 meses a partir de la fecha de fabricación, lo que ocurra primero, y siempre que dichos productos se utilicen de conformidad con sus aplicaciones previstas, tal como se establece en las especificaciones y manuales técnicos de la ***serie comercial***. La fecha de instalación se determinará mediante un informe completo de arranque de la bomba y un formulario de registro de garantía. Se necesita un informe de arranque de la bomba, completado por un instalador autorizado, para que la garantía surta efecto. El informe debe enviarse desde el sitio web de Liberty Pumps dentro de los 30 días a partir de la fecha de instalación.

www.libertypumps.com/wp/dom/Services/Warranty/Commerical-Series-Startup-Form

Copyright © Liberty Pumps, Inc. 2026 Todos los derechos reservados.

Plantilla de perforación

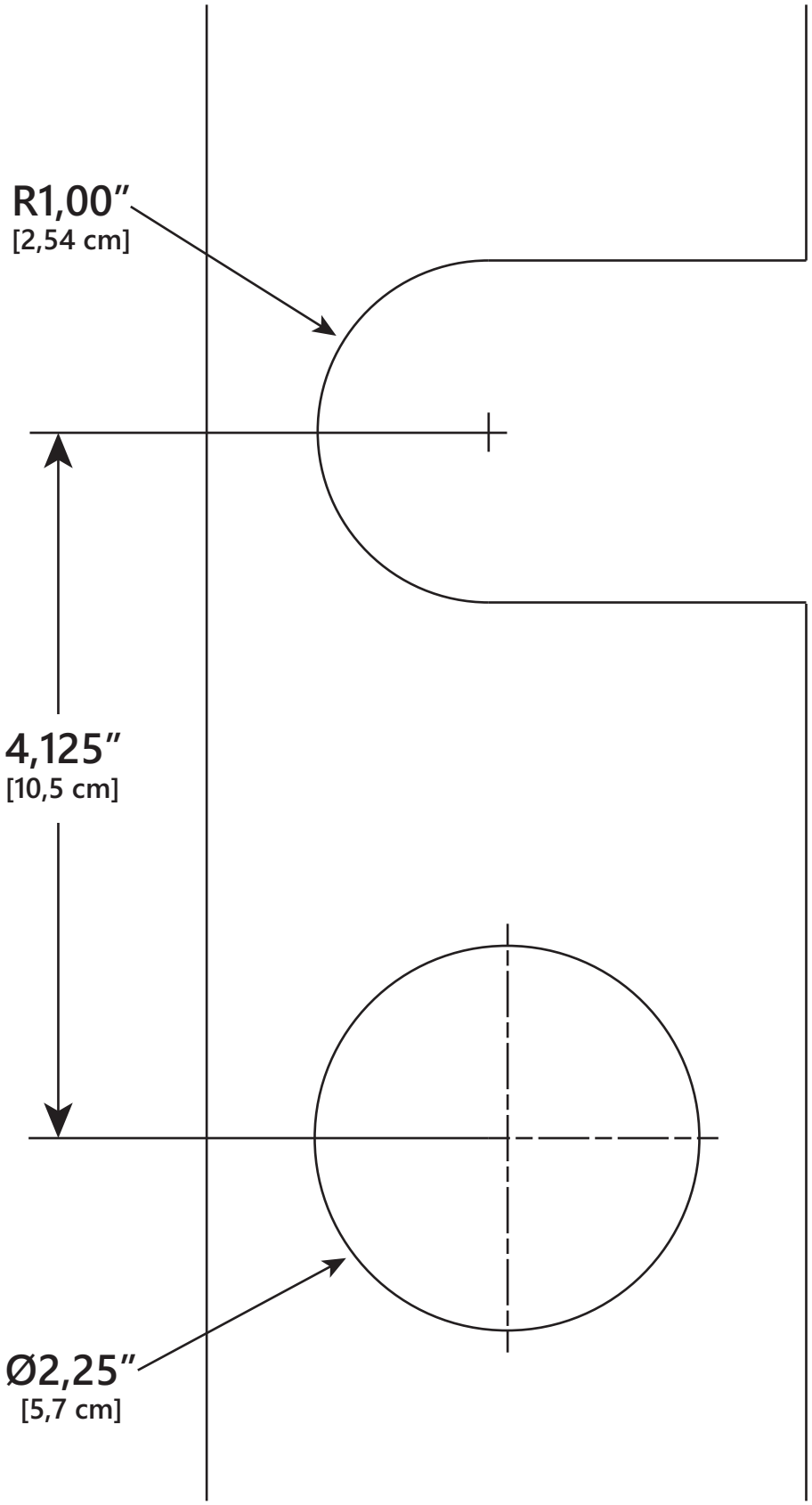

Figura 4. Plantilla de perforación para el SumpJet

Copyright © Liberty Pumps, Inc. 2026 Todos los derechos reservados.

Apéndice

Español

Declaración de conformidad del proveedor
Información de cumplimiento según 47 CFR § 2.1077

Identificador único: Número de modelo, que deberá ser el mismo que el del informe

Parte responsable: Información de contacto en EE. UU.

Liberty Pumps Inc.
7000 Apple Tree Avenue
Bergen, NY 14416
Estados Unidos

Número de teléfono: 1-800-543-2550

Declaración de cumplimiento de la FCC

Este dispositivo cumple con la Parte 15 de las Normas de la FCC. El funcionamiento está sujeto a las dos condiciones siguientes: (1) Este dispositivo no puede causar interferencias dañinas y (2) este dispositivo debe aceptar cualquier interferencia recibida, incluidas las interferencias que puedan causar un funcionamiento no deseado.

Copyright © Liberty Pumps, Inc. 2026 All rights reserved. Todos los derechos reservados. Tous les droits sont réservés.