Liberty Pumps®

Une entreprise familiale avec participation des employés

60 Hz

Manuel d'installation

5488000C

Pompe d'évacuation automatique modèle 406

Caractéristiques

- Style contemporain
- Taille compact
- Les entrées inférieures accueillent la plomberie de douche
- Température maximale du liquide 140 ° F (60 ° C)
- Clapet antiretour de décharge intégrée
- Clapet antiretour d'entrée latéral intégrée
- Options de taille de décharge via un seul adaptateur
- Interrupteur à flotteur et « cartouche » de pompe réparables



SSPMA CERTIFIED

CSA ASME A112.3.4 CSA B45.9 C US Meets UPC

AVIS

Message à l'installateur : le manuel doit demeurer auprès du propriétaire ou de l'opérateur/responsable de l'entretien.

7000 Apple Tree Avenue
Bergen, NY 14416 USA
téléphone : 1-800-543-2550
télécopieur : 1-585-494-1839
www.LibertyPumps.com

Garder ce manuel à portée de main pour référence future.

Pour obtenir un manuel de remplacement, visiter le site LibertyPumps.com, ou communiquer avec Liberty Pumps.

Conserver le reçu de vente daté pour la garantie.

Informations sur l'enregistrement :

N° de modèle : _____

N° de série : _____

Date de fabrication : _____

Date d'installation : _____

Copyright © Liberty Pumps, Inc. 2025 Tous les droits sont réservés.

Table des matières

Mesures de sécurité . . . . . *2 | FR*
Caractéristiques du modèle . . . . . *3 | FR*
Renseignements généraux . . . . . *4 | FR*
Préparation . . . . . *4 | FR*
Installation . . . . . *5 | FR*
Test du système . . . . . *6 | FR*
Fonctionnement . . . . . *6 | FR*
Entretien et dépannage . . . . . *6 | FR*
Garantie . . . . . *8 | FR*

Consignes de sécurité

	Ce symbole d'alerte de sécurité est utilisé dans le manuel et sur la pompe pour signaler un risque éventuel de blessures graves ou mortelles.
	Ce symbole d'alerte de sécurité identifie le **risque de choc électrique**. Il est accompagné d'instructions destinées à minimiser le risque éventuel de choc électrique.
	Ce symbole d'alerte de sécurité identifie le **risque d'incendie**. Il est accompagné d'instructions destinées à minimiser les risques éventuels d'incendie.
	Ce symbole d'alerte de sécurité identifie le **risque de blessures graves ou mortelles**. Il est accompagné d'instructions destinées à minimiser les risques éventuels de blessures graves ou mortelles.
⚠ DANGER	Il met en garde contre les dangers qui, s'ils sont négligés, **vont** entraîner des blessures graves ou mortelles.
⚠ AVERTISSEMENT	Il met en garde contre les dangers qui, s'ils sont négligés, **pourraient** entraîner des blessures graves ou mortelles.
⚠ ATTENTION	Il met en garde contre les dangers qui, s'ils sont négligés, **peuvent** entraîner des blessures légères ou moyennes.
AVIS	Signale une instruction importante liée à la pompe. Le non-respect de ces instructions peut entraîner une défaillance de la pompe ou des dommages matériels.

⚠ AVERTISSEMENT	Lire tous les manuels fournis avant d'utiliser le système de pompe. Suivre l'ensemble des consignes de sécurité décrites dans le (les) manuel(s) et celles qui apparaissent sur la pompe. Le non-respect de ces consignes pourrait entraîner des blessures graves ou mortelles.

Mesures de sécurité

⚠ AVERTISSEMENT **RISQUE DE CHOC ELECTRIQUE**

- Un contact accidentel avec des pièces sous tension, des objets, du liquide ou de l'eau peut causer des blessures graves ou mortelles.
- Toujours déconnecter la pompe de la source d'alimentation avant d'essayer de réparer la pompe. Un choc électrique mortel pourrait se produire.
- Toute installation et entretien des pompes, des commandes, des dispositifs de protection et du câblage général doivent être effectués par du personnel qualifié.
- La pompe doit être branchée dans une prise électrique convenablement mise à la terre avec disjoncteur de fuite de terre qui est conforme au code national de l'électricité et aux codes locaux en vigueur. Tout le câblage doit être effectué par personnelle qualifié.
- Toutes les pratiques électriques et de sécurité doivent être conformes au Code national de l'électricité[MD], aux normes établies par la *Occupational Safety and Health Administration* (l'Administration de la sécurité et de la santé au travail) ou aux codes et ordonnances locaux applicables.
- La pompe doit être mise à la terre correctement à l'aide du conducteur de mise à la terre fourni. Ne pas contourner les fils de mise à la terre et ne pas retirez la broche de masse des fiches de branchement. Si le système de pompe n'est pas correctement mis à la terre, toutes les parties métalliques de la pompe et de son environnement pourraient être mises sous tension.
- Ne pas manipuler et ne pas débranchez la pompe avec les mains mouillées, en vous tenant sur une surface humide ou dans de l'eau à moins de porter un équipement de protection individuelle.
- Les connexions électriques submergées peuvent produire un courant électrique dans l'eau. Toujours porter des bottes diélectriques en caoutchouc et autres équipements de protection individuelle (EPI) en entretenant un système de pompe sous tension lorsqu'il y a de l'eau au sol. Ne pas circuler dans les endroits où le niveau d'eau est supérieur à la protection EPI ou si l'EPI n'est pas étanche.
- Ne pas soulever ni transporter une pompe par son cordon d'alimentation. Cela endommagera le cordon d'alimentation et pourrait exposer les fils sous tension électrique à l'intérieur du cordon d'alimentation.
- La prise d'alimentation électrique doit se trouver à la portée du cordon d'alimentation de la pompe et à au moins 4 pi (1,22 m) au-dessus du niveau du plancher dans le cas des installations sous le niveau du sol.
- N'utiliser pas ce produit pour les installations où les ouvriers peuvent entrer fréquemment en contact avec les liquides pompés (comme les piscines, les fontaines, les zones marines, etc.).
- Protéger le cordon d'alimentation de l'environnement. Les cordons d'alimentation et de commutation non protégés peuvent laisser l'eau traverser les extrémités et pénétrer dans les caissons de la pompe et des commutateurs, entraînant la mise sous tension de l'environnement.

Copyright © Liberty Pumps, Inc. 2025 Tous les droits sont réservés.

AVERTISSEMENT **RISQUE D'INCENDIE**

- Ne pas utiliser de rallonge électrique pour alimenter le dispositif. Les rallonges peuvent surcharger à la fois les fils d'alimentation du dispositif et des rallonges électriques. Les fils surchargés peuvent devenir très chauds et prendre feu.
- Ce produit nécessite un circuit de dérivation dédié, correctement protégé par un fusible et mis à la terre, dimensionné pour répondre aux exigences de tension et d'intensité de courant électrique de la pompe, conformément aux informations apparaissant sur la plaque signalétique. Les fils de circuit de dérivation surchargés deviennent très chauds et peuvent prendre feu. Lorsqu'elles sont utilisées, les prises électriques doivent être des prises simples ayant les caractéristiques nominales appropriées.
- Ne pas utiliser ce produit avec ou près de liquides inflammables ou explosifs tels que l'essence, le mazout, le kérosène, etc. Des étincelles peuvent se produire si des éléments rotatifs à l'intérieur de la pompe heurtent un corps étranger. Les étincelles pourraient enflammer les liquides inflammables.
- Les pompes pour emplacement ordinaire ne doit pas être installée dans un endroit classé dangereux selon la norme ANSI/NFPA 70 du NEC (code national de l'électricité).
- Applicable aux modèles 406-120_60-CM, 406-230_60-CM et 406-230_50-CM avec connexion Molex® ou équivalent : connectez la connexion d'alarme de haut niveau à un circuit NEC, CEC Classe 2 ou circuit SELV avec une puissance de sortie disponible ne dépassant pas 10 watts.
- Ce produit n'est pas destiné à être utilisé avec des broyeurs à déchets.

AVERTISSEMENT **RISQUE DE BLESSURE GRAVE OU DE MORT**

- Ne modifiez en aucun cas la pompe/le système de pompe. Les modifications peuvent affecter les joints, modifier la charge électrique de la pompe ou endommager la pompe et ses composants. Si le cordon d'alimentation est endommagé, il doit être remplacé par Liberty Pumps ou ses centres de service agréés pour assurer la sécurité du produit.
- Toutes les installations de pompes/systèmes de pompe doivent être conformes à tous les codes et ordonnances fédéraux, provinciaux et locaux applicables.
- Ne pas laisser les enfants jouer avec le système de pompe.
- Ne permettre à aucune personne non qualifiée d'être en contact avec ce système de pompe. Toute personne qui n'est pas consciente des dangers de ce système de pompe, n'a pas lu ce manuel ou n'a pas été supervisée ou n'a pas reçu d'instructions concernant l'utilisation du produit par une personne responsable de sa sécurité peut facilement être blessée par le système de pompe.
- Ne pas retirez les étiquettes de la pompe ou de son cordon.
- Demeurer à l'écart des orifices d'aspiration et d'évacuation. Pour éviter toute blessure, ne jamais introduire les doigts dans la pompe pendant qu'il est connecté à une source d'alimentation.
- Ne pas utilise ce produit d'emplacement ordinaire pour pomper des liquides inflammables, explosifs ou corrosifs. Ne pas utiliser la pompe dans une atmosphère contenant des substances inflammables et/ou explosives au risque d'entraîner des blessure graves ou mortelles.
- Ce dispositif contient des produits chimiques reconnus par l'État de la Californie comme pouvant causer le cancer, des anomalies congénitales ou d'autres problèmes du système reproducteur. www.p65warnings.ca.gov.
- Ne modifiez en aucun cas la pompe/le système de pompe. Les modifications peuvent affecter les joints, modifier la charge électrique de la pompe ou endommager la pompe et ses composants. Si le cordon d'alimentation est endommagé, il doit être remplacé par Liberty Pumps ou ses centres de service agréés pour assurer la sécurité du produit.

ATTENTION

- Cette pompe a été évaluée pour une utilisation avec de l'eau seulement.

AVIS

- Ne pas utiliser ces pompes avec un liquide dont la température est supérieure à 140 °F (60 °C). Le pompage de liquides à des températures plus élevées peut entraîner une surchauffe et causer une panne de pompe.
- Ne pas disposer de matériaux comme du solvant à peinture ou d'autres produits chimiques en les vidant dans l'avaloir, car ils peuvent attaquer chimiquement et endommager les composants de la pompe, causant éventuellement son mauvais fonctionnement ou sa défaillance.
- Ne pas faire fonctionner à sec.
- Ne pas utiliser le système de pompage avec de la boue, du sable, du ciment, des hydrocarbures, de la graisse ou des produits chimiques. De telles substances peuvent endommager les composants mécaniques et entraîner un fonctionnement défectueux ou une défaillance de la pompe et du système de pompage. De plus, une inondation peut se produire si ces substances obstruent la pompe ou la tuyauterie.
- Ne pas utiliser de soupape d'admission d'air ou de système d'évent mécanique à ressort, car il s'agit d'évents unidirectionnels. La pression atmosphérique doit être égale à l'intérieur et à l'extérieur du réservoir. Un « faux » évent empêche la circulation de l'air dans une direction et nuit au fonctionnement.
- L'utilisation d'un piège à charpie sur une vidange de machine à laver est recommandée pour un bon fonctionnement du clapet antiretour.

Caractéristiques du modèle

Pour obtenir la liste complète des modèles et leurs caractéristiques, consulter l'adresse : https://www.LibertyPumps.com/About/Engineering-Specs. La plaque signalétique de le produit fournit un document comprenant des renseignements spécifiques.

Copyright © Liberty Pumps, Inc. 2025 Tous les droits sont réservés.

Renseignements généraux

L'élégant modèle 406 est un produit de style contemporain avec un aspect et une sensation raffinés. Cette unité peut gérer une connexion indirecte (via un évier à linge) à une machine à laver, une connexion indirecte (via un siphon) à un lave-vaisselle et une connexion directe à plusieurs autres appareils, y compris les éviers et les douches. Il y a (3) emplacements d'entrée avec des dispositions pour 2 entrées incluses : kit disponible pour troisième connexion, (1) évent et (1) adaptateur de refoulement étagé avec un clapet antiretour intégrée qui peut s'adapter à des diamètres de tuyau de 1 po, 1,25 po et 1,5 po. De plus, le 406 comprend un ensemble interrupteur à flotteur / faisceau de câbles intégré, une « cartouche » d'alimentation de pompe qui peut être facilement retirée pour l'entretien, et un adaptateur d'entrée inférieur / latéral avec un clapet antiretour préinstallé.

Caractéristiques

- Possibilité de retirer à la fois l'interrupteur à flotteur et la « cartouche » de la pompe à travers la zone d'accès, sans retirer le châssis principal
- Trois options de décharge [1 po, 1,25 po, 1,5 po] réalisées avec un adaptateur de décharge à un étage
- Un adaptateur de clapet antiretour d'entrée latéral intégrée peut être utilisé de chaque côté du bassin

Liste des pièces du kit de connexion

1. (1) Adaptateur de décharge [1 po, 1,25 po, 1,5 po]
2. (3) Adaptateurs d'entrée et de ventilation
3. (1) Coupleur d'entrée latéral
4. (7) Pinces en acier inoxydable
5. (2) Joints de bouchon supérieur (pièces de rechange)

Le kit de connexion supplémentaire # K001929 est disponible auprès de Liberty Pumps.

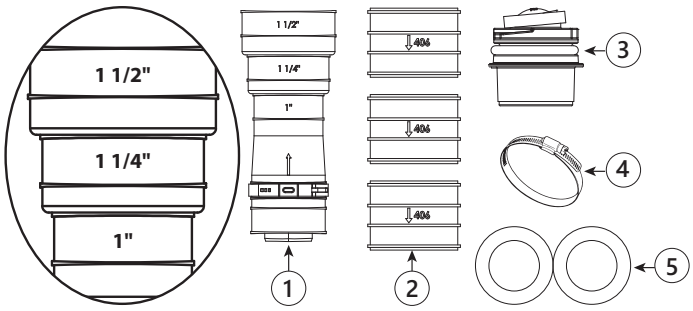

Installations typiques





Préparation

Avant d'installer la pompe d'évacuation automatique modèle 406, tenir compte des éléments suivants :

Configuration

La configuration doit être déterminée avant l'installation. S'assurer que la source d'alimentation électrique (prise protégée par un disjoncteur de fuite de terre différentiel) se trouve à la portée du cordon d'alimentation de 2,74 m (9 pi). On recommande de placer la prise à une distance d'au moins 102 cm (40 po), en ligne droite, de la douche ou de la baignoire. Si l'installation est située dans un sous-sol, la prise doit être située à au moins 1,21 m (48 po) au-dessus du sol.

Accès facile

L'appareil doit être accessible et on doit pouvoir le retirer au cas où il serait nécessaire de le réparer. Durant l'installation, il est nécessaire de mettre en place un clapet à bille à passage intégral à proximité de la bride du tout tuyau d'évacuation de manière à faciliter l'accès à l'appareil en cas de besoin.

Copyright © Liberty Pumps, Inc. 2025 Tous les droits sont réservés.

Cordon

La sortie du cordon peut être configurée pour se trouver à gauche ou à droite de l'appareil. Le cordon supplémentaire d'alimentation peut être enroulé et logé sous le couvercle décoratif.

Tuyauterie

Toute la tuyauterie doit être en cuivre, en PVC ou en CPVC. L'ensemble de la tuyauterie sanitaire doit être soutenu conformément aux recommandations d'installation du fabricant.

Sortie

Ne jamais évacuer les résidus directement dans un avaloir ouvert, un appareil sanitaire, un trou d'homme ou un tuyau d'écoulement d'eau de pluie. C'est illégal et cela constitue une menace pour la santé. Seul un raccordement direct à un système d'évacuation sanitaire est acceptable.

Baignoire / Douche

Si une baignoire ou une douche est connectée, une base devra être construite. Cette base doit être faite d'un 2 po x 6 po (minimum) ou 2 po x 8 po (recommandé) sur le bord pour permettre l'installation d'un siphon en P et l'écoulement par gravité requis de 0,25 po au pied vers le unité. Liberty Pumps recommande entre 15 et 20 cm (6 et 8 po) pour assurer une vidange adéquate éviter tout refoulement d'eau.

Angles

Utiliser des angles longs lorsque c'est possible. Ne pas utiliser de coudes courts. S'il est impossible d'installer un coude de 90 ° à grand rayon, utiliser deux coudes de 45 ° pour effectuer un virage de 90 °.

Systèmes à évacuation

Toute la tuyauterie d'évacuation de l'appareil doit être installée à la verticale ou à l'horizontale (une pente minimum de 21 mm au mètre (0,25 po au pied) au point d'évacuation. La tuyauterie ne doit jamais être installée de l'appareil au point d'évacuation avec une pente ascendante diagonale. Les longs parcours descendants de tuyaux d'évacuation ou la tuyauterie dont le point de décharge est plus bas que la pompe doivent être conçus de manière à empêcher que le contenu du réservoir soit siphonné.

Élévation vertical

Si une élévation verticale est nécessaire, elle doit précéder le parcours horizontal. L'orientation du parcours horizontal ne peut être modifiée à la verticale par la suite.

Entrée

Tous les conduits d'arrivée d'eau doivent avoir une pente descendante minimum de 21 mm au mètre (0,25 de po au pied).

Siphon

Un conduit de type bride (recommandé) doit être utilisé entre l'accessoire et la pompe.

Gel

S'assurer que toute la tuyauterie exposée au gel est convenablement isolée ou chauffée. Dans les bâtiments non chauffés, l'unité et la tuyauterie doivent être adéquatement hivérisées. Utiliser de l'antigel de plomberie ou vidanger entièrement.

Installation

AVIS

- Toutes les extrémités de tuyau coupées doivent être propres et ébavurées pour assurer une bonne connexion.

Entrée supérieure

Chaque orifice supérieur latéral (l'orifice central est pour la décharge) peut être utilisé comme entrée. Connecter l'appareil (c.-à-d. cuve à linge, évier de bar, machine à laver - indirectement via le bac à linge) à l'unité à l'aide d'un raccord / pince souples. Si l'entrée supérieure n'est pas utilisée, fixer le bouchon à l'entrée.

Remarque : L'utilisation d'un piège à charpie sur une vidange de machine à laver est recommandée pour un bon fonctionnement du clapet antiretour.

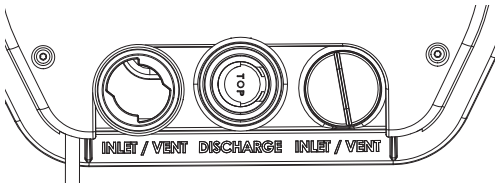

Entrée latérale

La pompe a deux entrées latérales de chaque côté pour accueillir les appareils sanitaires. Pour se connecter aux entrées latérales, utiliser les accouplements / colliers en caoutchouc fournis. Un seul clapet antiretour est inclus pour le couplage d'entrée latéral. Si les deux entrées sont utilisées, un autre clapet antiretour est nécessaire. Si une entrée latérale n'est pas utilisée, fixer le bouchon à l'entrée.

Remarque : Le clapet antiretour d'entrée latéral ne s'encastre pas dans le connecteur. Le clapet antiretour est basculé; c'est la bonne orientation d'installation.



Évent

AVIS

- Ne jamais utiliser avec un système d'évent automatique ou mécanique.

Chaque orifice supérieur latéral (l'orifice central sert à la décharge) peut être utilisé comme évent. Utiliser un raccord / pince souples pour connecter l'évent au tuyau en PVC pour le raccordement d'évent.

Le tuyau d'évent doit être doté d'un raccord afin de faciliter son retrait (le cas échéant) et être raccordé directement au bâtiment ou à l'évent de la maison.

Copyright © Liberty Pumps, Inc. 2025 Tous les droits sont réservés.

Évacuation

Les eaux usées évacuées de cette unité doivent être évacuées à l'aide d'un tuyau en cuivre ou en plastique (PVC, CPVC) de 1 po, 1,25 po ou 1,5 po de diamètre. Cette pompe est conçue pour traiter des particules de 1/8 po. Le tuyau d'évacuation doit être raccordé à une conduite de drainage ou à une conduite d'égout à l'aide d'un raccord en « Y » approuvé conçu à cet effet.

Installer un raccord juste au-dessus de la pompe pour en faciliter le retrait s'il devient nécessaire de la nettoyer ou de la réparer.

Test du système

1. Brancher le cordon dans une prise GFCI correctement mise à la terre.
2. Laisser l'eau remplir le bassin.
3. Vérifier toute la plomberie pour les fuites lorsque le bassin se remplit.
4. Vérifier que la pompe démarre et s'arrête.
5. Vérifier que la conduite de refoulement ne fuit pas lorsque la pompe vide le bassin.
6. Répéter les étapes 2 à 5 si nécessaire pour assurer un fonctionnement correct.
7. Si les problèmes persistent, voir à « ***Dépannage*** ».

Fonctionnement

La pompe se met en marche lorsque le niveau de liquide a augmenté pour activer l'interrupteur à flotteur. Aucune interaction de l'utilisateur n'est requise. De même, l'unité s'éteint lorsque le liquide est éliminé à un niveau tel que la pompe n'est plus nécessaire.

Entretien et dépannage

AVERTISSEMENT **RISQUE DE CHOC ELECTRIQUE**

- Toujours déconnecter la pompe de la source d'alimentation avant d'essayer de réparer la pompe. Un choc électrique mortel pourrait se produire.

Entretien

S'il est utilisé rarement, tester l'unité une fois par mois pour vérifier son bon fonctionnement.

Il n'est pas nécessaire d'effectuer des travaux réguliers d'entretien sur la pompe en elle-même, mais les raccordements peuvent occasionnellement en nécessiter.

Les charpies et les corps étrangers devraient êtres retirés régulièrement du conduit. Une vérification du clapet antiretour du tuyau d'évacuation devrait également être faite pour s'assurer de son libre fonctionnement.

Les joints en mousse sous le (s) bouchon (s) supérieur (s) peuvent s'user / se déchirer et doivent être remplacés. Deux joints sont inclus dans le kit de connexion. Remplacer au besoin.

Le kit de connexion de remplacement # K001929 est disponible auprès de Liberty Pumps.

Service

Les pompes doivent être entretenues dans une installation de réparation qualifiée approuvée par Liberty Pumps. Aucun travail de réparation ne sera effectué pendant la période de garantie sans l'approbation préalable de l'usine. Toute réparation non autorisée sur le terrain annule la garantie.

Liberty Pumps, Inc. n'assume aucune responsabilité pour les dommages ou les blessures dus au démontage sur le terrain. Le démontage, autre que celui effectué dans une installation de réparation de logements de moteur approuvé par Liberty Pumps ou ses centres de services agréés, annule automatiquement la garantie.

Dépannage

Dans le cas où un entretien doit être effectué sur l'unité, la pompe et l'interrupteur à flotteur sont facilement accessibles sous le couvercle décoratif.

Pour un entretien de la partie humide, retirez la cartouche de la pompe d'un quart de tour. La cartouche de la pompe est clairement identifiée par les flèches verrouiller [LOCK] et déverrouiller [UNOCK].

Remarque : la cartouche de la pompe tourne dans le sens des aiguilles d'une montre pour se déverrouiller. Ceci afin que lorsque la pompe se met en marche, la direction du coup de pied a une butée positive et ne desserre pas la cartouche avec le temps.

L'interrupteur à flotteur est accessible pour le nettoyage et / ou le remplacement en retirant quatre vis.

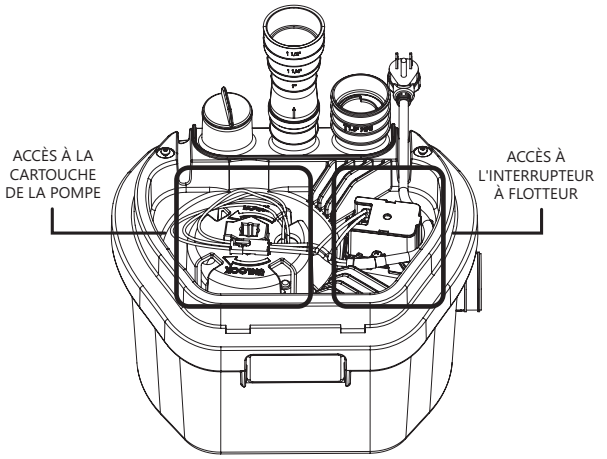

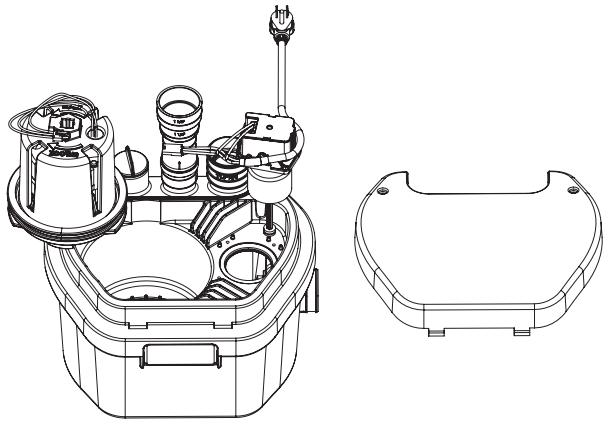

Se reporter au Tableau 1 pour le guidage de dépannage.

Copyright © Liberty Pumps, Inc. 2025 Tous les droits sont réservés.

Tableau 1. Matrice de dépannage

Problème	Cause possible	Mesure correctrice
La pompe ne démarre pas.	Disjoncteur déclenché, disjoncteur de fuite de terre déclenché, fusible grillé ou autre interruption de courant.	Vérifier que l'unité est correctement branchée, rechercher la cause de l'interruption du courant.
	Interrupteur défectueux ou accumulation sur la paroi du réservoir restreignant le mouvement libre de l'interrupteur à flotteur.	Retirer le couvercle du réservoir et vérifier si le flotteur bouge librement. Si une accumulation limite les mouvements du flotteur, nettoyer et réinstaller. Remplacer l'interrupteur s'il est défectueux.
	Évent bouché ou évent rapide en utilisation.	S'assurer qu'un évent dégagé d'un diamètre d'au moins 32 mm (1,25 po) est utilisé. ***Il ne faut pas utiliser d'évent rapide.***
	Surcharge thermique déclenchée.	Attendre que la pompe refroidisse à la température de fonctionnement.
Cycles courts de la pompe.	Évent bouché ou évent rapide en utilisation.	S'assurer qu'un évent dégagé d'un diamètre d'au moins 32 mm (1,25 po) est utilisé. ***Il ne faut pas utiliser d'évent rapide.***
	Interrupteur défectueux ou accumulation sur la paroi du réservoir restreignant le mouvement libre de l'interrupteur à flotteur.	Retirer le couvercle du réservoir et vérifier si le flotteur bouge librement. Si une accumulation limite les mouvements du flotteur, nettoyer et réinstaller. Remplacer l'interrupteur s'il est défectueux.
	Clapet antiretour bloqué en position ouverte ou qui fuit.	Retirer tout clapet antiretour et vérifier qu'il fonctionne librement et est bien installé.
La pompe tourne ou gronde, mais ne pompe pas.	Conduits d'évacuation bloqués ou restreints.	Vérifier dans la conduits d'évacuation pas de bloques ou restreints.
	Clapet antiretour bloqué en position fermée.	Retirer tout clapet antiretour et vérifier qu'il fonctionne librement et est bien installé.
	La hauteur totale dépasse les capacités de la pompe.	Acheminer la tuyauterie à un niveau inférieur. Si ce n'est pas possible, une pompe plus grande peut être nécessaire. Consulter Liberty Pumps.
	Obstruction de la pompe ou d'un tuyau.	Retirer ce qui bloque.
La pompe fonctionne périodiquement lorsque les accessoires ne sont pas utilisés.	Clapet antiretour bloqué en position ouverte ou qui fuit.	Retirer tout clapet antiretour et vérifier qu'il fonctionne librement et est bien installé. Retirez tout débris / contamination.
	Les accessoires coulent.	Réparer les accessoires au besoin pour éliminer les fuites.
La pompe fonctionne, mais ne s'éteint pas.	L'interrupteur à flotteur ne peut se mettre en position d'arrêt en raison de l'interférence du côté du bassin ou d'autres obstructions.	Placer la pompe ou l'interrupteur à flotteur de manière à ce que le dégagement soit suffisant pour un mouvement libre.
La pompe fonctionne normalement, mais l'eau s'écoule lentement.	Conduits d'évacuation bloqués ou restreints.	Vérifier dans la conduits d'évacuation pas de bloques ou restreints.
	Clapet antiretour bloqué en position ouverte ou qui fuit.	Retirer tout clapet antiretour et vérifier qu'il fonctionne librement et est bien installé.
	Évent bouché ou évent rapide en utilisation.	S'assurer qu'un évent dégagé d'un diamètre d'au moins 32 mm (1,25 po) est utilisé. ***Il ne faut pas utiliser d'évent rapide.***
Appareil sanitaire faisant un gargouillis.	Mauvais ventilation.	Vérifier la tuyau d'évent pour des obstructions ou des restrictions.

Copyright © Liberty Pumps, Inc. 2025 Tous les droits sont réservés.

Tableau 1. Matrice de dépannage (suite)

Problème	Cause possible	Mesure correctrice
La pompe fait du bruit.	Raccordements des tuyaux à la structure de la maison trop rigides.	Remplacer une partie du tuyau d'évacuation par un boyau ou un raccord en caoutchouc.
	Corps étrangers dans les cavités du rotor.	Nettoyer la cavité de la turbine.
L'eau retourne dans l'appareil sanitaire.	L'entrée latérale nécessite une chute d'au moins 6 po.	Assurez-vous que la chute de gravité est d'au moins 1/4 po par pied dans la pompe à partir des appareils sanitaires.
	Clapet antiretour d'entrée défectueux.	Vérifier le clapet antiretour d'entrée.
	Évent bouché ou évent rapide en utilisation.	S'assurer qu'un évent dégagé d'un diamètre d'au moins 32 mm (1,25 po) est utilisé. ***Il ne faut pas utiliser d'évent rapide.***
	Conduits d'évacuation bloqués ou restreints.	Vérifier dans la conduits d'évacuation pas de bloques ou restreints.
De l'eau ou de la mousse sort du tuyau d'évent.	Tuyau d'évent trop court ou de diamètre trop petit.	S'assurer qu'un évent dégagé d'un diamètre d'au moins 32 mm (1,25 po) est utilisé. ***Il ne faut pas utiliser d'évent rapide.***
	Débit entrant qui dépasse la capacité d'évacuation de la pompe.	Utiliser la soupape de l'orifice d'entrée pour diminuer le débit entrant.

Garantie

Garantie limitée des produits de la Liberty Pumps pour vente en gros/Série Commerciale

Liberty Pumps, Inc. garantit que ses produits de gros sont exempts de tout défaut de matériau et de fabrication pour une période de trois (3) ans à partir de la date d'achat (à l'exception des batteries* et modèles ***Série Commerciale***). La date d'achat est déterminée par un reçu de vente daté indiquant le modèle et le numéro de série de la pompe. Le reçu de vente daté doit accompagner la pompe retournée si la date de retour est supérieure de trois ans à la date de fabrication indiquée sur la plaque signalétique de la pompe.

La seule obligation du fabricant en vertu de la présente garantie se limite à la réparation ou au remplacement de toute pièce jugée défectueuse par le fabricant, à condition que la pièce ou l'assemblage soit retourné fret port payé au fabricant ou à son centre de service autorisé, et à condition qu'il n'y ait aucune preuve que les critères suivants annulant la garantie sont en cause :

Le fabricant ne sera pas responsable en vertu de la présente garantie si le produit n'a pas été installé, utilisé ou entretenu conformément aux instructions du fabricant; s'il a été démonté, modifié, dégradé ou altéré; si le cordon électrique a été coupé, endommagé ou épissé; si la sortie de la pompe a été réduite; si la pompe a été utilisée à des températures d'eau supérieures à celles d'un service normal, ou dans de l'eau contenant du sable, de la chaux, du ciment, du gravier ou autres abrasifs; si le produit a été utilisé pour pomper des produits chimiques, de la graisse ou des hydrocarbures; si un moteur non submersible a été soumis à une humidité excessive; ou si l'étiquette portant le modèle et le numéro de série a été retirée.

Liberty Pumps, Inc. ne pourra être tenue responsable des pertes, dommages, frais attribuables à l'installation ou l'utilisation de ses produits ni pour les dommages accessoires ou consécutifs, y compris les coûts de la main-d'œuvre sur place, les frais de déplacement, la location d'équipement, les coûts de retrait, de réinstallation ou de transport vers et depuis l'usine ou un centre de réparation agréé par Liberty Pumps.

Il n'y a aucune autre garantie expresse. Toute garantie implicite, y compris celles de qualité marchande et d'aptitude à une fin particulière, sont limitées à une durée de trois ans à partir de la date d'achat. La présente garantie comprend le recours exclusif de l'acheteur et exclut, lorsque permis par la loi, toute responsabilité pour dommages consécutifs ou accessoires en vertu de toutes autres garanties.

***** Liberty Pumps, Inc. garantit les batteries StormCell℠ pendant 1 an à compter de la date d'achat.

****** Liberty Pumps, Inc. garantit que les pompes de ses ***Série Commerciale*** sont exemptes de tout défaut de matériel et de fabrication pendant une période de 18 mois à compter de la date d'installation ou de 24 mois à compter de la date de fabrication, selon la première éventualité, et à condition que ces produits soient utilisés conformément à leurs applications prévues, comme indiqué dans les spécifications techniques et les manuels de la ***Série Commerciale***. La date d'installation doit être déterminée par un rapport de démarrage de la pompe et un formulaire d'enregistrement de la garantie dûment remplis. Un rapport de démarrage de la pompe, rempli par un installateur qualifié, est requis pour que la garantie prenne effet. Le rapport doit être soumis dans les 30 jours à compter de la date d'installation et soumis via le site Web de Liberty Pumps.

www.libertypumps.com/wp/dom/Services/Warranty/Commerical-Series-Startup-Form

Copyright © Liberty Pumps, Inc. 2025 Tous les droits sont réservés.