Série 3000

Système de broyeur simple

Liberty Pumps®

Une Entreprise Détenue par Une Famille et ses Employés

Préassemblé en usine

Pompe broyeuse de 2 hp

Système de diamètre de 76,2 cm (30 po)

Caractéristiques

- Flotteurs prémontés pour le contrôle de la pompe et l'alarme
- Embout femelle en fibre de verre avec de 4 po(10 cm) et joint de tuyau en caoutchouc de 4 po (10 cm)
- Sortie d'évacuation 1-1/4 po (3,18 cm)
- Système de rail guide pré-assemblé en usine
- Clapet antiretour intégré
- Conduite du guide rail galvanisé (en option inoxydable)
- Sortie d'évacuation en PVC de nomenclature 80 préassemblée avec clapet à bille
- Bassin en fibre de verre avec collier anti-flottaison
- Revêtement en mousse structurelle - capacité de charge de 1 000 lb (ou 454 kg, acier en option)
- Tous les supports en acier inoxydable et prémontés
- Boîte de jonction NEMA 4X prémontée pour les raccordements électriques
- Chaîne en acier inoxydable pour le levage de la pompe

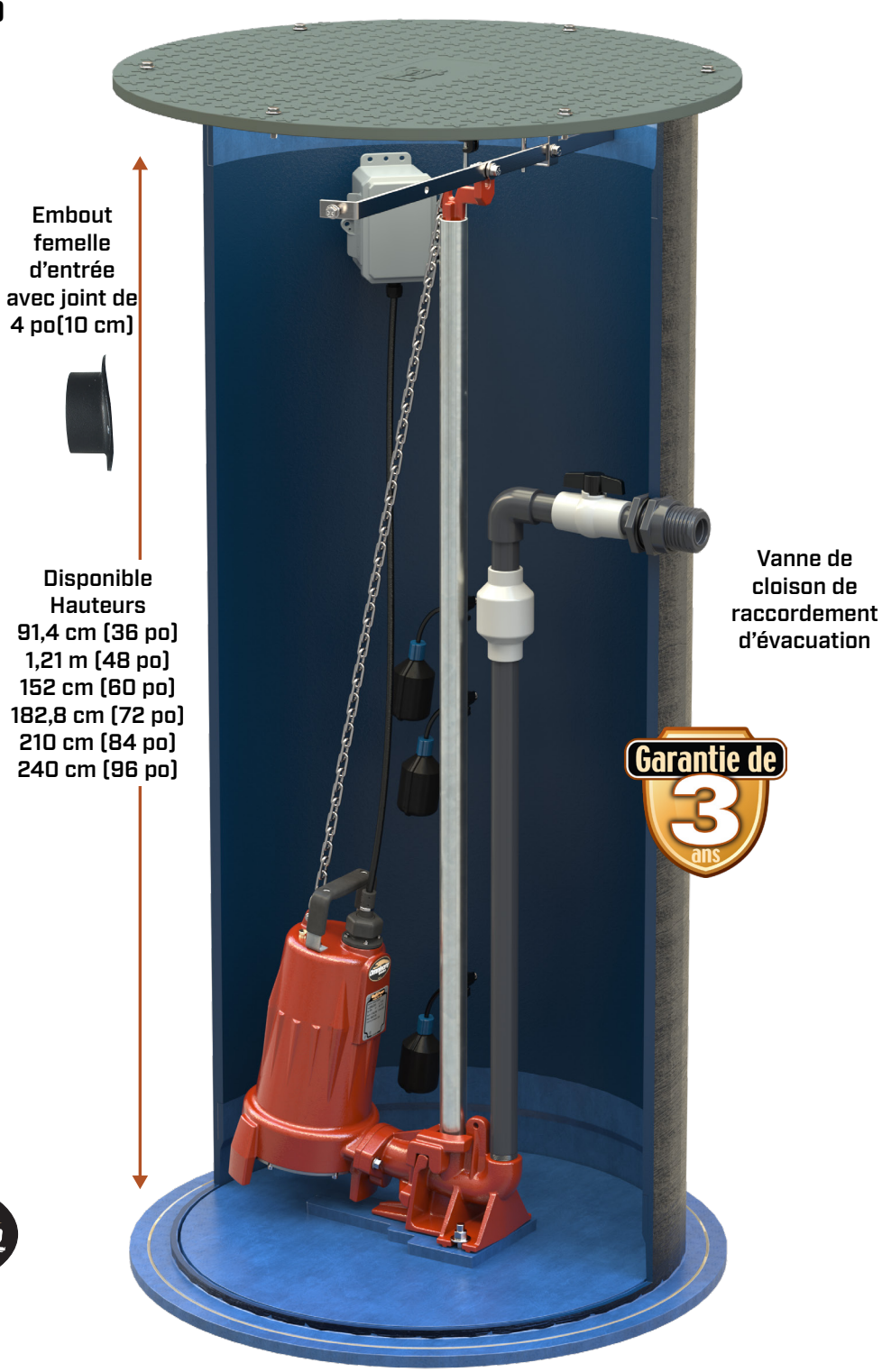

Omnivore® Grinders

Omnivore® X2 2-Stage Grinders

Disponible avec Série LSG ou LSGX

SSPMA MEMBER

C US Pompe

ASPE American Society of Plumbing Engineers — Affiliate Sponsor

innover. évoluer.

Série 3000

Caractéristiques

- Pompe broyeuse de 2 hp
- Choisissez entre un LSG à un étage ou Pompes de la série LSGX
- Disponible dans une large gamme de tensions
- Sortie d'évacuation 3,18 cm ou 1-1/4 po
- Longueur du câble d'alimentation de (7,6 mètres) 25 pieds

(Voir la documentation des séries LSG ou LSGX pour les spécifications complètes de la pompe.)

Courbes de rendement

60 Hz, 3450 tr/min

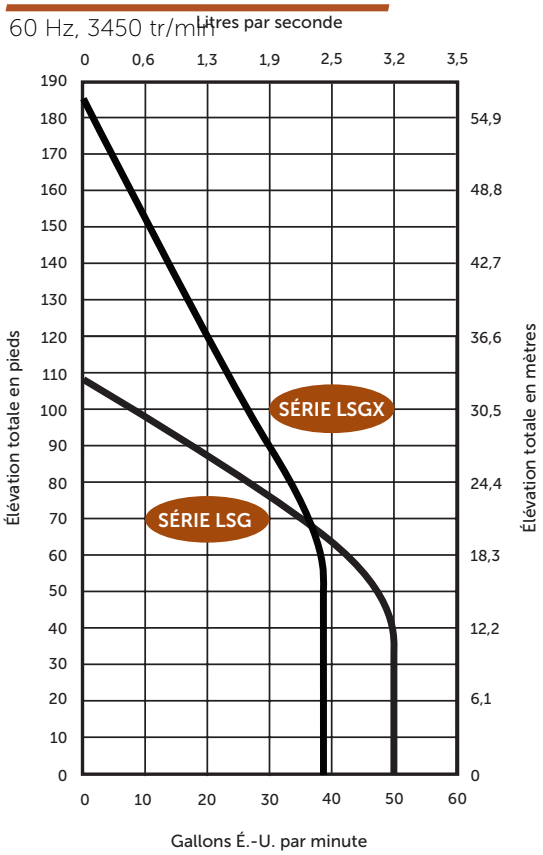

Données sur les dimensions

Vue de haut

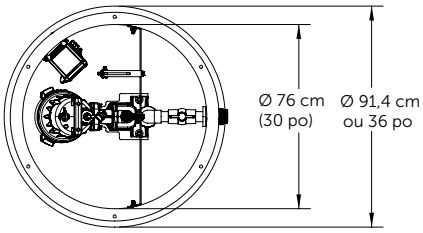

Vue latérale

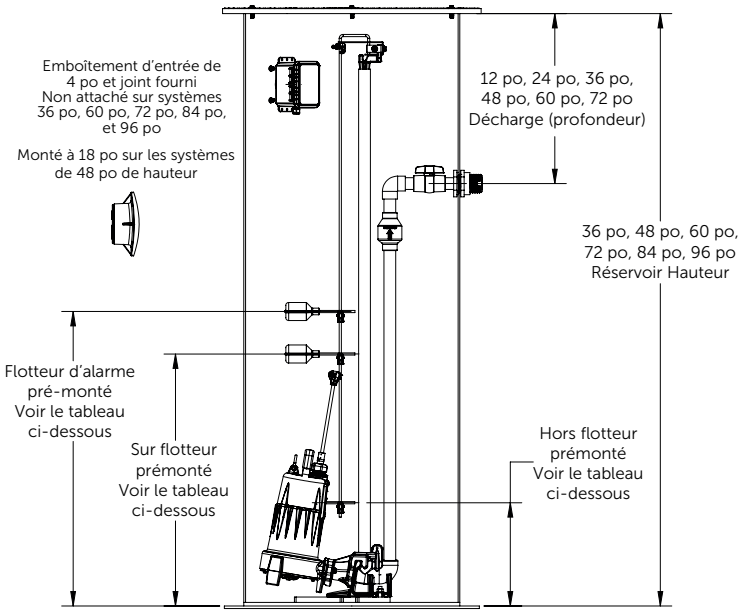

Les niveaux de flottaison sont réglables selon les instructions fournies

Rail-guide en acier galvanisé standard. Pour les rails en acier inoxydable, ajouter « S » au numéro de modèle. Exemple : 3072LSG24-S
Pour l'option de couvercle en acier, ajoutez le suffixe « -SC » au numéro de modèle. Exemple : (acier) 3072LSG24-SC

Niveaux de contrôle réglés en usine

MODÈLE	HORS NIVEAU	AU NIVEAU	NIVEAU D'ALARME	VOLUME PAR CYCLE DE POMPE	CAPACITÉ TOTALE DU BASSIN
3036	9,5 po (24 cm)	16,5 po (42 cm)	24,5 po (62 cm)	21 gal (79 litres)	110 gal (416 litres)
3048	9,5 po (24 cm)	16,5 po (42 cm)	24,5 po (62 cm)	21 gal (79 litres)	147 gal (556 litres)
3 060	11,5 po (29 cm)	28,5 po (72 cm)	34,5 po (88 cm)	52 gal (197 litres)	184 gal (696 litres)
3 072	11,5 po (29 cm)	32,5 po (83 cm)	38,5 po (98 cm)	64 gal (242 litres)	220 gal (832 litres)
3 084	11,5 po (29 cm)	34,5 po (88 cm)	40,5 po (103 cm)	70 gal (265 litres)	257 gal (972 litres)
3 096	11,5 po (29 cm)	38,5 po (98 cm)	44,5 po (113 cm)	83 gal (314 litres)	294 gal (1112 litres)

Choix du panneau... Série SX ou série IP

Systèmes avec des hauteurs de 60 po, 72 po , 84 po, ou 96 po (152 cm, 182 cm, 210 cm, 240 cm) inclure un panneau de la série SX ou de la série IP (voir les détails du modèle au dos de la couverture)



SXH24=3
Panneau de commande avec alarme Incluse

Panneaux de la série SX - (standard)

Assure un fonctionnement alternatif fiable.

Caractéristiques

- Commutateur manuel-arrêt-automatique
- Boîtier NEMA 4X
- Disjoncteur
- Alarme visuelle et sonore
- Témoin lumineux de fonctionnement de la pompe
- Contacts auxiliaires
- Flotteurs de contrôle à trois niveaux

Pour les spécifications complètes de la série SX, consultez la fiche de documentation de la série SX.

c UL us LISTED

Panneaux de la série IP - (en option)

Les panneaux de commande de la Série IP permettent de contrôler la programmation de la pompe au moyen de simples touches tactiles disponibles dans la porte intérieure. La programmation des pompes et la surveillance du système sont désormais plus faciles que jamais.



Caractéristiques

- Boîtier imperméable NEMA 4X pour installation intérieure ou extérieure
- Capteur de niveau sans flottaison et compact qui élimine les multiples flotteurs à grand-angle pour mieux commander les pompes
- Flotteur d'« ALARME » redondant pour une sécurité accrue
- Touches tactiles faciles à utiliser pour programmer les niveaux de marche/arrêt de la pompe et le niveau de l'alarme en pouces ou en centimètres
- Couvercle du panneau intérieur offrant une sécurité accrue
- Circuits de commande et d'alarme séparés
- Panneau d'affichage numérique pour commander le système
- Voyant et avertisseur sonore offrant un indicateur visuel et sonore de la situation d'alarme
- Interrupteur test/normal/silence
- Contacts auxiliaires
- Panneau transformable sur le terrain pour les applications de fonctionnement à la demande ou programmées

Pour les spécifications complètes de la série IP, consultez la fiche de documentation de la série IP.

NOTE : Pour commander l'option de panneau série IP, ajoutez le suffixe « -IP » au numéro de modèle du système. Exemple : 3072LSG24-IP

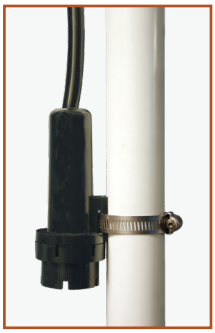

Détecteur de niveau sans flottaison

Série 3000

Modèles simples

Bassin 30 po (76,2 cm) en fibre de verre de diamètre disponible en hauteurs de 36 po , 48 po , 60 po , 72 po , 84 po, et 96 po (91,4 cm, 121 cm, 152 cm, 182 cm, 210 cm, 240 cm).
Systèmes répertoriés ci-dessous avec des hauteurs de 60 po , 72 po, 84 po, ou 96 po (152 cm, 182 cm, 210 cm, 240 cm) sont livrés avec un panneau de commande standard de la série SX. Pour passer à un panneau de la série IP, ajoutez le suffixe « -IP » au numéro de modèle. Consultez la documentation des séries SX ou IP pour les spécifications complètes.

MODÈLE	VOLTS	PHASE	POIDS	PANNEAU STANDARD SÉRIE SBX	PANNEAU OPTIONNEL SÉRIE IP
3036 – Bassin 30 po x 36 po (76,2 cm x 91,4 cm) (La profondeur de décharge est de 12 poou 30 cm du haut du bassin)					
3036LSG202	208/230	1	109,7 kg (242 lb)	ALM-2W	NA
3036LSG202-S	208/230	1	109,7 kg (242 lb)	ALM-2W	NA
3036LSG202-S-SC	208/230	1	126 kg (278 lb)	ALM-2W	NA
3036LSG202-SC	208/230	1	126 kg (278 lb)	ALM-2W	NA
3036LSGX202	208-230	1	112,4 kg (248 lb)	ALM-2W	NA
3036LSGX202-S	208-230	1	112,4 kg (248 lb)	ALM-2W	NA
3036LSGX202-S-SC	208-230	1	128,8 kg (284 lb)	ALM-2W	NA
3036LSGX202-SC	208-230	1	128,8 kg (284 lb)	ALM-2W	NA
3048 – Bassin 30 po x 48 po (76 cm x 121,9 cm) (La profondeur de décharge est de 12 po du haut du bassin ou 30 cm)					
3048LSG202	208/230	1	115,2 kg (254 lb)	ALM-2W	NA
3048LSG202-S	208/230	1	115,2 kg (254 lb)	ALM-2W	NA
3048LSG202-S-SC	208/230	1	131,5 kg (290 lb)	ALM-2W	NA
3048LSG202-SC	208/230	1	131,5 kg (290 lb)	ALM-2W	NA
3048LSGX202	208-230	1	117,9 kg (260 lb)	ALM-2W	NA
3048LSGX202-S	208-230	1	117,9 kg (260 lb)	ALM-2W	NA
3048LSGX202-S-SC	208-230	1	132,4 kg (296 lb)	ALM-2W	NA
3048LSGX202-SC	208-230	1	132,4 kg (296 lb)	ALM-2W	NA
3060 – Bassin 30 po x 60 po (76,2 cm x 152 cm) (La profondeur de décharge est disponible en 24 po ou 36 po(60,9 cm ou 91,4 cm) du haut du bassin. (Ajoutez -24 ou -36 au modèle lors de la commande)					
3060LSG202 (-24 ou -36)	208/230	1	120,6 kg (266 lb)	SXH24=3	IPS-24H
3060LSG202-A (-24 ou -36)	208/230	1	121 kg (267 lb)	ALM-2W	NA
3060LSG202-C (-24 ou -36)	208/230	1	121 kg (267 lb)	SXHC24=3-3	IPS-24HC
3060LSG203 (-24 ou -36)	208/230	3	123 kg (272 lb)	SX34=3-511	IPS-34-511
3060LSG204 (-24 ou -36)	440-480	3	123 kg (272 lb)	SX34=3-171	IPS-34-171
3060LSG205 (-24 ou -36)	575	3	123 kg (272 lb)	SX54=3-161	IPS-54-161
3060LSGX202 (-24 ou -36)	208-230	1	123,8 kg (273 lb)	SXH24=3	IPS-24H
3060LSGX202-C (-24 ou -36)	208-230	1	124,2 kg (274 lb)	SXHC24=3-3	IPS-24HC
3060LSGX203 (-24 ou -36)	208/230	3	126 kg (278 lb)	SX34=3-511	IPS-34-511
3060LSGX204 (-24 ou -36)	440-480	3	126 kg (278 lb)	SX34=3-171	IPS-34-171
3060LSGX205 (-24 ou -36)	575	3	126 kg (278 lb)	SX54=3-161	IPS-54-161
3072 – Bassin 30 po x 72 po(76,2 cm x 182,8 cm) (La profondeur de décharge est disponible en 24 po , 36 po, ou 48 po du haut du bassin (60 cm, 91 cm, 121 cm). (Ajoutez -24, -36 ou -48 au modèle lors de la commande)					
3072LSG202 (-24, -36 ou -48)	208/230	1	140,1 kg (309 lb)	SXH24=3	IPS-24H
3072LSG202-C (-24, -36 ou -48)	208/230	1	140,6 kg (310 lb)	SXHC24=3-3	IPS-24HC
3072LSG203 (-24, -36 ou -48)	208/230	3	142,4 kg (314 lb)	SX34=3-511	IPS-34-511
3072LSG204 (-24, -36 ou -48)	440-480	3	142,4 kg (314 lb)	SX34=3-171	IPS-34-171
3072LSG205 (-24, -36 ou -48)	575	3	142,4 kg (314 lb)	SX54=3-161	IPS-54-161
3072LSGX202 (-24, -36 ou -48)	208-230	1	142,8 kg (315 lb)	SXH24=3	IPS-24H
3072LSGX202-C (-24, -36 ou -48)	208-230	1	143,3 kg (316 lb)	SXHC24=3-3	IPS-24HC
3072LSGX203 (-24, -36 ou -48)	208/230	3	145 kg (321 lb)	SX34=3-511	IPS-34-511
3072LSGX204 (-24, -36 ou -48)	440-480	3	145 kg (321 lb)	SX34=3-171	IPS-34-171
3072LSGX205 (-24, -36 ou -48)	575	3	145 kg (321 lb)	SX54=3-161	IPS-54-161
3084 – Bassin 30 po x 84 po(76,2 cm x 210 cm) (La profondeur de décharge est disponible en 24 po , 36 po , 48 po, ou 60 po du haut du bassin (60 cm, 91 cm, 122 cm, 152 cm). Ajoutez -24, -36, -48 ou -60 au modèle lors de la commande)					
3084LSG202 (-24, -36, -48 ou -60)	208/230	1	146,9 kg (324 lb)	SXH24=3	IPS-24H
3084LSG202-C (-24, -36, -48 ou -60)	208/230	1	150,1 kg (331 lb)	SXHC24=3-3	IPS-24HC
3084LSG203 (-24, -36, -48 ou -60)	208/230	3	151,9 kg (335 lb)	SX34=3-511	IPS-34-511
3084LSG204 (-24, -36, -48 ou -60)	440-480	3	151,9 kg (335 lb)	SX34=3-171	IPS-34-171
3084LSG205 (-24, -36, -48 ou -60)	575	3	151,9 kg (335 lb)	SX54=3-161	IPS-54-161
3084LSGX202 (-24, -36, -48 ou -60)	208-230	1	149,6 kg (330 lb)	SXH24=3	IPS-24H
3084LSGX202-C (-24, -36, -48 ou -60)	208-230	1	152,8 kg (337 lb)	SXHC24=3-3	IPS-24HC
3084LSGX203 (-24, -36, -48 ou -60)	208/230	3	155,1 kg (342 lb)	SX34=3-511	IPS-34-511
3084LSGX204 (-24, -36, -48 ou -60)	440-480	3	155,1 kg (342 lb)	SX34=3-171	IPS-34-171
3084LSGX205 (-24, -36, -48 ou -60)	575	3	155,1 kg (342 lb)	SX54=3-161	IPS-54-161
3096 - Bassin 30 po x 96 po (76,2 cm x 240 cm) (La profondeur de décharge est disponible en 24 po, 36 po , 48 po , 60 po, ou 72 po du haut du bassin (60 cm, 91 cm, 121 cm, 152 cm, 182 cm). Ajoutez -24, -36, -48, -60 ou -72 au modèle lors de la commande)					
3096LSG202 (-24, -36, -48, -60 ou -72)	208/230	1	153,7 kg (339 lb)	SXH24=3	IPS-24H
3096LSG202-C (-24, -36, -48, -60 ou -72)	208/230	1	156,9 kg (346 lb)	SXHC24=3-3	IPS-24HC
3096LSG203 (-24, -36, -48, -60 ou -72)	208/230	3	158,7 kg (350 lb)	SX34=3-511	IPS-34-511
3096LSG204 (-24, -36, -48, -60 ou -72)	440-480	3	158,7 kg (350 lb)	SX34=3-171	IPS-34-171
3096LSG205 (-24, -36, -48, -60 ou -72)	575	3	158,7 kg (350 lb)	SX54=3-161	IPS-54-161
3096LSGX202 (-24, -36, -48, -60 ou -72)	208-230	1	156,4 kg (345 lb)	SXH24=3	IPS-24H
3096LSGX202-C (-24, -36, -48, -60 ou -72)	208-230	1	159,6 kg (352 lb)	SXHC24=3-3	IPS-24HC
3096LSGX203 (-24, -36, -48, -60 ou -72)	208/230	3	161,4 kg (356 lb)	SX34=3-511	IPS-34-511
3096LSGX204 (-24, -36, -48, -60 ou -72)	440-480	3	161,4 kg (356 lb)	SX34=3-171	IPS-34-171
3096LSGX205 (-24, -36, -48, -60 ou -72)	575	3	161,4 kg (356 lb)	SX54=3-161	IPS-54-161

Les caractéristiques sont sujettes à modifications sans préavis.

Copyright © Liberty Pumps, Inc. 2026 Tous droits réservés. LLIT006776-R09/26

Liberty Pumps - 7000 Apple Tree Avenue - Bergen, New York 14416
Téléphone 800-543-2550 - Fax 585-494-1839 - www.LibertyPumps.com