Série 2400

Système de broyeur simple

Liberty Pumps®

Une Entreprise Détenue par Une Famille et ses Employés

Préassemblé en usine
Pompes broyeuses de 2 hp
Système de 60 cm (24 po) de diamètre



Hauteurs disponibles
121,9 cm ou 48 po
152,4 cm ou 60 po
182,8 cm ou 72 po
2,1 m ou 84 po
2,4 m ou 96 po

Caractéristiques

- Interrupteurs à flotteur prémontés pour pompe contrôle et alarme
- Embout femelle en fibre de verre de 10 cm (4 po) avec joint de tuyau en caoutchouc de 10 cm (4 po)
- Évacuation 3,18 cm ou 1-1/4 po
- Système de rail de guidage prémonté en usine
- Clapet antiretour intégré
- Conduite du guide rail galvanisé (acier inoxydable en option)
- Conduite d'évacuation en PVC Schedule de nomenclature 80 préassemblée avec clapets à bille
- Bassin en fibre de verre avec collier antiflottaison
- Revêtement en mousse structurelle - Capacité de charge de 1 000 lb (453 kg, acier en option)
- Tous les supports et fixations en acier inoxydable sont prémontés
- Boîte de jonction NEMA 4X prémontée pour les raccordements électriques
- Chaîne en acier inoxydable pour le levage de la pompe

Embout femelle d'entrée de 10 cm (4 po) avec joint

Garantie de 3 ans

*D'autres tailles de bassin sur mesure sont disponibles, consultez le fabricant

Omnivore® Grinders

Omnivore® X2 2-Stage Grinders

Disponible avec Série LSG ou LSGX

SSPMA CERTIFIED Pompes

C SP US Pompes

ASPE Affiliate Sponsor

innover. évoluer.

Série 2400

Caractéristiques

- Pompe broyeuse de 2 hp
- Choisissez entre LSG ou pompes de la série LSGX
- Disponible dans une large gamme de tensions
- Évacuation de 3,18 cm ou 1-1/4 po
- Longueur du câble d'alimentation de 7,6 mètres (25 pi)

(Voir la documentation des séries LSG ou LSGX pour une description complète) spécifications de la pompe.)

Courbe de rendement

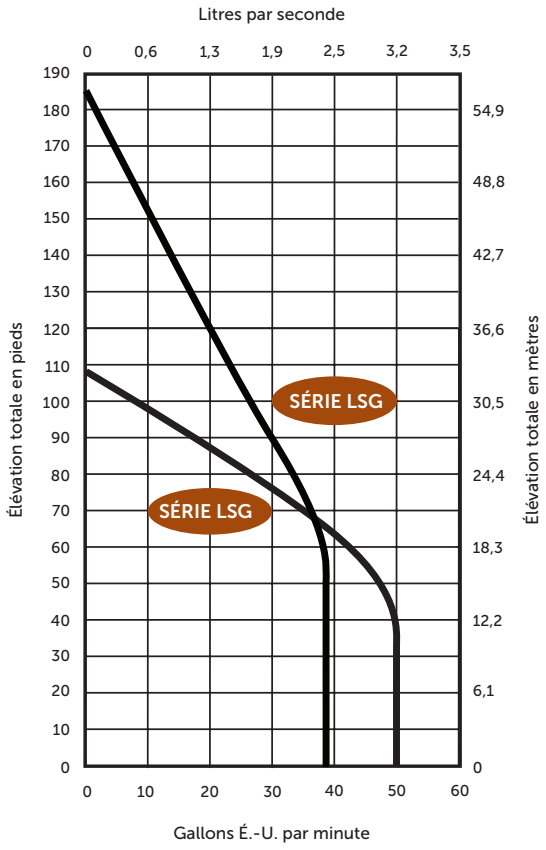

Données sur les dimensions

Vue de haut

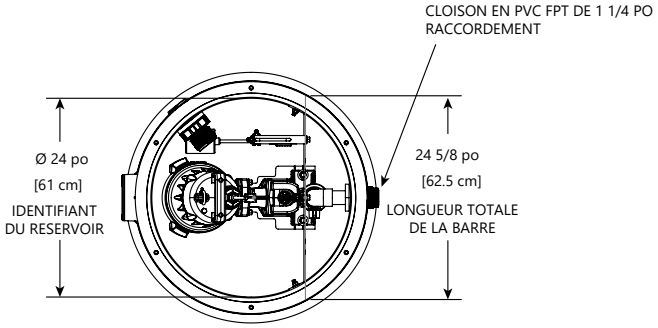

Vue latérale

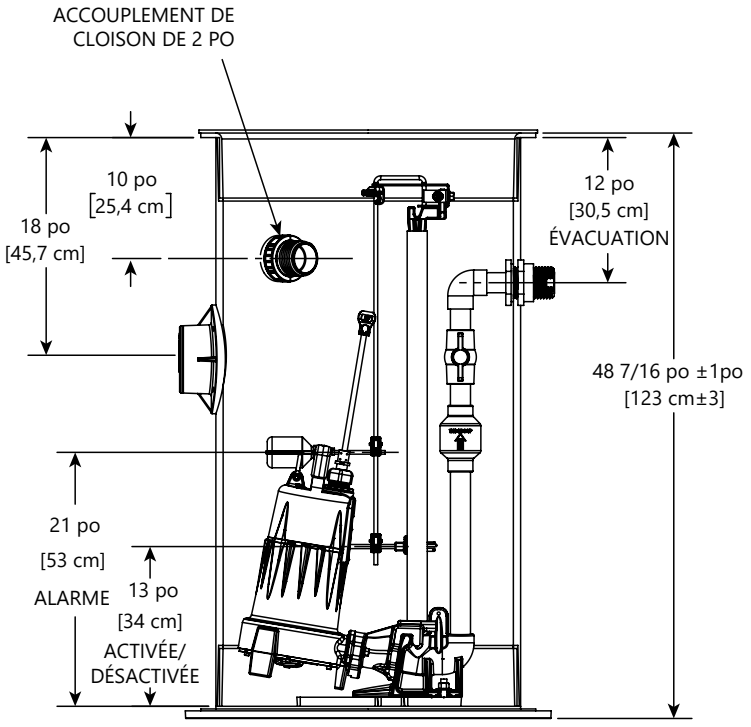

Modèle 2448LSG202

Rail-guide en acier galvanisé standard.

Pour les rails en acier inoxydable, ajoutez « S » au numéro de modèle.
Exemple : 2472LSG24-S

Pour l'option de couvercle en acier, ajoutez le suffixe « -SC » au numéro de modèle.
Exemple : 2472LSG24-SC

Niveaux de contrôle réglés en usine

MODÈLE	HORS NIVEAU	AU NIVEAU	NIVEAU D'ALARME	VOLUME PAR CYCLE DE POMPE	CAPACITÉ TOTALE DU BASSIN
2448	9,5 po (24 cm)	16,5 po (42 cm)	21 po (53 cm)	13,5 gal (51 litres)	94 gal (356 litres)
2460	13 po (33 cm)	27 po (69 cm)	33 po (84 cm)	27 gal (102 litres)	118 gal (447 litres)
2472	13 po (33 cm)	31 po (79 cm)	37 po (94 cm)	35 gal (132 litres)	141 gal (534 litres)
2484	13 po (33 cm)	33 po (84 cm)	39 po (99 cm)	39 gal (148 litres)	165 gal (625 litres)
2496	13 po (33 cm)	37 po (94 cm)	43 po (109 cm)	47 gal (178 litres)	188 gal (712 litres)

Choix du panneau... Série SX ou série IP

Systèmes avec hauteurs de 60 po, 72 po, 84 po ou 96 po (152 cm, 182 cm, 210 cm, 240 cm) incluent un panneau de la série SX ou de la série IP



SXH24=3
Panneau de COMMANDE avec alarme

c UL us LISTED

Panneaux Série SX - (Standard)

Assure un fonctionnement alternatif fiable.

Caractéristiques

- Commutateur manuel-arrêt-automatique
- Boîtier NEMA 4X
- Disjoncteur
- Alarme visuelle et sonore
- Témoins lumineux de fonctionnement de la pompe
- Contacts auxiliaires
- Interrupteurs à flotteur à trois niveaux de contrôle

Pour les spécifications complètes de la série SX, consultez la fiche de documentation de la série SX.

Panneaux Série IP - (Optionnel)

Les panneaux de commande de la Série IP permettent de contrôler la programmation de la pompe au moyen de simples touches tactiles disponibles dans la porte intérieure. La programmation des pompes et la surveillance du système sont désormais plus faciles que jamais.



Caractéristiques

- Boîtier résistant aux intempéries NEMA 4X pour montage intérieur ou extérieur
- Capteur de niveau sans flottaison et compact qui élimine les multiples flotteurs à grand-angle pour mieux commander les pompes
- Flotteur d'« ALARME » redondant pour une sécurité accrue
- Pavé tactile facile à utiliser pour la programmation des niveaux marche/arrêt de la pompe et du niveau d'alarme en pouces ou en centimètres
- Couvercle du panneau intérieur offrant une sécurité accrue
- Circuits de commande et d'alarme séparés
- Panneau d'affichage numérique pour commander le système
- Voyant et avertisseur sonore offrant un indicateur visuel et sonore de la situation d'alarme
- Interrupteur test/normal/silence
- Contacts auxiliaires
- Panneau transformable sur le terrain pour les applications de fonctionnement à la demande ou programmées

Pour les spécifications complètes de la série IP, consultez la fiche de documentation de la série IP.

NOTE : Pour commander l'option panneau série IP, ajoutez le suffixe « -IP » au numéro de modèle du système. Exemple : 2472LSG204-IP

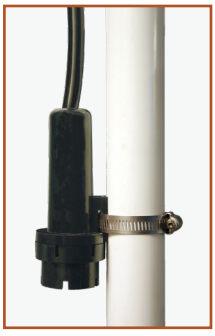

Sans flottaison
Détecteur de niveau

Série 2400

Bassin en fibre de verre de 60 cm (24 po) de diamètre disponible en hauteurs de 48 po, 60 po, 72 po, 84 po et 96 po (121 cm, 152 cm, 182 cm, 210 cm, 240 cm).

Les systèmes répertoriés ci-dessous avec des hauteurs de 60 po, 72 po, 84 po ou 96 po (152 cm, 182 cm, 210 cm, 240 cm) sont livrés avec un panneau de commande standard de la série SX. Pour passer à un panneau de la série IP, ajoutez le suffixe « -IP » au numéro de modèle. Exemple : 2472LSG202-24-IP Consultez la documentation des séries SX ou IP pour obtenir les spécifications complètes.

MODÈLE	VOLTS	PHASE	POIDS	PANNEAU STANDARD SÉRIE SBX	PANNEAU OPTIONNEL SÉRIE IP
2448 – Bassin de 24 po x 48 po (60 cm x 121 cm) (La profondeur de décharge est de 12 po ou 30 cm du haut du bassin)					
2448LSG202	208/230	1	99,7 kg(220 lb)	ALM-2W	N / A
2448LSG202-S	208/230	1	99,7 kg(220 lb)	ALM-2W	N / A
2448LSG202-S-SC	208/230	1	104,3 kg(230 lb)	ALM-2W	N / A
2448LSG202-SC	208/230	1	102,5 kg(226 lb)	ALM-2W	N / A
2448LSGX202	208—230	1	103,8 kg (229 lb)	ALM-2W	N / A
2448LSGX202-S	208—230	1	103,8 kg (229 lb)	ALM-2W	N / A
2448LSGX202-S-SC	208—230	1	108,4 kg (239 lb)	ALM-2W	N / A
2448LSGX202-SC	208—230	1	108,4 kg (239 lb)	ALM-2W	N / A
2460 – Bassin 24 po x 60 po (60 cm x 152 cm)(La profondeur de décharge est de 24 po ou 36 po du haut du bassin (60 cm, 91 cm). Ajoutez -24 ou -36 au modèle lors de la commande.)					
2460LSG202 (-24 ou -36)	208/230	1	104,3 kg (230 lb)	SXH24=3	IPS-24H
2460LSG202-A (-24 ou -36)	208/230	1	104,7 kg (231 lb)	ALM-2W	N / A
2460LSG202-C (-24 ou -36)	208/230	1	104,7 kg (231 lb)	SXHC24=3-3	IPS-24HC
2460LSG203 (-24 ou -36)	208/230	3	106,5 kg (235 lb)	SX34=3-511	IPS-34-511
2460LSG204 (-24 ou -36)	440—480	3	106,5 kg (235 lb)	SX34=3-171	IPS-34-171
2460LSG205 (-24 ou -36)	575	3	106,5 kg (235 lb)	SX54=3-161	IPS-54-161
2460LSGX202 (-24 ou -36)	208—230	1	107 kg (236 lb)	SXH24=3	IPS-24H
2460LSGX202-C (-24 ou -36)	208—230	1	112 kg (247 lb)	SXHC24=3-3	IPS-24HC
2460LSGX203 (-24 ou -36)	208/230	3	109,7 kg (242 lb)	SX34=3-511	IPS-34-511
2460LSGX204 (-24 ou -36)	440—480	3	109,7 kg (242 lb)	SX34=3-171	IPS-34-171
2460LSGX205 (-24 ou -36)	575	3	109,7 kg (242 lb)	SX54=3-161	IPS-54-161
2472 – Bassin de 24 po x 72 po (60 cm x 182 cm) (La profondeur de décharge est de 24 po, 36 po ou 48 po du haut du bassin, soit 60 cm, 91 cm ou 121 cm. Ajoutez -24, -36 ou -48 au modèle lors de la commande.)					
2472LSG202 (-24, -36 ou -48)	208/230	1	107,5 kg (237 lb)	SXH24=3	IPS-24H
2472LSG202-C (-24, -36 ou -48)	208/230	1	107,9 kg (238 lb)	SXHC24=3-3	IPS-24HC
2472LSG203 (-24, -36 ou -48)	208/230	3	109,7 kg (242 lb)	SX34=3-511	IPS-34-511
2472LSG204 (-24, -36 ou -48)	440—480	3	109,7 kg (242 lb)	SX34=3-171	IPS-34-171
2472LSG205 (-24, -36 ou -48)	575	3	109,7 kg (242 lb)	SX54=3-161	IPS-54-161
2472LSGX202 (-24, -36 ou -48)	208—230	1	110,2 kg (243 lb)	SXH24=3	IPS-24H
2472LSGX202-C (-24, -36 ou -48)	208—230	1	110,6 kg (244 lb)	SXHC24=3-3	IPS-24HC
2472LSGX203 (-24, -36 ou -48)	208/230	3	112,9 kg (249 lb)	SX34=3-511	IPS-34-511
2472LSGX204 (-24, -36 ou -48)	440—480	3	112,9 kg (249 lb)	SX34=3-171	IPS-34-171
2472LSGX205 (-24, -36 ou -48)	575	3	112,9 kg (249 lb)	SX54=3-161	IPS-54-161
2484 – Bassin de 24 po x 84 po (60 cm x 210 cm) (La profondeur de décharge est de 24 po, 36 po, 48 po ou 60 po du haut du bassin, soit 60 cm, 91 cm, 121 cm ou 152 cm. Ajoutez -24, -36, -48 ou -60 au modèle lors de la commande.)					
2484LSG202 (-24, -36, -48 ou -60)	208/230	1	117 kg (258 lb)	SXH24=3	IPS-24H
2484LSG202-C (-24, -36, -48 ou -60)	208/230	1	120,2 kg (265 lb)	SXHC24=3-3	IPS-24HC
2484LSG203 (-24, -36, -48 ou -60)	208/230	3	122 kg (269 lb)	SX34=3-511	IPS-34-511
2484LSG204 (-24, -36, -48 ou -60)	440—480	3	122 kg (269 lb)	SX34=3-171	IPS-34-171
2484LSG205 (-24, -36, -48 ou -60)	575	3	122 kg (269 lb)	SX54=3-161	IPS-54-161
2484LSGX202 (-24, -36, -48 ou -60)	208—230	1	119,7 kg (264 lb)	SXH24=3	IPS-24H
2484LSGX202-C (-24, -36, -48 ou -60)	208—230	1	120,2 kg (265 lb)	SXHC24=3-3	IPS-24HC
2484LSGX203 (-24, -36, -48 ou -60)	208/230	3	122,4 kg (270 lb)	SX34=3-511	IPS-34-511
2484LSGX204 (-24, -36, -48 ou -60)	440—480	3	122,4 kg (270 lb)	SX34=3-171	IPS-34-171
2496 – Bassin de 24 po x 96 po (60 cm x 240 cm) (La profondeur de décharge est de 24 po, 36 po, 48 po, 60 po ou 72 po du haut du bassin, soit 60 cm, 91 cm, 121 cm, 152 cm ou 240 cm. Ajoutez -24, -36, -48, -60 ou -72 au modèle lors de la commande.)					
2496LSG202 (-24, -36, -48, -60 ou -72)	208/230	1	121 kg (267 lb)	SXH24=3	IPS-24H
2496LSG202-C (-24, -36, -48, -60 ou -72)	208/230	1	124,2 kg (274 lb)	SXHC24=3-3	IPS-24HC
2496LSG203 (-24, -36, -48, -60 ou -72)	208/230	3	126 kg (278 lb)	SX34=3-511	IPS-34-511
2496LSG204 (-24, -36, -48, -60 ou -72)	440—480	3	126 kg (278 lb)	SX34=3-171	IPS-34-171
2496LSG205 (-24, -36, -48, -60 ou -72)	575	3	126 kg (278 lb)	SX54=3-161	IPS-54-161
2496LSGX202 (-24, -36, -48, -60 ou -72)	208—230	1	123,8 kg (273 lb)	SXH24=3	IPS-24H
2496LSGX202-C (-24, -36, -48, -60 ou -72)	208—230	1	124,7 kg (275 lb)	SXHC24=3-3	IPS-24HC
2496LSGX203 (-24, -36, -48, -60 ou -72)	208/230	3	126,5 kg (279 lb)	SX34=3-511	IPS-34-511
2496LSGX204 (-24, -36, -48, -60 ou -72)	440—480	3	126,5 kg (279 lb)	SX34=3-171	IPS-34-171
2496LSGX205 (-24, -36, -48, -60 ou -72)	575	3	126,5 kg (279 lb)	SX54=3-161	IPS-54-161

Les caractéristiques sont sujettes à modifications sans préavis.

Copyright © Liberty Pumps, Inc. 2026 Tous droits réservés. LLIT006700-R06/26

Liberty Pumps - 7000 Apple Tree Avenue - Bergen, New York 14416
Téléphone 800-543-2550 - Fax 585-494-1839 - www.LibertyPumps.com