Liberty Pumps®

Une entreprise familiale avec participation des employés

Manuel d'installation

1074000E

Système de pompe de secours à batterie de la série 442

Modèles

442-10A

442-10A-EYE

(Avec connectivité sans fil NightEye®)

442-25A

442-25A-EYE

(Avec connectivité sans fil NightEye®)

Remarque : Tous les appareils dotés de NightEye utilisent l'interface portant le numéro de modèle 3210000.



Modèle 442-25A-EYE illustré

Pompes : **Chargeur :** **Alarme et interface :**

N° d'élément de batterie	Densité spécifique	Tension	Date

AVIS Installateur : le manuel doit rester en possession du propriétaire/de l'utilisateur.

Consigner les renseignements :

Modèle : _____

Numéro de série : _____

Code de date : _____

Date d'installation : _____

Conserver ce manuel à portée de main pour consultation ultérieure.
Pour obtenir un manuel de remplacement, consulter LibertyPumps.com ou communiquer avec Liberty Pumps.
Conserver le reçu de vente daté pour la garantie.

7000 Apple Tree Avenue, Bergen (NY) 14416
tél. : 1-800-543-2550 télécopieur : 1-585-494-1839
www.LibertyPumps.com

Droits d'auteur © Liberty Pumps, Inc. 2026 Tous droits réservés.

Table des matières

Consignes de sécurité . . . . . *2 | FR*
Avertissements de la FCC . . . . . *4 | FR*
Avertissement d'IC . . . . . *4 | FR*
NOUVELLES INTERFACES UTILISATEUR – À LIRE . . . . *5 | FR*
Renseignements généraux . . . . . *6 | FR*
Composants du système . . . . . *6 | FR*
Assemblage de la pompe de secours . . . . . *7 | FR*
Fonctionnement du chargeur . . . . . *9 | FR*
Raccordement du chargeur et de l'interface utilisateur . . . . . *10 | FR*
Fonctionnement de l'interface utilisateur . . . . . *11 | FR*
Fonctionnement du système . . . . . *12 | FR*
Entretien . . . . . *13 | FR*
Réparation . . . . . *13 | FR*
Dépannage . . . . . *13 | FR*
Garantie . . . . . *16 | FR*

Numéro d'identification de la version du matériel (HVIN) : 3750000

Directives de sécurité

	Ce symbole d'alerte de sécurité est utilisé dans le manuel et sur la pompe pour signaler un risque de blessures graves ou de mort.
	Ce symbole d'alerte de sécurité indique un **risque de choc électrique**. Il accompagne une instruction visant à réduire le risque de choc électrique.
	Ce symbole d'alerte de sécurité indique un **risque d'incendie**. Il accompagne une instruction visant à réduire le risque d'incendie.
	Ce symbole d'alerte de sécurité indique un **risque de blessures graves ou de mort**. Il accompagne une instruction visant à réduire le risque de blessures ou de mort.
	Ce symbole d'alerte de sécurité indique des **dangers liés à la batterie**. Il accompagne une instruction visant à réduire les risques liés à la batterie.
⚠ DANGER	Signale des dangers qui, s'ils ne sont pas évités, **entraîneront** des blessures graves ou la mort.
⚠ AVERTISSEMENT	Signale des dangers qui, s'ils ne sont pas évités, **pourraient** entraîner des blessures graves ou la mort.
⚠ ATTENTION	Signale des dangers qui, s'ils ne sont pas évités, **pourraient** entraîner des blessures légères ou modérées.

AVIS	Signale une instruction importante concernant la pompe. Le non-respect de ces instructions peut entraîner une défaillance de la pompe ou des dommages matériels.

⚠ AVERTISSEMENT	Lire tous les manuels fournis avant d'utiliser le système de pompage. Suivre toutes les instructions de sécurité inscrites dans le(s) manuel(s) et sur la pompe. Le non-respect de cette consigne peut entraîner des blessures graves ou la mort.

Consignes de sécurité

⚠ AVERTISSEMENT **RISQUE DE CHOC ÉLECTRIQUE**

- Tout contact accidentel avec des pièces, des objets, des liquides ou de l'eau sous tension peut entraîner des blessures graves ou la mort.
- Toujours débrancher la ou les pompes de leur(s) source(s) d'alimentation avant de manipuler ou de régler les pompes, le système de pompage ou le panneau de commande.
- L'installation et l'entretien des pompes, des commandes, des dispositifs de protection et du câblage général doivent être effectués par du personnel qualifié.
- La pompe doit être branchée sur une prise électrique protégée par un fusible approprié et un disjoncteur de fuite à la terre (DDFT), conforme au National Electric Code® (NEC) en vigueur et à tous les codes locaux applicables. Tout le câblage doit être effectué par du personnel qualifié.
- Toutes les pratiques en matière d'électricité et de sécurité doivent être conformes au National Electrical Code® (NEC), aux exigences de l'Occupational Safety and Health Administration (OSHA) ou aux codes et règlements locaux applicables.
- Ne pas retirer le cordon ni le dispositif de décharge de traction et ne pas raccorder de conduit électrique à la pompe.
- La pompe doit être correctement mise à la terre au moyen du conducteur de mise à la terre fourni. Ne pas contourner les fils de mise à la terre et ne pas retirer la broche de masse des fiches de branchement. Si le système de pompe n'est pas correctement mis à la terre, toutes les parties métalliques de la pompe et de son environnement pourraient être mises sous tension.
- Ne pas manipuler ni débrancher la pompe avec les mains mouillées, en se tenant sur une surface humide ou dans l'eau, à moins de porter un équipement de protection individuelle (ÉPI).
- Toujours porter des bottes en caoutchouc diélectrique et les autres équipements de protection individuelle (ÉPI) appropriés lorsqu'il y a de l'eau au sol et qu'une intervention sur un système de pompage sous tension est nécessaire, car des connexions électriques immergées peuvent mettre l'eau sous tension. Ne pas entrer dans l'eau si son niveau dépasse la hauteur de protection de l'ÉPI ou si l'ÉPI n'est pas étanche.

Droits d'auteur © Liberty Pumps, Inc. 2026 Tous droits réservés.

- Ne pas transporter une pompe par son cordon d'alimentation ni par son ensemble de flotteur. Cela endommagera le cordon d'alimentation et pourrait exposer les fils sous tension qu'il contient.
- L'alimentation électrique doit se trouver à portée du cordon d'alimentation de la pompe et, pour les installations sous le niveau du sol, à au moins 4 pi (1,22 m) au-dessus du plancher.
- Ne pas utiliser ce produit dans des applications où le contact humain avec le liquide pompé est fréquent, notamment les piscines, les fontaines et les installations marines.
- Protéger les cordons d'alimentation et de commande contre les conditions environnantes. Si les cordons d'alimentation et de commande (interrupteur) ne sont pas protégés, l'eau peut s'infiltrer par capillarité depuis leurs extrémités jusque dans le boîtier de la pompe ou de l'interrupteur et mettre le milieu environnant sous tension.
- Ne pas utiliser de métal ni d'autre matériau conducteur d'électricité pour soulever le flotteur ou toucher quoi que ce soit à l'intérieur d'un puisard sous tension.

⚠ AVERTISSEMENT — RISQUE D'INCENDIE

- Utiliser la colle pour PVC dans un endroit bien ventilé, à l'écart de toute source de feu ou de flammes. Suivre les instructions du fabricant de la colle et de l'apprêt pour PVC.
- Ne pas utiliser de rallonge pour alimenter le produit. Les rallonges peuvent entraîner une surcharge du produit et des fils d'alimentation de la rallonge. Les fils surchargés deviennent très chauds et peuvent prendre feu.
- Ce produit nécessite un circuit de dérivation distinct, mis à la terre et protégé par un fusible approprié, dimensionné selon les exigences de tension et d'intensité de la pompe indiquées sur sa plaque signalétique. Les fils d'un circuit de dérivation surchargé deviennent très chauds et peuvent prendre feu. Lorsque des prises électriques sont utilisées, elles doivent être simples et avoir les caractéristiques nominales appropriées.
- Ne pas utiliser ce produit avec des liquides inflammables ou explosifs, comme l'essence, le mazout ou le kérosène, ni à proximité de ceux-ci. Si les éléments rotatifs à l'intérieur de la pompe heurtent un corps étranger, des étincelles peuvent se produire. Ces étincelles pourraient enflammer les liquides inflammables.
- Ne pas installer de pompes destinées aux emplacements standards dans des emplacements classés dangereux selon le National Electric Code® (NEC), ANSI/NFPA 70.
- Ne pas utiliser la pompe pour pomper des liquides inflammables ou explosifs, comme l'essence, le mazout ou le kérosène. Ne pas l'utiliser dans une atmosphère inflammable ou explosive, car des étincelles pourraient enflammer les liquides inflammables.

⚠ AVERTISSEMENT — RISQUE DE BLESSURES GRAVES OU DE MORT

- Ne modifier en aucune façon la pompe ni le système de pompage. Les modifications peuvent compromettre l'étanchéité, modifier la charge électrique de la pompe ou endommager la pompe et ses composants.
- Toutes les installations de pompes et de systèmes de pompage doivent être conformes à tous les codes et règlements fédéraux, étatiques et locaux applicables.
- Ne pas laisser les enfants jouer avec le système de pompage.
- Ne laisser aucune personne non qualifiée entrer en contact avec ce système de pompage. Toute personne qui ignore les dangers associés à ce système de pompage ou qui n'a pas lu ce manuel risque de se blesser.
- Portez un équipement de protection individuelle (ÉPI) approprié lorsque vous travaillez sur des pompes ou des tuyauteries ayant été exposées à des eaux usées. Les pompes de puisard et les pompes à eaux usées véhiculent souvent des matières susceptibles de transmettre des maladies au contact de la peau ou d'autres tissus.
- Ne retirer aucune étiquette de la pompe ni de son cordon.
- Se tenir à l'écart des ouvertures d'aspiration et de refoulement. Pour éviter les blessures, ne jamais introduire les doigts dans la pompe lorsqu'elle est raccordée à une source d'alimentation.
- Ne pas utiliser ce produit destiné aux emplacements standards avec des liquides inflammables, explosifs ou corrosifs. Ne pas l'utiliser dans une atmosphère inflammable ou explosive, car cela pourrait entraîner des blessures graves ou la mort.
- Ce produit contient des substances chimiques reconnues par l'État de Californie comme pouvant causer le cancer, des anomalies congénitales ou d'autres effets nocifs sur la reproduction. Voir www.p65warnings.ca.gov.

⚠ AVERTISSEMENT — DANGERS LIÉS À LA BATTERIE

- La tension de la batterie peut causer un choc électrique grave ou mortel. Avant d'utiliser le chargeur, suivre les recommandations du fabricant de la batterie concernant l'entretien et l'utilisation sécuritaire de celle-ci.
- L'acide de batterie est corrosif. Porter un équipement de protection individuelle (ÉPI) approprié lors de travaux sur la batterie.
- Ne jamais laisser les bornes de courant continu de la batterie entrer en contact l'une avec l'autre. Cela peut causer de graves brûlures et déclencher un incendie. Pour une sécurité accrue, fixer la batterie dans un bac de protection pour batterie.
- Utiliser uniquement des batteries au plomb de 12 volts avec ce produit. L'utilisation de batteries dont la tension de sortie est supérieure ou inférieure peut endommager le système de pompage, provoquer une fuite d'acide ou entraîner une explosion.
- Des gaz explosifs se forment pendant le fonctionnement normal de la batterie. Conservez la batterie dans un endroit bien ventilé et à l'écart des étincelles et des flammes nues, comme celles d'une veilleuse. Ne fumez jamais à proximité d'une batterie. Les batteries produisent des gaz inflammables pendant la charge et la décharge; ces gaz peuvent exploser ou prendre feu en présence d'une source d'inflammation.

AVIS

- **Un clapet antiretour est requis dans le tuyau de refoulement de la pompe de puisard principale pour empêcher l'eau de retourner dans le puisard.**
- Pomper ***uniquement*** de l'eau claire avec cette pompe.

Droits d'auteur © Liberty Pumps, Inc. 2026 Tous droits réservés.

- Ne pas jeter de diluant à peinture ni d'autres produits chimiques dans les drains. Ces substances pourraient attaquer chimiquement les composants du système de pompage, les endommager et entraîner un mauvais fonctionnement ou une défaillance du produit.
- Ne pas utiliser les pompes avec un liquide dont la température dépasse 104 °F (40 °C). Le fonctionnement dans un liquide dont la température dépasse cette limite peut faire surchauffer la pompe et entraîner sa défaillance.
- Ne pas utiliser le système de pompage avec de la boue, du sable, du ciment, des hydrocarbures, de la graisse ou des produits chimiques. De telles substances peuvent endommager les composants mécaniques et entraîner un fonctionnement défectueux ou une défaillance de la pompe et du système de pompage. De plus, une inondation peut survenir si ces matières bloquent la roue ou la tuyauterie.
- Pompe submersible : ne pas faire fonctionner à sec.
- Ne pas placer le flotteur de la pompe directement sous l'arrivée du drain de fondation ni directement dans le trajet de l'eau qui entre.
- Ne pas exposer la pompe ni le refoulement au gel.
- La hauteur de pompage verticale maximale est de 21 pi (6,4 m) pour le système de 10 A et de 22 pi (6,7 m) pour le système de 25 A.
- Pour protéger le bac de batterie contre les éclats et les entailles, ne pas le poser directement sur un plancher de béton. Installer le bac de batterie sur une tablette ou un support protecteur (contreplaqué, pièces de bois de 2 × 4, etc.).
- Une batterie du groupe 27 offre les mêmes performances qu'une batterie du groupe 31, mais pendant une durée plus courte.
- L'utilisation d'une batterie d'automobile standard avec ce chargeur n'est pas recommandée, car elle peut nécessiter une recharge après seulement 1 à 2 heures d'utilisation continue, et les cycles de charge répétés peuvent entraîner une défaillance prématurée de ses plaques.
- Une batterie marine à décharge profonde de 12 volts est recommandée (compatible avec les batteries AGM ou à électrolyte liquide des groupes 27 et 31).
- Toujours installer le bac de batterie dans un endroit sec, à l'abri des inondations.

Avertissements de la FCC

Avertissement 1

Toute modification qui n'a pas été expressément approuvée par la partie responsable de la conformité pourrait annuler le droit de l'utilisateur d'utiliser l'équipement. Cet appareil est conforme à la partie 15 des règles de la Federal Communications Commission (FCC). Son utilisation est soumise aux deux conditions suivantes :

- Cet appareil ne doit pas causer de brouillage préjudiciable.
- Cet appareil doit accepter tout brouillage reçu, y compris tout brouillage susceptible d'entraîner un fonctionnement indésirable.

Avertissement 2

Cet équipement a été testé et déclaré conforme aux limites applicables aux appareils numériques de classe B, conformément à la partie 15 des règles de la FCC. Ces limites visent à assurer une protection raisonnable contre le brouillage préjudiciable dans une installation résidentielle.

Cet équipement génère et utilise de l'énergie de radiofréquence et peut en émettre. S'il n'est pas installé et utilisé conformément aux instructions, il peut causer du brouillage préjudiciable aux radiocommunications. Toutefois, rien ne garantit qu'aucun brouillage ne se produira dans une installation particulière.

Si cet équipement cause du brouillage préjudiciable à la réception radio ou télévisuelle, ce qui peut être déterminé en éteignant puis en rallumant l'équipement, il est recommandé à l'utilisateur d'essayer de corriger le brouillage en prenant une ou plusieurs des mesures suivantes :

- Réorienter ou déplacer l'antenne de réception.
- Augmenter la distance entre l'équipement et le récepteur.
- Brancher l'équipement sur une prise d'un circuit différent de celui auquel le récepteur est branché.
- Consulter le détaillant ou un technicien radio/télévision expérimenté pour obtenir de l'aide.

Cet équipement est conforme aux limites d'exposition aux radiofréquences (RF) adoptées par la Federal Communications Commission (FCC) pour un environnement non contrôlé. Cet équipement doit être installé et utilisé en maintenant une distance minimale de 20 cm (7,87 po) entre l'élément rayonnant et votre corps. Cet émetteur ne doit pas être installé au même endroit qu'une autre antenne ou un autre émetteur ni fonctionner conjointement avec ceux-ci.

Avertissement d'IC

Le présent appareil contient un ou plusieurs émetteurs/récepteurs exempts de licence qui sont conformes aux Cahiers des charges sur les normes radioélectriques (CNR) applicables aux appareils exempts de licence d'Innovation, Sciences et Développement économique Canada.

Son utilisation est soumise aux deux conditions suivantes :

- Le présent appareil ne doit pas causer de brouillage.
- Le présent appareil doit accepter tout brouillage, y compris tout brouillage susceptible de provoquer un fonctionnement indésirable de l'appareil.

Déclaration relative à l'exposition aux rayonnements

Cet équipement est conforme aux limites d'exposition aux rayonnements d'Industrie Canada (IC) établies pour un environnement non contrôlé. Cet équipement doit être installé et utilisé en maintenant une distance minimale de 20 cm (7,87 po) entre l'élément rayonnant et votre corps.

Droits d'auteur © Liberty Pumps, Inc. 2026 Tous droits réservés.

NOUVELLES INTERFACES UTILISATEUR – À LIRE

Liberty Pumps a lancé de nouvelles versions de l'interface utilisateur pour la série 442 en novembre 2026. Consulter les descriptions pour déterminer la version utilisée, puis cliquer sur le lien pour accéder aux instructions correspondantes.

Version 2

Toutes les interfaces utilisateur standards et NightEye fabriquées **après** novembre 2026

Caractéristiques

- Batterie rechargeable interne
- Utilise Bluetooth® pour se connecter aux appareils (interfaces utilisateur dotées de NightEye seulement). Les identifiants Bluetooth sont encerclés dans l'image ci-dessous.
- La prise du câble de communication/Ethernet a été déplacée
- Nouvel interrupteur d'alimentation
- Nouveau raccordement du flotteur



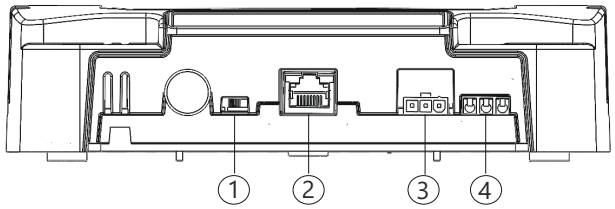

1 : Interrupteur d'alimentation
2 : Câble de communication/Ethernet (IU StormCell)
3 : Raccordement du flotteur
4 : Connexions auxiliaires

Aller à : *Renseignements généraux*

Version 1

Toutes les interfaces utilisateur standards et NightEye fabriquées **avant** novembre 2026

Caractéristiques

- Pile de 9 V amovible
- Utilise BlinkUp™ pour se connecter aux appareils (interfaces utilisateur dotées de NightEye seulement)



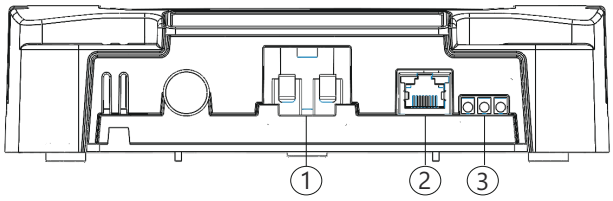

1 : Pile de 9 V
2 : Câble de communication/Ethernet (IU StormCell)
3 : Connexions auxiliaires

Aller à : *Annexe B : Version 1 – Contenu de l'interface utilisateur*

Droits d'auteur © Liberty Pumps, Inc. 2026 Tous droits réservés.

Renseignements généraux

Le système de pompe de secours à batterie de la série 442 ne remplace pas une pompe de puisard principale. Il peut servir de système de secours temporaire pendant une panne de courant ou lorsqu'une situation empêche le fonctionnement normal de la pompe principale.

Installer le système de pompe de secours lorsque la pompe principale ne fonctionne pas. Si cela n'est pas possible et que de l'eau risque d'entrer dans le puisard pendant l'installation, une pompe supplémentaire peut être installée pour garder le puisard au sec.

La pompe de secours de la série 442 s'active lorsque le niveau d'eau dans le puisard monte et déclenche son interrupteur à flotteur. Le système de pompe de secours continue de fonctionner automatiquement jusqu'à ce que le problème de la pompe principale soit résolu, tant que la batterie du système est chargée.

Bien que les produits Liberty Pumps soient conçus pour nécessiter peu d'entretien, des vérifications et des inspections régulières contribuent à la fiabilité et à la longévité du système de pompe de secours.

Chaque système de pompe de secours de la série 442 est testé en usine pour en assurer le rendement et le bon fonctionnement. Suivre ces instructions pour réduire les risques de problèmes de fonctionnement et assurer des années de service sans souci.

Pièces fournies

Le tableau présente les pièces du système de pompe de secours à batterie de la série 442.

N°	Nom de la pièce
1	Pompe de 12 volts de la série 442 avec clapet antiretour intégré
2	Té
3	Coude mâle-femelle
4	Clapet antiretour de la pompe principale
5	Ensemble d'interrupteur à flotteur encliquetable
6	Sac de quincaillerie de fixation
7	Interface utilisateur StormCell®
8	Bac(s) de batterie
9	Chargeur de batterie StormCell
10	Câble d'alimentation du chargeur de batterie StormCell
11	Câble de communication entre le chargeur et l'interface utilisateur (RJ45)

Remarque : Si le modèle acheté est le 442-25A ou le 442-25A-EYE, l'envoi comprend un grand bac de batterie contenant deux batteries.

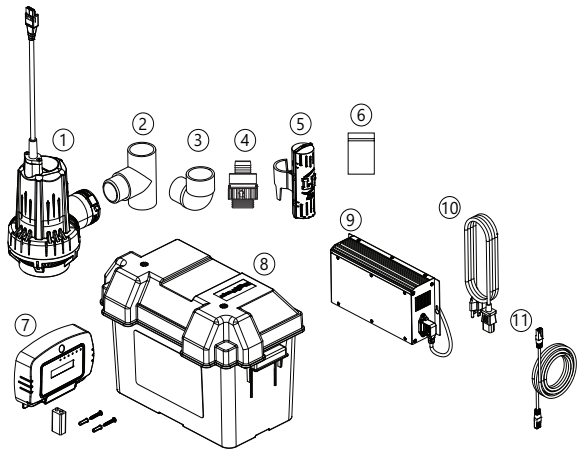

Composants du système

Pompe de secours à batterie

La pompe de secours de la série 442 s'active lorsque le niveau d'eau dans le puisard est suffisamment élevé pour déclencher l'interrupteur à flotteur Pump On (pompe en marche).
La durée de fonctionnement de la pompe de secours de la série 442 dépend des facteurs suivants :

- la capacité de la batterie en ampères-heures
- le niveau de charge de la batterie
- la présence ou l'absence d'alimentation CA au chargeur
- la hauteur de pompage verticale équivalente requise

Comme un clapet antiretour est intégré à l'orifice de refoulement de la volute de la pompe de secours, il n'est pas nécessaire d'en installer un dans sa conduite de refoulement. Toutefois, si la pompe de secours est raccordée à la conduite de refoulement de la pompe principale, un clapet antiretour doit être installé sur le refoulement de la pompe principale, sous le té où se raccorde le refoulement de la pompe de secours.

La pompe de secours peut recevoir un tuyau ou un raccord mâle-femelle de 1,5 po pour son raccordement à la tuyauterie de refoulement.

Pour installer le flotteur, l'encliqueter sur un tuyau de 1,5 po et le régler à la hauteur appropriée. Le collier de fixation étant en PVC, utiliser un apprêt et une colle pour PVC approuvés pour le fixer au tuyau.

Le flotteur de niveau d'eau élevé déclenche l'alarme. En plus de déclencher l'alarme sonore, l'interrupteur à flotteur de niveau d'eau élevé sert d'interrupteur de secours si l'interrupteur principal de la pompe de secours 442 tombe en panne. Si l'interrupteur principal de la pompe de secours 442 tombe en panne, ou si une autre situation entraîne l'activation des interrupteurs à flotteur dans le mauvais ordre, l'interface utilisateur et le chargeur signalent une défaillance des flotteurs.

Droits d'auteur © Liberty Pumps, Inc. 2026 Tous droits réservés.

Chargeur

Si la pompe de secours à batterie fonctionne pendant une période prolongée, par exemple durant une panne de courant ou une défaillance de la pompe principale, la batterie peut se décharger complètement. Dans ce cas, le chargeur recharge la batterie lorsque la pompe cesse de fonctionner. Il faut au moins 12 heures pour recharger une batterie complètement déchargée.

Interface utilisateur

L'interface utilisateur de la série 442 signale tout changement dans le système de pompe de secours à batterie. La série 442 offre deux options d'interface utilisateur :

- **standard** : les utilisateurs consultent les notifications et y répondent directement sur l'interface utilisateur (aucune connexion Internet requise)
- **NightEye :** les utilisateurs consultent les notifications et y répondent en temps réel directement sur l'interface utilisateur ou dans l'application NightEye sur leur appareil intelligent (connexion Internet sans fil requise)

Remarque : Avec une interface utilisateur NightEye, il est possible de télécharger gratuitement l'application depuis l'App Store d'Apple® ou le Google® Play Store. Pour en savoir plus, consulter les instructions NightEye dans l'application sur l'appareil intelligent.

Pour tester la pompe de secours à batterie et vérifier son bon fonctionnement, appuyer sur le bouton **PUMP TEST (ESSAI DE LA POMPE)** de l'interface utilisateur afin de démarrer la pompe et de la faire fonctionner. Pour tester l'interface utilisateur, appuyer sur le bouton **ALARM TEST (ESSAI DE L'ALARME)** afin de faire retentir l'alarme.

L'interface utilisateur émet également des alertes sonores pour signaler une batterie faible ou le fonctionnement de la pompe de secours de la série 442.

Câble de communication (RJ45)

Le câble de communication qui relie l'interface utilisateur au chargeur du système de secours à batterie est un câble Ethernet blindé standard. Si l'interface utilisateur doit être installée à plus de 8 pi du chargeur, utiliser un câble Ethernet blindé plus long. S'assurer qu'il s'agit d'un câble blindé dont le connecteur est entouré d'une enveloppe métallique pouvant entrer en contact avec la prise Ethernet.

Ne pas utiliser de câble non blindé, car il peut entraîner des problèmes de communication entre le chargeur et son interface utilisateur.

Batterie

⚠AVERTISSEMENT **DANGERS LIÉS À LA BATTERIE**

- Utiliser uniquement des batteries au plomb de 12 volts avec ce produit. L'utilisation de batteries dont la tension de sortie est supérieure ou inférieure peut endommager le système de pompage, provoquer une fuite d'acide ou entraîner une explosion.

Pour maximiser la durée de vie de la batterie, utiliser des batteries à décharge profonde, qui peuvent supporter de nombreuses décharges profondes prolongées. Pour obtenir les meilleurs résultats, installer une batterie StormCell de Liberty Pumps avec cette pompe de secours.

Pour obtenir la capacité maximale du système, Liberty Pumps recommande des batteries à décharge profonde des groupes 27 et 31. Bien que le système de secours puisse utiliser des batteries plus grandes, les charger et les maintenir chargées, celles-ci ne peuvent pas être logées dans le bac de batterie Liberty Pumps.

Remarque : En cas d'urgence, lorsque la batterie à décharge profonde du système est épuisée, une batterie d'automobile de 12 volts ou une autre batterie au plomb de 12 volts peut être utilisée pour maintenir la pompe de secours en service. Réinstaller la batterie à décharge profonde dans le système de pompe de secours dès que possible; les batteries d'automobile ont une capacité de réserve beaucoup plus faible et nécessitent des recharges fréquentes et répétées qui peuvent entraîner leur défaillance prématurée.

Assemblage de la pompe de secours

⚠AVERTISSEMENT **RISQUE DE CHOC ÉLECTRIQUE**

- Toujours débrancher la ou les pompes de leur(s) source(s) d'alimentation avant de manipuler ou de régler les pompes, le système de pompage ou le panneau de commande.

⚠AVERTISSEMENT **RISQUE D'INCENDIE**

- Utiliser la colle pour PVC dans un endroit bien ventilé, à l'écart de toute source de feu ou de flammes. Suivre les instructions du fabricant de la colle et de l'apprêt pour PVC.

⚠ATTENTION

- Ne pas mettre les pompes en marche avant que tous les raccords aient été assemblés avec de la colle pour PVC et que la colle ait séché. Des raccords mal fixés peuvent se détacher soudainement des tuyaux et causer des blessures et une inondation.

AVIS

- Prévoir que de l'eau s'écoulera du raccord ou de la tuyauterie lors du démontage ou de la coupe du tuyau de refoulement. Protéger les composants du système, les outils et les fournitures afin d'éviter de les mouiller. Sécher immédiatement toute zone de travail mouillée.

Cette section décrit trois méthodes possibles pour assembler le système de pompe de secours :

- **Méthode A :** installer un deuxième réseau de tuyauterie de refoulement (recommandé)
- **Méthode B :** installation verticale pour les puisards compacts ou les puisards où des sédiments s'accumulent
- **Méthode C :** installation côte à côte pour les pompes de plus grande taille

Choisir la méthode la mieux adaptée à l'application, effectuer les étapes de préparation et suivre les instructions de la méthode d'assemblage choisie.

Droits d'auteur © Liberty Pumps, Inc. 2026 Tous droits réservés.

Préparation

Remarque : Il est recommandé d'effectuer les étapes de préparation lorsque le puisard n'a pas besoin d'être pompé.

1. Déterminer le niveau d'activation de la pompe principale en observant son démarrage et en mesurant ou en marquant le niveau d'eau dans le puisard.
2. Comparer le flotteur compact encliquetable fourni à l'image de droite. Les repères en relief à gauche de l'inscription Liberty Pumps indiquent les niveaux auxquels les interrupteurs à l'intérieur du boîtier s'activent. Avant de couper la tuyauterie de refoulement principale, s'assurer que le boîtier du flotteur peut être monté de façon que le repère en relief Pump ON (pompe en marche) se trouve au moins 3 po au-dessus du niveau d'activation de la pompe principale mesuré à l'étape 1.

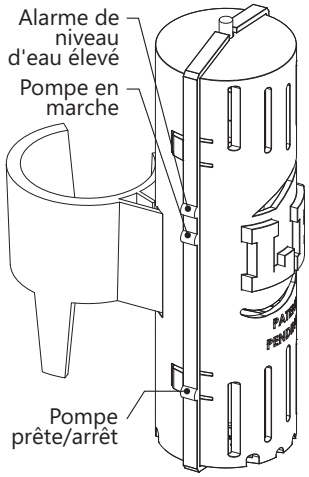

3. Vider le puisard.

   Remarque : Il faut débrancher et modifier la tuyauterie de refoulement de la pompe principale pour terminer l'installation du système de pompe de secours de la série 442.

Outils et matériaux pour les méthodes d'assemblage

Les outils et matériaux suivants sont requis pour toutes les méthodes d'assemblage :

- Pompe supplémentaire pour garder le puisard au sec
- Batterie au plomb à décharge profonde du groupe 27 ou 31, à électrolyte liquide ou AGM *(batterie(s) StormCell® de Liberty Pumps recommandée(s))*
- Colle pour PVC (soudage au solvant) et apprêt
- Clé dynamométrique (15 lb-po)
- Chiffon

Remarque : Avant tout assemblage, Liberty Pumps recommande de monter la tuyauterie à sec, sans colle, puis de la coller en place.

Méthode A

Outils et matériaux supplémentaires pour la méthode A

- Tuyau en PVC supplémentaire pour la conduite de refoulement

Il est recommandé d'installer un deuxième réseau complet de tuyauterie de refoulement pour le nouveau système de pompe de secours, afin de disposer d'une autre voie d'évacuation si le refoulement de la pompe principale se bouche. Pour ce faire :

1. Installer le coude mâle-femelle à 90° dans la pompe de la série 442.
2. Serrer le coude à 15 lb-po.
3. Installer une deuxième conduite.

La figure 1 indique l'emplacement des clapets antiretour.

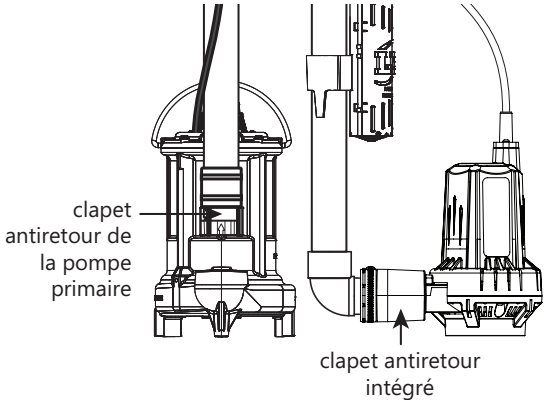

Figure 1. Méthode A

Méthode B

Outils et matériaux supplémentaires pour la méthode B

- Raccord en caoutchouc avec colliers de serrage, adapté au diamètre du tuyau de refoulement

L'installation verticale est recommandée pour les puisards compacts et ceux où l'accumulation de sédiments, comme des pierres, du sable ou de la boue, pose problème. Le système de pompe de secours de la série 442 est fourni avec tous les raccords nécessaires à cette installation.

Remarque : La méthode B ne nécessite pas le coude mâle-femelle à 90°.

La figure 2 montre une vue latérale et une vue de dessus d'une installation verticale type. Noter la distance entre la base de la pompe principale et celle de la pompe de secours dans la vue latérale.

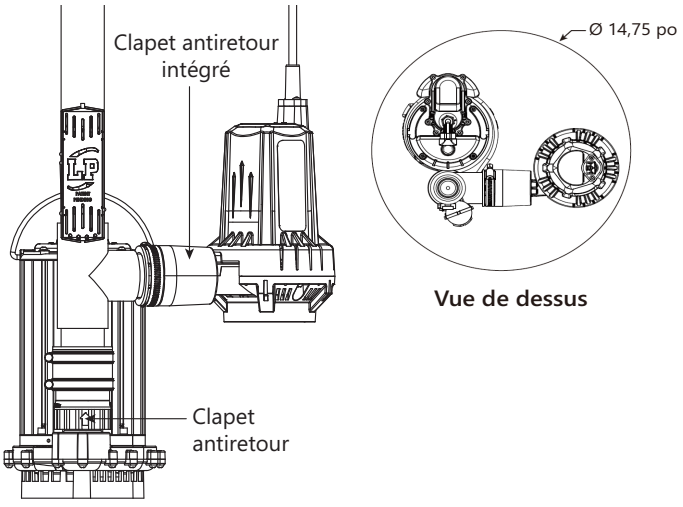

Figure 2. Méthode B

Droits d'auteur © Liberty Pumps, Inc. 2026 Tous droits réservés.

Après avoir effectué les étapes de la section Préparation, procéder comme suit :

1. Couper la tuyauterie de refoulement de la pompe principale au-dessus de son clapet antiretour. Cette coupe détermine l'emplacement du té servant à installer la pompe 442.
2. Installer le té et le mamelon précollé dans le refoulement de la pompe de la série 442.
3. Serrer le collier de serrage à 15 lb-po et faire un montage à sec, sans colle, de l'installation de la série 442 dans le puisard.
4. S'assurer que la pompe de la série 442 ne gêne pas le flotteur d'activation de la pompe principale.
5. À l'aide d'une colle et d'un apprêt pour PVC approuvés, coller l'ensemble composé du té, du mamelon et de la pompe de la série 442 au tuyau de refoulement de la pompe principale. Veiller à ne pas immobiliser le clapet antiretour de la pompe principale en position fermée avec la colle.
6. Réinstaller le reste de la tuyauterie de refoulement du système dans le té à l'aide d'une colle et d'un apprêt pour PVC approuvés.
7. Installer le flotteur compact encliquetable sur la tuyauterie de refoulement en s'assurant que le niveau Pump On (pompe en marche) se trouve au moins 3 po au-dessus du niveau d'activation de la pompe principale. Utiliser une petite quantité de colle pour PVC pour fixer le flotteur encliquetable au tuyau de refoulement.

Méthode C

Outils et matériaux supplémentaires pour la méthode C

- Tuyau en PVC supplémentaire pour la conduite de refoulement
- Raccord en caoutchouc avec colliers de serrage, adapté au diamètre du tuyau de refoulement
- Coude à 90° de 1 1/2 po à deux emboîtures femelles

L'installation côte à côte est une option courante pour les grands puisards lorsqu'on souhaite placer la pompe de secours et la pompe principale au même niveau. Cette installation nécessite un té, un coude à 90° et deux sections de tuyau. La figure 3 montre une vue latérale et une vue de dessus.

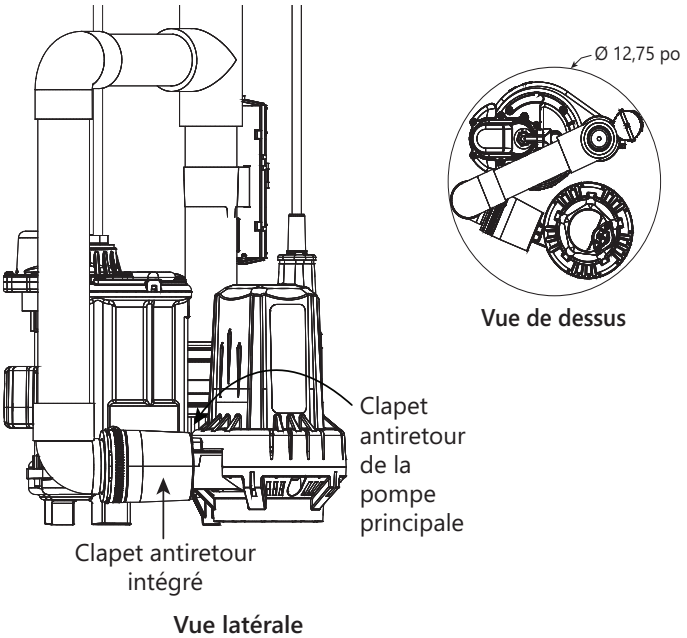

Figure 3. Méthode C

Après avoir effectué les étapes de la section Préparation, procéder comme suit :

1. Couper la tuyauterie de refoulement de la pompe principale au-dessus de son clapet antiretour. Cela détermine l'emplacement du té servant à installer la pompe de la série 442.
2. Installer le coude mâle-femelle fourni dans le refoulement de la pompe de la série 442, en l'orientant vers le haut de la pompe. Serrer le collier de serrage à 15 lb-po.
3. À l'aide d'une colle et d'un apprêt pour PVC approuvés, installer le té, la tuyauterie et le coude à 90° comme l'illustre la figure 2. S'assurer que la nouvelle tuyauterie ne gêne pas la pompe principale. Les dimensions de la tuyauterie varient selon la pompe principale, le système et le puisard.
4. Réinstaller le reste de la tuyauterie de refoulement du système dans le té à l'aide d'une colle et d'un apprêt pour PVC approuvés.
5. Installer le flotteur compact encliquetable sur la tuyauterie de refoulement en s'assurant que le niveau Pump On (pompe en marche) se trouve au moins 3 po au-dessus du niveau d'activation de la pompe principale. Utiliser une petite quantité de colle pour PVC pour fixer le flotteur encliquetable au tuyau de refoulement.

Fonctionnement du chargeur

Cette section contient des instructions importantes sur la sécurité et le fonctionnement du chargeur de batterie de 12 volts. Conserver ces instructions en permanence avec le chargeur ou à proximité de celui-ci. Lire cette section et suivre attentivement les instructions avant d'utiliser le chargeur.

AVIS

- Si un détecteur de monoxyde de carbone (CO) est requis, l'installer à au moins 15 pi du chargeur de batterie pour éviter les alarmes de CO intempestives. Consulter les directives d'installation du détecteur de CO pour en savoir plus.
- Placer le chargeur aussi loin de la batterie que le permettent les câbles CC, à au moins 2 pi au-dessus du plancher.
- Ne jamais placer le chargeur directement au-dessus de la batterie en charge ni à proximité de surfaces combustibles. Les gaz provenant de la batterie ou de surfaces combustibles peuvent corroder et endommager le chargeur.
- Ne jamais laisser de l'acide de batterie couler sur le chargeur lors de la mesure de la densité de l'électrolyte ou du remplissage de la batterie.
- Ne pas exposer le chargeur à la pluie, à la neige ni à d'autres liquides.
- Utiliser le chargeur uniquement pour charger une batterie au plomb de 12 volts. Ne pas l'utiliser pour alimenter un système électrique à basse tension, car la batterie pourrait éclater et causer des blessures et des dommages matériels.
- Ne pas utiliser le chargeur dans un espace fermé ni restreindre sa ventilation de quelque façon que ce soit.
- Ne pas utiliser le chargeur s'il a subi un choc violent, s'il est tombé ou s'il est endommagé de quelque façon que ce soit. S'il est endommagé, le confier à un professionnel qualifié pour la réparation.
- Ne jamais charger une batterie gelée.

Droits d'auteur © Liberty Pumps, Inc. 2026 Tous droits réservés.

- Brancher et débrancher les bornes de sortie CC uniquement après avoir débranché le chargeur de la prise CA.
- Le chargeur est conçu pour charger des batteries de 12 volts. Utiliser des batteries au plomb AGM ou à électrolyte liquide.
- Ne jamais charger de batteries au lithium-ion avec ce chargeur.
- Le temps de charge dépend de la capacité nominale de la batterie en Ah.

Raccordements du chargeur

La figure 4 montre une vue de dessous du chargeur de 10 A et de ses raccordements.

1. Cordon de l'interrupteur à flotteur
2. Fusible
3. Cordon d'alimentation de la pompe
4. Câble de batterie

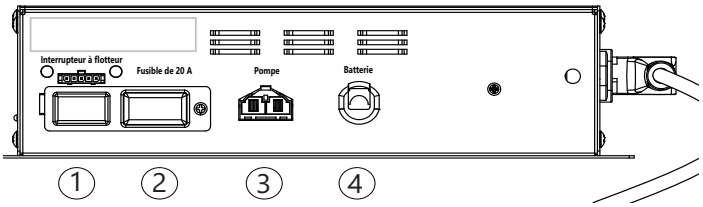

Figure 4. Vue de dessous – Chargeur de 10 A

La figure 5 montre une vue de dessous du chargeur de 25 A et de ses raccordements.

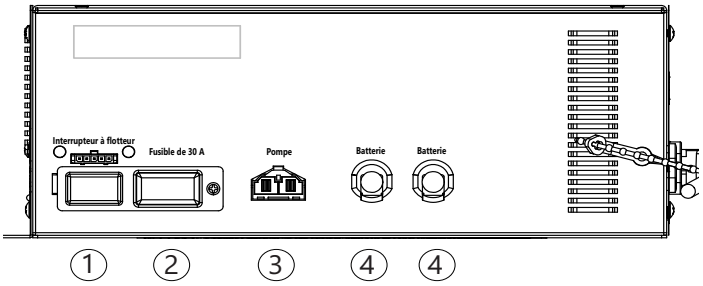

Figure 5. Vue de dessous – Chargeur de 25 A

Remarque : Le chargeur 442-25A comporte deux raccordements de câbles de batterie et utilise un fusible de 30 A, plutôt que le fusible de 20 A utilisé par le chargeur de 10 A.

Voyants DEL du chargeur

Couleur du voyant DEL	Libellé du voyant DEL
Vert	Pump Ready Float (flotteur, pompe prête)
Bleu	Pump On Float (flotteur, pompe en marche)
Rouge	High Water Float (flotteur de niveau d'eau élevé)
Orange	Check Fuse (vérifier le fusible)
Rouge	Pump Failure (défaillance de la pompe)
Vert	Pump Run (pompe en marche)
Vert	AC Power (alimentation CA)
Vert	Charged (chargée)
Orange	Charging (en charge)
Rouge	Alarm (alarme)
Rouge	Battery Reversed (batterie inversée)

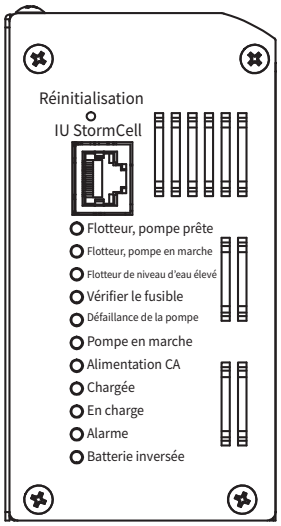

Raccordement du chargeur et de l'interface utilisateur

1. Utiliser les deux vis autotaraudeuses et, au besoin, les deux ancrages pour cloison sèche pour fixer le chargeur StormCell. Si des ancrages pour cloison sèche sont utilisés, percer d'abord un trou de 3/16 po (5 mm).
2. S'assurer que le chargeur se trouve à portée des cordons de 8 pi de la pompe et de l'interrupteur à flotteur.
3. Installer l'interface utilisateur à hauteur des yeux et à portée du câble Ethernet RJ45 qui assure la communication entre l'interface utilisateur et le chargeur.
4. Placer le bac de batterie à portée des câbles de batterie.
5. Brancher les cordons d'alimentation de la pompe et de l'interrupteur à flotteur au chargeur.
6. Brancher le câble Ethernet RJ45 au chargeur et à l'interface utilisateur.
7. Brancher les câbles de batterie du chargeur à la batterie, ou aux batteries dans le cas des modèles 442-25A et 442-25A-EYE. Effectuer d'abord le raccordement (–), puis le raccordement (+).
8. Brancher le chargeur de batterie.
9. Sur l'interface utilisateur, placer l'interrupteur d'alimentation à ON (marche). Le système devrait maintenant être en fonction.

Droits d'auteur © Liberty Pumps, Inc. 2026 Tous droits réservés.

Configuration de NightEye

Si l'interface utilisateur est dotée de NightEye et que cette fonction doit être activée, effectuer les étapes suivantes après avoir raccordé le chargeur et l'interface utilisateur.

1. S'assurer que l'interface utilisateur est allumée et branchée.
2. Appuyez cinq fois sur le bouton SILENCE de l'interface utilisateur, jusqu'à ce que le voyant DEL bleu (voyant Bluetooth) s'allume, indiquant que l'interface utilisateur est en mode jumelage.
3. S'assurer d'effectuer les actions suivantes :
   - Créer un compte dans l'application NightEye
   - Connecter l'appareil intelligent au réseau Wi-Fi
   - Assurez-vous que les services de localisation sont activés
4. Ouvrir l'application NightEye sur l'appareil intelligent.
5. Cliquer sur **Add New Device (Ajouter un nouvel appareil)**.
6. Sélectionner StormCell, puis cliquer sur **Set Up Bluetooth Device (Configurer un appareil Bluetooth)**.

   Résultat : L'écran Device Setup – Scanning for Devices (Configuration de l'appareil – Recherche d'appareils) s'ouvre et indique que l'application recherche les appareils à proximité. Cela peut prendre quelques minutes.
7. Dans l'écran Device Setup – Available Devices (Configuration de l'appareil – Appareils disponibles), sélectionner le nom de l'interface utilisateur, puis cliquer sur +.

   Remarque : L'application n'affiche une interface utilisateur que si le jumelage Bluetooth y est activé.
8. Dans l'écran Device Setup – Device Added (Configuration de l'appareil – Appareil ajouté), cliquer sur **Setup Wi-Fi (Configurer le Wi-Fi)**.
9. Dans l'écran Device Setup – Select Network (Configuration de l'appareil – Sélectionner le réseau), sélectionner le réseau Wi-Fi.
10. Cliquer sur **Return to Home (Retour à l'accueil)**.

    Remarque : L'application NightEye prend quelques minutes pour se mettre à jour et afficher les mêmes renseignements que l'interface utilisateur. Jusqu'à la fin de cette mise à jour, les renseignements de l'interface utilisateur ne sont pas accessibles sur l'appareil intelligent.

    Remarque : L'application vérifie régulièrement la communication. En cas de perte de connexion Wi-Fi, l'appareil intelligent peut afficher temporairement un état orange jusqu'au rétablissement de la connexion.

Fonctionnement de l'interface utilisateur

Cette section présente l'écran, les raccordements et les notifications de l'interface utilisateur.

Écran de l'interface utilisateur

L'interface utilisateur affiche les renseignements sur le système et les défaillances.



Voyants DEL de l'interface utilisateur

Libellé	Signification lorsque le voyant est allumé
POWER (ALIMENTATION)	L'interface utilisateur est allumée.
LOW BATTERY (BATTERIE FAIBLE)	La batterie rechargeable est faible. La recharger en rétablissant l'alimentation CA.
	L'interface utilisateur est prête pour le jumelage Bluetooth.
WIFI	L'interface utilisateur est connectée au réseau Wi-Fi.
PUMP RUN (POMPE EN MARCHE)	La pompe de secours de la série 442 fonctionne.
FAULT (DÉFAILLANCE)	Le système présente une défaillance.

Boutons de l'interface utilisateur

Bouton	Fonction
BOUTONS DE NAVIGATION ^ / v	Faire défiler les notifications à l'écran de l'interface utilisateur.
SILENCE	Appuyer une fois pour couper le signal sonore de l'interface utilisateur pendant 6 heures. Appuyer deux fois pour réactiver l'avertisseur sonore de l'interface utilisateur. **Remarque :** Éteindre l'interface utilisateur ne supprime pas la condition d'alarme.
CLEAR (EFFACER)	Supprime la notification de l'écran de l'interface utilisateur.
PUMP TEST (ESSAI DE LA POMPE)	Appuyer pour faire fonctionner la pompe de secours. La pompe fonctionne pendant 3 secondes ou jusqu'au relâchement du bouton.
ALARM TEST (ESSAI DE L'ALARME)	Appuyer pour faire retentir l'avertisseur sonore de l'interface utilisateur pendant 5 secondes. Si l'interface utilisateur est dotée de NightEye, elle envoie des notifications au téléphone.

Droits d'auteur © Liberty Pumps, Inc. 2026 Tous droits réservés.

Notifications de l'interface utilisateur

Notifications à l'écran ACL	Écran d'accueil ACL standard
	Aucune défaillance ni notification.
	Appuyer sur la flèche pour faire défiler les défaillances et les notifications. Le nombre de messages peut être supérieur à 1.
	La batterie de 12 volts est en charge.
	La batterie de 12 volts a été chargée avec succès.
	La pompe de secours à batterie de la série 442 fonctionne.

Raccordements de l'interface utilisateur

La figure 6 montre une vue de dessous de l'interface utilisateur et de ses raccordements.

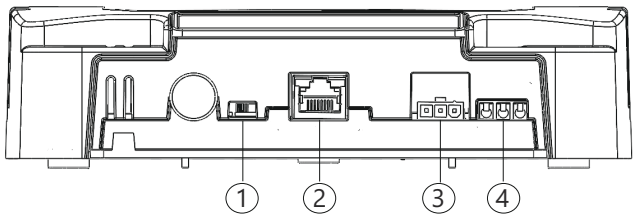

Figure 6. Raccordements de l'interface utilisateur

1. Interrupteur d'alimentation
2. Câble de communication/Ethernet (IU StormCell)
3. Raccordement du flotteur (pour le flotteur de niveau d'eau élevé ou le détecteur d'eau au sol en option)
4. Connexions auxiliaires :
   - 1 : Normalement ouvert
   - 2 : Commun
   - 3 : Normalement fermé

Essai du système de chargeur

AVERTISSEMENT **RISQUE DE CHOC ÉLECTRIQUE**

- Ne pas utiliser de métal ni d'autre matériau conducteur d'électricité pour soulever le flotteur ou toucher quoi que ce soit à l'intérieur d'un puisard sous tension.

1. Sur le chargeur, vérifier que le voyant DEL Battery Charged (batterie chargée) est allumé en vert avant de mettre le système de pompe de secours en service.
2. Soulever l'interrupteur à flotteur de la pompe de secours.

   Résultat : La pompe de secours devrait démarrer. Les voyants DEL suivants du chargeur devraient s'allumer : AC Power (alimentation CA), Charging (en charge), Pump Run (pompe en marche) et Alarm (alarme). L'alarme retentit.
3. Vérifier que la pompe fonctionne correctement. Relâcher l'interrupteur à flotteur.

   Résultat : La pompe de secours devrait s'arrêter.
4. Soulever de nouveau l'interrupteur à flotteur de la pompe de secours. Maintenir l'interrupteur activé et appuyer sur le bouton **SILENCE** de l'interface utilisateur.

   Résultat : L'alarme devrait cesser de retentir.
5. Relâcher le flotteur pour arrêter la pompe.

   Résultat : Les voyants DEL Alarm (alarme) et Pump Run (pompe en marche) devraient s'éteindre.
6. Communiquer avec Liberty Pumps si le chargeur ne fonctionne pas de la façon décrite dans ces étapes.

Renseignements sur le module

Modèles NightEye seulement : Cet appareil contient un module ESP32-WROOM-32E. Ce module bénéficie d'une homologation modulaire unique. Il est conforme aux exigences de la partie 15C, section 15.247, des règles de la FCC. Ce module peut être utilisé dans des appareils de l'Internet des objets (IdO). La tension d'entrée nominale du module est de 3,3 à 3,6 V CC. La température ambiante de fonctionnement du module est de 0 °C à 40 °C. Seule l'antenne intégrée au circuit imprimé est autorisée. Toute autre antenne externe est interdite. L'équipement est conforme aux limites d'exposition aux rayonnements de la FCC établies pour un environnement non contrôlé.

Cet équipement doit être installé et utilisé en maintenant une distance minimale de 20 cm entre l'élément rayonnant et le corps. Si l'équipement est intégré à un appareil hôte destiné à un usage portatif, une évaluation supplémentaire de l'exposition aux radiofréquences peut être requise conformément à la section 2.1093.

Fonctionnement du système

Effectuer une vérification finale de l'assemblage avec de l'eau pour s'assurer que les flotteurs s'activent dans le bon ordre et qu'aucune obstruction n'est présente.

1. Vérifier les points suivants :
   - tous les composants de plomberie dans le puisard sont installés correctement et fonctionnent
   - toutes les vannes sont ouvertes et prêtes pour le fonctionnement de la pompe
   - la colle pour PVC est complètement sèche
2. Vérifier de nouveau tous les raccordements électriques et les resserrer.
3. S'assurer que rien ne gêne la pompe ni l'interrupteur à flotteur.

Droits d'auteur © Liberty Pumps, Inc. 2026 Tous droits réservés.

4. Mettre la pompe sous tension.
5. Vérifier le fonctionnement de la pompe, des flotteurs et des circuits du chargeur.
6. Faire circuler de l'eau pendant plusieurs cycles dans le système principal et le système de secours pour vérifier leur bon fonctionnement.

Entretien

AVERTISSEMENT **RISQUE DE CHOC ÉLECTRIQUE**

- Tout contact accidentel avec des pièces, des objets, des liquides ou de l'eau sous tension peut entraîner des blessures graves ou la mort.
- Toujours débrancher la ou les pompes de leur(s) source(s) d'alimentation avant de manipuler ou de régler les pompes, le système de pompage ou le panneau de commande.

Entretien du système de pompe de secours

Inspecter et tester le système ***chaque mois*** pour en vérifier le bon fonctionnement :

1. Appuyer sur le bouton **PUMP TEST (ESSAI DE LA POMPE)** de l'interface utilisateur pour faire fonctionner la pompe de secours et vérifier son bon fonctionnement.
2. Appuyer sur le bouton **ALARM TEST (ESSAI DE L'ALARME)** pour tester le signal sonore de l'alarme.
3. Couper l'alimentation de chaque pompe dans le puisard.
4. Vérifier si des débris ou des dépôts risquent de gêner le fonctionnement de la pompe ou de l'interrupteur à flotteur. L'interrupteur à flotteur doit pouvoir bouger librement.
5. Rétablir l'alimentation de la pompe de secours.
6. Laisser le niveau d'eau monter jusqu'à ce qu'il active la pompe de secours.

   Remarque : Il est également possible d'activer la pompe de secours en ajoutant de l'eau au puisard jusqu'au niveau de mise en marche.
7. Vérifier que la pompe de secours s'active et évacue l'eau du bassin.
8. Rebrancher la pompe principale à la prise murale.
9. Vérifier que la pompe principale démarre, abaisse le niveau d'eau au niveau de fonctionnement normal, puis s'arrête.
10. Appuyer sur le bouton **PUMP TEST (ESSAI DE LA POMPE)** pour vérifier le bon fonctionnement de la protection contre les défauts à la terre.

Entretien du chargeur

Inspecter le chargeur ***chaque mois*** pour en vérifier le bon fonctionnement :

1. Débrancher le chargeur de l'alimentation avant le nettoyage.
2. Nettoyer le boîtier et les cordons avec un chiffon sec.
3. Inspecter l'état du chargeur.

Entretien de la batterie

Si la batterie StormCell de Liberty Pumps recommandée a été installée, l'inspecter ***chaque mois*** pour en vérifier le bon fonctionnement :

1. Garder le couvercle et les bornes de la batterie propres, secs et exempts de corrosion. Bien fixer les bouchons d'aération à la batterie pendant l'utilisation et la charge. Retirer les bouchons d'aération uniquement pour vérifier les niveaux ou la densité de l'électrolyte.
2. Si la batterie ou ses bornes doivent être nettoyées, utiliser uniquement des solutions nettoyantes et neutralisantes biodégradables pouvant être appliquées et évacuées sans danger dans un réseau d'égouts sanitaires ordinaire. Les autres solutions chimiques sont souvent dangereuses et inefficaces et ne peuvent pas être éliminées de manière respectueuse de l'environnement.
3. Inspecter les raccordements entre les câbles et les bornes pour s'assurer qu'ils sont bien serrés et exempts de corrosion. S'assurer que les câbles de batterie sont intacts et qu'aucun fil n'est exposé.

Si la ou les batteries installées ne sont **pas** des batteries au plomb de 12 volts de Liberty Pumps, suivre les recommandations de leur fabricant en matière d'entretien et de sécurité.

Essais automatiques

Toutes les pompes StormCell dotées de NightEye sont inscrites aux essais de fonctionnement automatiques. Cet essai fait brièvement fonctionner la pompe chaque mois pour vérifier le bon fonctionnement du moteur et du fusible.

Pour modifier la fréquence des essais ou leur durée, ou pour désactiver cette fonction :

1. Ouvrir l'application NightEye sur l'appareil intelligent.
2. Dans l'application :
   a. Sélectionner une interface utilisateur.
   b. Sélectionner **Auto Testing Settings (Paramètres des essais automatiques)**.
   c. Répéter les étapes a et b pour chaque interface utilisateur dont les essais automatiques doivent être réglés.

Réparation

Les pompes ne peuvent être réparées que dans un atelier de réparation qualifié approuvé par Liberty Pumps. Aucune réparation ne peut non plus être effectuée pendant la période de garantie sans l'autorisation préalable de l'usine. Toute réparation non autorisée effectuée sur place annule la garantie.

Liberty Pumps décline toute responsabilité pour les dommages ou les blessures résultant d'un démontage sur place. Le démontage des pompes dans un établissement autre qu'un atelier de réparation de boîtiers de moteur approuvé par Liberty Pumps ou un centre de service autorisé annule automatiquement la garantie.

Dépannage

Consulter les sections de dépannage de la pompe et du chargeur.

Droits d'auteur © Liberty Pumps, Inc. 2026 Tous droits réservés.

Dépannage de la pompe

Problème	Mesure corrective
La pompe ne fonctionne pas.	Vérifier tous les raccordements électriques.
	Vérifier si la batterie est faible ou défectueuse.
	S'assurer que l'interrupteur automatique bouge librement de haut en bas.
	Vérifier le bon fonctionnement de l'interrupteur de la pompe de secours.
	Vérifier si le fusible du chargeur a sauté.
La pompe démarre et s'arrête trop fréquemment.	Mauvais réglage de l'interrupteur à flotteur. Régler la distance entre les butées en caoutchouc sur la tige du flotteur pour obtenir le cycle de pompage souhaité.
	Le clapet antiretour situé entre le refoulement de la pompe principale et le té de la pompe de puisard de secours est absent ou ne fonctionne pas correctement. Vérifier toutes les vannes et tous les clapets. Installer ou réparer au besoin.
Le moteur ronronne mais la pompe ne fonctionnera pas.	Vérifier si la batterie est faible ou défectueuse.
La pompe fonctionne, mais pompe très peu d'eau ou pas du tout.	Vérifier qu'un clapet antiretour est installé et fonctionne entre le refoulement de la pompe principale et le té de la pompe de puisard de secours. Vérifier toutes les vannes et tous les clapets. Installer ou réparer au besoin.
	Vérifier si le tuyau de refoulement est obstrué.
	La longueur ou la hauteur du tuyau de refoulement dépasse la capacité de la pompe.
	Vérifier si la batterie est faible ou défectueuse.
	Les câbles positif (+) et négatif (−) de la batterie sont inversés.

Droits d'auteur © Liberty Pumps, Inc. 2026 Tous droits réservés.

Dépannage du chargeur

Notifications à l'écran ACL	État	Mesure corrective
	Niveau d'eau élevé dans le puisard	Vérifier tous les raccordements électriques; rechercher une défaillance de la pompe principale ou secondaire, une obstruction de l'interrupteur à flotteur ou une batterie faible ou défectueuse.
	La pompe ne fonctionne pas	Vérifier tous les raccordements électriques et le cordon d'alimentation de la pompe; vérifier si le moteur de la pompe est défaillant.
	Perte d'alimentation CA	Vérifier tous les raccordements électriques et le disjoncteur du chargeur de batterie; vérifier s'il y a une panne de courant.
	Fusible défectueux / voyant DEL du fusible allumé / pompe à l'arrêt	Vérifier tous les raccordements électriques; remplacer le fusible de commande de la pompe au besoin; vérifier si la pompe est bloquée. Après avoir remplacé le fusible, tester la pompe pour confirmer que le problème est résolu.
	Alarme de batterie faible	Vérifier tous les raccordements électriques; si l'alimentation CA est coupée et que la batterie est épuisée, elle se rechargera au rétablissement de l'alimentation CA. Débrancher la batterie du système, la tester et la remplacer au besoin.
	Alarme de batterie faible / pompe à l'arrêt	Vérifier tous les raccordements électriques; si l'alimentation CA est coupée et que la batterie est épuisée, elle se rechargera au rétablissement de l'alimentation CA. Débrancher la batterie du système, la tester et la remplacer au besoin.
	La batterie ne se charge pas / une alarme de batterie faible finit par se déclencher	Vérifier tous les raccordements électriques. Débrancher la batterie du système, la tester et la remplacer au besoin.
	Se produit lorsque les flotteurs s'activent dans le mauvais ordre	Vérifier si les flotteurs sont coincés ou présentent des dépôts. Le modèle 442 intègre une redondance des flotteurs; cette erreur ne signifie donc pas nécessairement que la pompe ne fonctionnera pas.
	La batterie ne se charge pas / la pompe ne fonctionne pas / l'alarme retentit	Vérifier tous les raccordements électriques, en portant une attention particulière aux raccordements des câbles de batterie.
	Effacement de messages du système dont la cause n'a pas encore été traitée ou corrigée	Un message actif du système signale un problème nécessitant une intervention.
	**Interfaces utilisateur NightEye seulement :** La connexion Wi-Fi au système est perdue.	Vérifier la connexion Internet, le routeur ou le réseau.

Droits d'auteur © Liberty Pumps, Inc. 2026 Tous droits réservés.

Garantie limitée des produits vendus en gros et des produits de la série commerciale de Liberty Pumps

Liberty Pumps, Inc. garantit que les produits de gros de Liberty Pumps sont exempts de tout défaut de fabrication, de matériaux et de main-d'œuvre pendant une période de trois (3) ans à compter de la date d'achat (à l'exclusion des batteries* et des modèles de la ***série commerciale****). La date d'achat est établie au moyen d'un reçu de vente daté indiquant le modèle et le numéro de série de la pompe. Le reçu de vente daté doit accompagner la pompe retournée si la date de retour est supérieure de trois ans à la date de fabrication indiquée sur la plaque signalétique de la pompe.

L'obligation du fabricant en vertu de la présente garantie se limite à la réparation ou au remplacement de toute pièce jugée défectueuse par le fabricant, à condition que la pièce ou l'appareil soit retourné fret port payé au fabricant ou à son centre de service autorisé, et à condition qu'il n'y ait aucune preuve que les critères suivants annulant la garantie sont en cause :

Le fabricant ne sera pas responsable en vertu de la présente garantie si le produit n'a pas été installé, utilisé ou entretenu conformément aux instructions du fabricant; s'il a été démonté, modifié, dégradé ou altéré; si le cordon électrique a été coupé, endommagé ou épissé; si la sortie de la pompe a été réduite; si la pompe a été utilisée à des températures d'eau supérieures à celles d'un service normal, ou dans de l'eau contenant du sable, de la chaux, du ciment, du gravier ou autres abrasifs; si le produit a été utilisé pour pomper des produits chimiques, de la graisse ou des hydrocarbures; si un moteur non submersible a été soumis à une humidité excessive; ou si l'étiquette portant le modèle et le numéro de série a été retirée.

Liberty Pumps, Inc. ne pourra être tenue responsable des pertes, dommages, frais attribuables à l'installation ou l'utilisation de ses produits ni pour les dommages accessoires ou consécutifs, y compris les coûts de la main-d'œuvre sur place, les frais de déplacement, la location d'équipement, les coûts de retrait, de réinstallation ou de transport vers et depuis l'usine ou un centre de réparation agréé par Liberty Pumps.

Il n'y a aucune autre garantie expresse. Toute garantie implicite, y compris celles de qualité marchande et d'aptitude à une fin particulière, sont limitées à une durée de trois ans à partir de la date d'achat. La présente garantie prévoit le recours exclusif de l'acheteur et, dans la mesure permise, exclut toute responsabilité pour les dommages indirects ou accessoires au titre de toute garantie.

*****Liberty Pumps, Inc. garantit les batteries StormCell® pendant 1 an à compter de la date d'achat.

******Liberty Pumps, Inc. garantit que les pompes de sa ***série commerciale*** sont exemptes de tout défaut de fabrication, de matériaux et de main-d'œuvre pendant 18 mois à compter de la date d'installation ou 24 mois à compter de la date de fabrication, selon la première éventualité, à condition que ces produits soient utilisés conformément aux applications prévues dans les caractéristiques techniques et les manuels de la ***série commerciale***. La date d'installation est établie au moyen d'un rapport de démarrage de la pompe et d'un formulaire d'enregistrement de la garantie dûment remplis. Un rapport de démarrage de la pompe, rempli par un installateur qualifié, est requis pour que la garantie prenne effet. Le rapport doit être soumis dans les 30 jours suivant la date d'installation, par l'intermédiaire du site Web de Liberty Pumps.

www.libertypumps.com/wp/dom/Services/Warranty/Commerical-Series-Startup-Form

Droits d'auteur © Liberty Pumps, Inc. 2026 Tous droits réservés.

Appendix A: SDOC

English

Supplier's Declaration of Conformity
47 CFR § 2.1077 Compliance Information

Unique Identifier: Model number, which shall be same as model in report

Responsible Party: U.S. contact information

Liberty Pumps Inc.
7000 Apple Tree Avenue
Bergen, NY 14416
United States

Telephone number: 1-800-543-2550

FCC Compliance Statement

This device complies with Part 15 of the FCC Rules. Operation is subject to the following two conditions: (1) This device may not cause harmful interference, and (2) this device must accept any interference received, including interference that may cause undesired operation.

Copyright © Liberty Pumps, Inc. 2026 All rights reserved. Todos los derechos reservados. Tous les droits sont réservés.

Apéndice A: SDOC

Español

Declaración de conformidad del proveedor
Información de cumplimiento según 47 CFR § 2.1077

Identificador único: número de modelo, que deberá ser el mismo que el del informe

Parte responsable: información de contacto en EE. UU.

Liberty Pumps Inc.
7000 Apple Tree Avenue
Bergen, NY 14416
Estados Unidos

Número telefónico: 1-800-543-2550

Declaración de cumplimiento de la FCC

Este dispositivo cumple con la Parte 15 de las Normas de la FCC. El funcionamiento está sujeto a las dos condiciones siguientes: (1) Este dispositivo no puede causar interferencias dañinas y (2) este dispositivo debe aceptar cualquier interferencia recibida, incluidas las interferencias que puedan causar un funcionamiento no deseado.

Annexe A : Déclaration de conformité du fournisseur

Français

Déclaration de conformité du fournisseur
Renseignements sur la conformité selon 47 CFR § 2.1077

Identifiant unique : Numéro de modèle, qui doit être identique à celui figurant dans le rapport

Partie responsable : Coordonnées aux États-Unis

Liberty Pumps Inc.
7000 Apple Tree Avenue
Bergen, New York 14416
États-Unis

Numéro de téléphone : 1-800-543-2550

Déclaration de conformité à la FCC

Le présent appareil est conforme à la partie 15 des règles de la FCC. Son utilisation est soumise aux deux conditions suivantes : (1) cet appareil ne doit pas causer de brouillage préjudiciable, et (2) cet appareil doit accepter tout brouillage reçu, y compris tout brouillage susceptible d'entraîner un fonctionnement indésirable.

Copyright © Liberty Pumps, Inc. 2026 All rights reserved. Todos los derechos reservados. Tous les droits sont réservés.

Annexe B : Version 1 – Contenu de l'interface utilisateur

Remarque : Cette annexe contient uniquement le contenu propre aux interfaces utilisateur BlinkUp. Pour toutes les autres instructions, commencer par le contenu Passer à ***Renseignements généraux*** à la page 6.

Raccordement du chargeur et de l'interface utilisateur

1. Utiliser les deux vis autotaraudeuses et, au besoin, les deux ancrages pour cloison sèche pour fixer le chargeur StormCell. Si des ancrages pour cloison sèche sont utilisés, percer d'abord un trou de 3/16 po (5 mm).
2. S'assurer que le chargeur se trouve à portée des cordons de 8 pi de la pompe et de l'interrupteur à flotteur.
3. Installer l'interface utilisateur à hauteur des yeux et à portée du câble Ethernet RJ45 qui assure la communication entre l'interface utilisateur et le chargeur.
4. Placer le bac de batterie à portée des câbles de batterie.
5. Brancher les cordons d'alimentation de la pompe et de l'interrupteur à flotteur au chargeur.
6. Brancher le câble Ethernet RJ45 au chargeur et à l'interface utilisateur.
7. Brancher les câbles de batterie du chargeur à la batterie, ou aux batteries dans le cas des modèles 442-25A et 442-25A-EYE. Effectuer d'abord le raccordement (–), puis le raccordement (+).
8. Installer une pile de 9 V dans l'interface utilisateur StormCell, en respectant la polarité indiquée sur l'étiquette de l'interface.

   Remarque : Une pile de 9 V doit toujours être raccordée à l'interface utilisateur pour assurer son bon fonctionnement.
9. Brancher le chargeur de batterie. Le système devrait maintenant être en fonction.

Configuration de NightEye

Si l'interface utilisateur est dotée de NightEye et que cette fonction doit être activée, effectuer les étapes suivantes après avoir raccordé le chargeur et l'interface utilisateur.

1. S'assurer d'effectuer les actions suivantes :
   - Créer un compte dans l'application NightEye
   - Connecter l'appareil intelligent au réseau Wi-Fi
   - Vérifier que le voyant DEL Setup (configuration) de l'interface utilisateur clignote en orange
   - Régler la luminosité de l'écran de l'appareil intelligent au MAXIMUM
   - Brancher l'interface utilisateur
2. Ouvrir l'application NightEye sur l'appareil intelligent.
3. Cliquer sur **Add New Device (Ajouter un nouvel appareil)**.
4. Sélectionner **StormCell**, puis cliquer sur **Set Up Non-Bluetooth Device (Configurer un appareil sans Bluetooth)**.
5. Dans l'écran Device Setup – Overview (Configuration de l'appareil – Aperçu), cliquer sur **Next (Suivant)**.
6. Dans l'écran Device Setup – WiFi Setup (Configuration de l'appareil – Configuration Wi-Fi) :
   a. Cliquer sur **Search (Rechercher)**, sélectionner un réseau Wi-Fi, puis cliquer sur **Select (Sélectionner)**.
   b. Saisir le mot de passe du réseau Wi-Fi. Si le réseau n'a pas de mot de passe, cliquer sur **Continue (Continuer).**
   c. Cliquer sur **Next (Suivant)**.
7. Dans l'écran Device Setup – Powering Device (Configuration de l'appareil – Mise sous tension de l'appareil), cliquer sur **Next (Suivant)**.
8. Dans l'écran Device Setup – Enter Device Setup (Configuration de l'appareil – Accéder à la configuration), cliquer sur **Next (Suivant)**.
9. Dans l'écran Device Setup – Configure Device (Configuration de l'appareil – Configurer l'appareil), cliquer sur **Next (Suivant)**.

   Résultat : Un compte à rebours commence à l'écran de l'appareil intelligent.
10. Tenir l'appareil intelligent à un ou deux pouces au-dessus de l'alarme. S'assurer que l'appareil intelligent couvre les voyants DEL Setup (configuration) de l'interface utilisateur.

    Résultat : L'alarme commence à clignoter, ce qui indique que la technologie BlinkUp™ tente de jumeler l'interface utilisateur avec l'appareil intelligent.

    L'écran de l'application indique également que le jumelage est en cours. Une fois que l'application est jumelée à l'interface utilisateur :
    - les voyants DEL Setup (configuration) et Wi-Fi s'allument en vert
    - une coche verte s'affiche sur l'appareil intelligent
11. Cliquer sur **Done (Terminé)**.

    Résultat : L'écran Device Info (Renseignements sur l'appareil) affiche l'interface utilisateur jumelée.

    Remarque : L'application NightEye prend quelques minutes pour se mettre à jour et afficher les mêmes renseignements que l'interface utilisateur. Jusqu'à la fin de cette mise à jour, les renseignements de l'interface utilisateur ne sont pas accessibles sur l'appareil intelligent.

    Remarque : L'application vérifie régulièrement la communication. En cas de perte de connexion Wi-Fi, l'appareil intelligent peut afficher temporairement un état d'alarme orange jusqu'au rétablissement de la connexion.

Droits d'auteur © Liberty Pumps, Inc. 2026 Tous droits réservés.

Fonctionnement de l'interface utilisateur

Cette section présente les raccordements, l'écran et les notifications de l'interface utilisateur.

Raccordements de l'interface utilisateur

La figure 1 montre une vue de dessous de l'interface utilisateur et de ses raccordements.

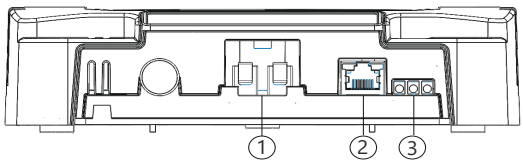

Figure 1. Raccordements de l'interface utilisateur

1. Pile de 9 V
2. Câble de communication/Ethernet (IU StormCell)
3. Connexions auxiliaires :
   - 1 : Normalement ouvert
   - 2 : Commun
   - 3 : Aucune connexion

Écran de l'interface utilisateur

L'interface utilisateur affiche les renseignements sur le système et les défaillances.



Voyants DEL de l'interface utilisateur

Libellé	Signification lorsque le voyant est allumé
POWER (ALIMENTATION)	L'interface utilisateur est allumée.
LOW 9V BATTERY (PILE DE 9 V FAIBLE)	La pile de 9 V est faible. Remplacer la pile de 9 V au moins une fois par année. Si le voyant DEL s'allume avant cette échéance, remplacer la pile immédiatement.
SETUP (CONFIGURATION)	*Modèles NightEye seulement* Suivre les instructions de l'application NightEye.
PUMP RUN (POMPE EN MARCHE)	La pompe de secours de la série 442 fonctionne.
FAULT (DÉFAILLANCE)	Le système présente une défaillance.

Boutons de l'interface utilisateur

Bouton	Fonction
BOUTONS DE NAVIGATION ^ / v	Faire défiler les notifications à l'écran de l'interface utilisateur.
SILENCE	Appuyer une fois pour couper le signal sonore de l'interface utilisateur pendant 6 heures. Appuyer deux fois pour réactiver l'interface utilisateur. **Remarque :** Éteindre l'interface utilisateur ne supprime pas la condition d'alarme.
CLEAR (EFFACER)	Supprime la notification de l'écran de l'interface utilisateur.
PUMP TEST (ESSAI DE LA POMPE)	Appuyer pour faire fonctionner la pompe de secours. La pompe fonctionne pendant 3 secondes ou jusqu'au relâchement du bouton.
ALARM TEST (ESSAI DE L'ALARME)	Appuyer pour faire retentir l'alarme pendant 5 secondes. Si l'interface utilisateur est dotée de NightEye, elle envoie des notifications au téléphone.

Droits d'auteur © Liberty Pumps, Inc. 2026 Tous droits réservés.